INFORMATION UTILISATEUR

NOUVEAUX ROBINETS MONTE ET BAISSE

En ce mois d'octobre 2020, WABCO présente sa nouvelle génération de robinets de commande de suspension pneumatique de remorque (TASC, Trailer Air Suspension Control).

Ces nouveaux robinets vont remplacer la génération existante.
Les caractéristiques et performances sont, sur le principe, équivalentes à celles de l'ancienne génération. La fonction pneumatique de retour en position de roulage (RTR, Return To Ride) dépend de la pression disponible dans le circuit.

Nouvelle soupape TASC WABCO

CARACTERISTIQUES DU PRODUIT

- Contrôle pneumatique
- Solénoïde plus petit
- Meilleure qualité
- Compatible avec différents types de valves de nivellement

VARIANTES

Le robinet pneumatique TASC convient à toutes les configurations de système existantes ; il sera disponible en deux tensions :

- 24 V
- 12 V

VARIANTES TASC 24 VOLTS

Caractéristique		Référence 463 090 … 0 (… = ligne ci-dessous)									
		310	311	312	313	314	315	316	330	331	332
Raccords	8×1 893 800 007 2	✖	✖	–	–	–	✖	✖	✖	–	–
	12×1,5 893 800 002 2	✖	–	–	–	–	–	✖	✖	–	–
	8×1 893 800 001 2	–	✖	–	–	–	✖	–	–	–	–
Prise de pression		✖	–	✖	✖	–	✖	✖	–	✖	✖
Dispositif homme mort		–	–	–	–	✖	–	–	–	–	–
Verrouillage en position basse		✖	✖	✖	✖	–	✖	✖	✖	✖	✖
Système VN à limitation de hauteur		–	✖	✖	–	✖	–	✖	✖	✖	–
Système VN standard		✖	–	–	✖	–	✖	–	–	–	✖
1 circuit		–	–	–	–	–	–	–	✖	✖	✖
2 circuits		✖	✖	✖	✖	✖	✖	✖	–	–	–

© 2020 WABCO Tous droits réservés.

VARIANTES TASC 12 VOLTS

Caractéristique		Référence 463 090 … 0 (… = ligne ci-dessous)										
		300	301	302	303	304	305	306	320	321	322	323
Raccords	8×1 893 800 007 2	✖	✖	✖	–	–	–	–	✖	✖	–	–
	12×1,5 893 800 002 2	✖	–	–	–	–	–	–	✖	✖	–	–
	8×1 893 800 001 2	–	✖	✖	–	–	–	–	–	–	–	–
Prise de pression		✖	–	–	✖	✖	–	–	–	–	✖	✖
Dispositif homme mort		–	–	–	–	–	✖	✖	–	–	–	–
Verrouillage en position basse		✖	✖	✖	✖	✖	–	–	✖	✖	✖	✖
Système VN à limitation de hauteur		–	–	✖	✖	–	✖	–	✖	–	✖	–
Système VN standard		✖	✖	–	–	✖	–	✖	–	✖	–	✖
1 circuit		–	–	–	–	–	–	–	✖	✖	✖	✖
2 circuits		✖	✖	✖	✖	✖	✖	✖	–	–	–	–

SOLUTIONS DE REPARATION

Jeu pour réparation	Contenu
463 090 923 2	Poignée
463 090 924 2	Électrovalve 24 V
463 090 925 2	Électrovalve 24 V

SCHEMA DU SYSTEME TASC AVEC LIMITATION DE HAUTEUR POUR LES TEBS E

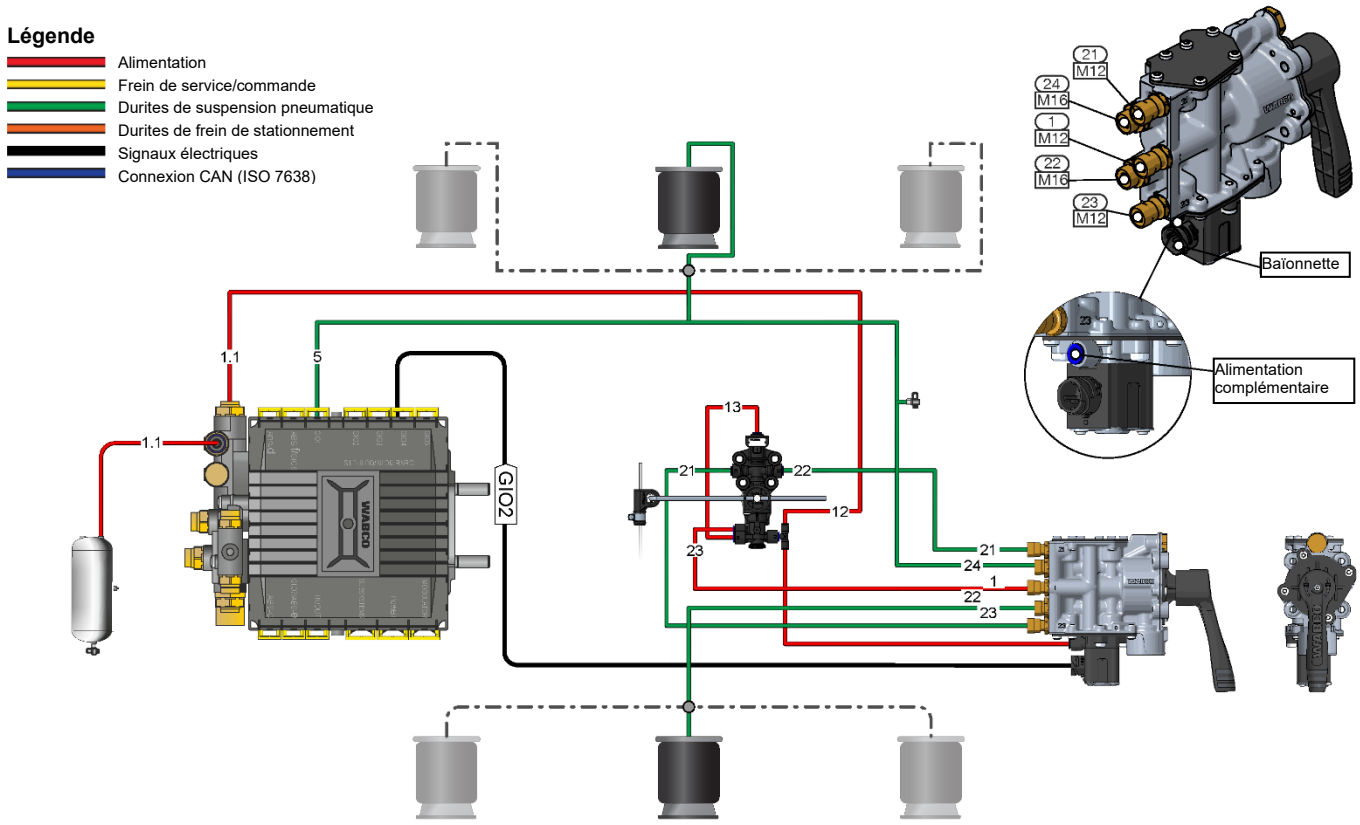

© 2020 WABCO Tous droits réservés.

SCHEMA DU SYSTEME TASC SANS LIMITATION DE HAUTEUR POUR LES TEBS E

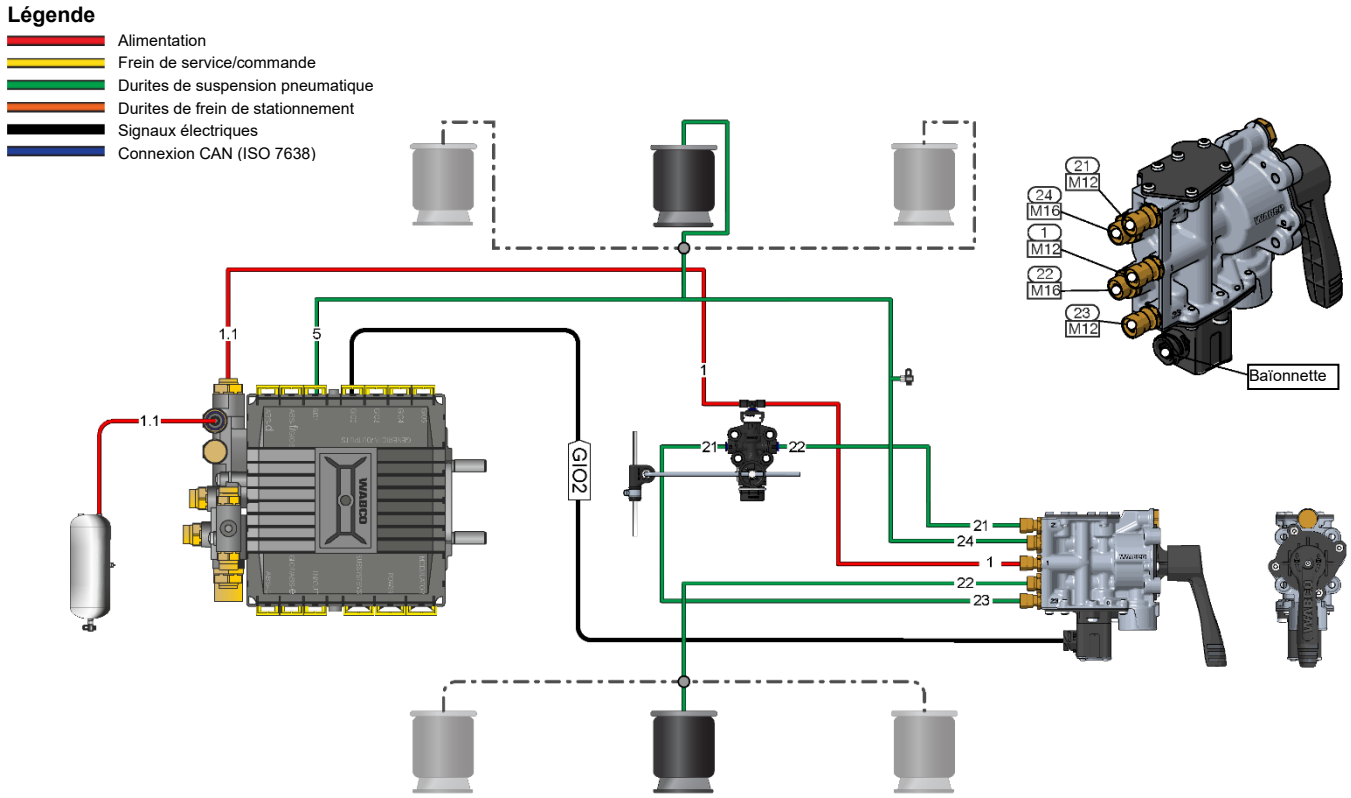

Vous trouverez de plus amples informations sur les produits WABCO dans notre Customer Centre (www.wabco-customercentre.com) en entrant la référence dans la zone de recherche « Recherche de produits ».

Veuillez contacter votre partenaire WABCO (www.wabco-auto.com/Get-in-touch) pour en savoir plus.

© 2020 WABCO Tous droits réservés.