<!>	SAFETY CHARACTERISTICS 0
<2>	SIGNIFICANT CHARACTERISTICS 0
<CI>	CUSTOMER INTERFACE 11

SURFACE PROTECTION
表面処理

I	JED-240-3
II	JED-256-1
III	JED-371
IV	JED-259-0
V	RUBBER/PLASTIC
VI	JED-378-4
VII	JED-240-5(NSS 200h external)

MEDIUM : AIR
作動媒体 : 空気

THERMAL RANGE OF APPLICATION } -40°C...+80°C
使用温度範囲

PORT : 11 SERVICE BRAKING SYSTEM, WORKING PRESSURE : Pe max. = 1.02 MPa (TEMPORARILY : Pe max. = 1.3 MPa)
ポート : サービスブレーキ側, 常用最高圧力 : (瞬高圧力 :)

PORT : 12 SPRING BRAKE CYLINDER, WORKING PRESSURE : Pe max. = 0.85 MPa (TEMPORARILY : Pe max. = 1.1 MPa)
ポート : スプリングブレーキ側, 常用最高圧力 : (瞬高圧力 :)

NOMINAL DIAMETER } MIN Ø8.5
ノミナル通径

SW : WIDTH ACROSS FLATS
: 二面幅

FORCE :
出力 : N

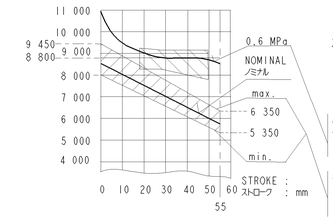

AIR VOLUME OF SERVICE BRAKE PART AT 2/3 OF ITS STROKE : ca. 0.7×10^3 cm³
サービスブレーキ側2/3ストローク時のエア容量 :

AIR VOLUME OF SPRING BRAKE PART AT : ca. 1.5×10^3 cm³
スプリングブレーキ側のエア容量 :

OUTPUT FORCE OF SERVICE BRAKE PART AT : 0.6MPa
サービスブレーキ側出力(右記エア圧7時) :

OUTPUT FORCE OF SPRING BRAKE PART, RELEASE PRESSURE : max. 0.45MPa
スプリングブレーキ側出力 開放圧 :

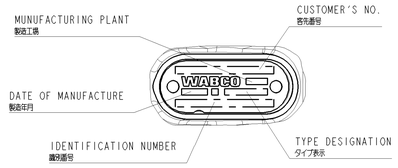

X
2:1

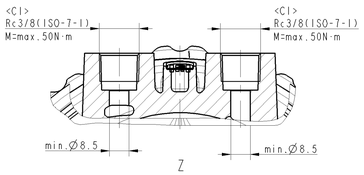

Z

DELIVERY
納入時

☒ RELEASE POSITION
リリース位置

☐ DRIVING POSITION
走行時位置

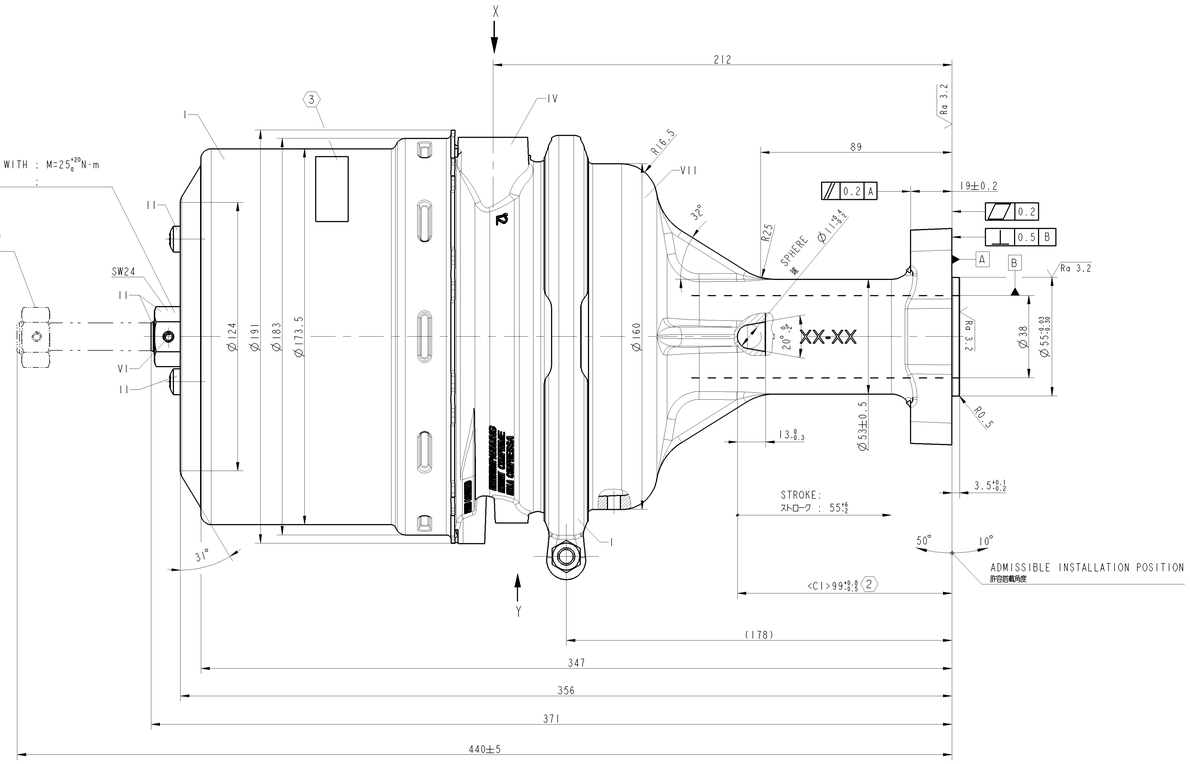

① OPEN BREATHER HOLE
ドレン穴

② AT A SPRING FORCE OF : 150N
測定時スプリング力 :

③ IN THIS ZONE BARCODE LABEL
バーコードラベル取付け位置

( ) AUXILIARY DIMENSION
参考寸法

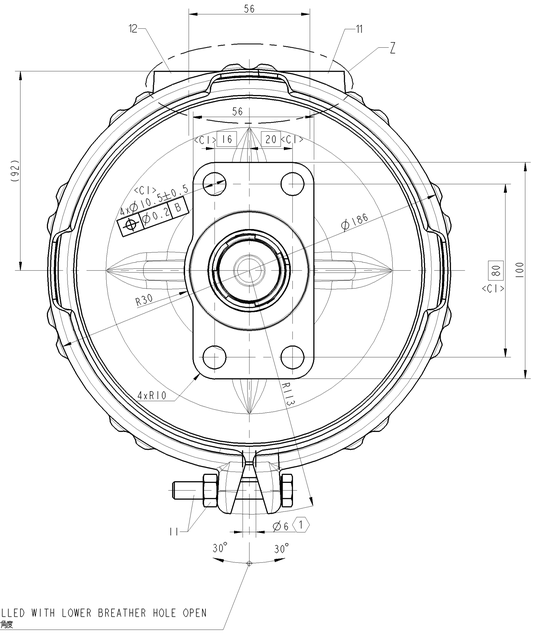

TO BE INSTALLED WITH LOWER BREATHER HOLE OPEN
車両取付時ドレン穴取付角度

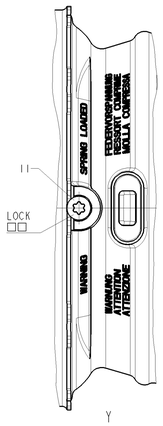

MAIN VIEWS REFER TO DIMENSIONS ONLY
メインビューは寸法のみを表示

POSITION OF COMPONENTS SEE REPRESENTATION OF VARIANTS
構成部品の位置はバリアント図を参照のこと

VARIANT

325 461 041 0	325 461 042 0	325 461 045 0	325 461 046 0
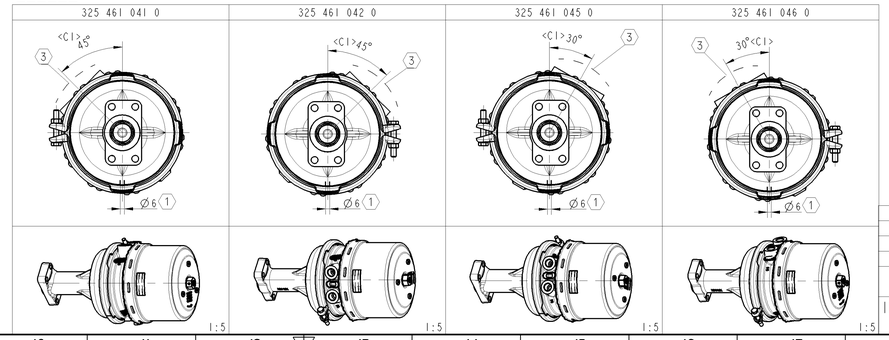			

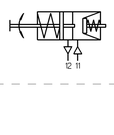

325 461 046 0	24/24	10.23	
325 461 045 0	24/24	10.23	
325 461 042 0	24/24	10.23	
325 461 041 0	24/24	10.23	
WABCO IDENTIFICATION 識別	TYPE タイプ	④ MASS 重量 [kg]	

General Specification: JED-334-0
Further Technical Data: 925 400 000 0
Doc. Code: 035 Sheet: 1 To 5
General Tolerances JED-261

		Range of Nominal Dimensions (± mm)				
Class 1)		≤ 50	> 50 ≤ 180	> 180 ≤ 400	> 400	
Fine		0.5	1.0	1.5	2.0	
Medium	X	1.0	2.0	3.0	4.0	±3°
Coarse		2.0	3.5	5.0	6.5	

Tapped Holes acc.
1) Tolerance Class Applied Crossmarked

Copyright WABCO®

Date	Signature
Drawn 2021-03-25	Mandbe
Checked 2021-03-29	Marcinkiewicz
Expert Numozawa	

WABCO

TRISTOP -CYLINDER WEDGE 24/24
トリストップシリンダウェッジ 24/24

Mass	Scale	Material No.	Date of first issue: 2021-03-29
④ kg	1:1 (2:1(1:1.5))	325 461 049 0	Doc.Code 053 / Language ML / Sheet 1/1

Size	CAD System	EON-No.	Revision	Techn. Resp.	Replacement for
A 0	CREO	-	-	5380_AM	-

100mm

Tous composants ou reproduits de ce document, tels notamment du composants de son contenu sont interdits, sauf autorisation expresse. Ce document est remis à titre confidentiel et ne saurait en aucun cas, être considéré comme un droit de licence ou de cession de droits de propriété intellectuelle. Ce document ne saurait être utilisé à des fins de concurrence ou d'atteinte à la sécurité publique. Nous ne saurions être responsables des dommages et/ou préjudices de toute nature qui pourraient survenir du fait de l'utilisation de ce document à des fins autres que celles ci-dessus. Toute reproduction, même partielle, de ce document est interdite sauf autorisation écrite. Tous droits réservés.

Dieses Dokument darf weder ganz noch in Teilen an Dritte weitergegeben werden, es stellt keine Lizenz oder Übertragung von Rechten dar und darf nicht zu Wettbewerbs- oder Sicherheitszwecken verwendet werden. Wir haften nicht für den Fall, dass dieses Dokument zu anderen Zwecken als den oben genannten verwendet wird. Jede Weitergabe, auch auszugsweise, ist untersagt. Alle Rechte vorbehalten.

Questo documento non è trasferibile a terzi, non costituisce licenza o trasferimento di diritti di proprietà intellectuale. Non deve essere usato per scopi di concorrenza o per violare la sicurezza pubblica. Non siamo responsabili per danni o pregiudizi di qualsiasi natura che dovessero verificarsi a seguito di un uso di questo documento per scopi diversi da quelli sopra indicati. Qualsiasi riproduzione, anche parziale, di questo documento è vietata senza autorizzazione scritta. Tutti i diritti sono riservati.

Dit document mag niet worden doorgegeven aan derden, het geeft geen licentie of overdracht van rechten van intellectuele eigendom. Dit document mag niet worden gebruikt voor concurrentie- of veiligheidsdoeleinden. Wij zijn niet aansprakelijk voor schade of gevolgschade van welke aard dan ook, die zou kunnen zijn ontstaan door het gebruik van dit document voor andere dan bovenstaande doeleinden. Elke reproductie, zelfs gedeeltelijk van dit document is verboden zonder schriftelijke toestemming. Alle rechten zijn voorbehouden.

Este documento não pode ser transferido para terceiros, nem constitui licença ou transferência de direitos de propriedade intelectual. Este documento não deve ser usado para fins de concorrência ou segurança pública. Não nos responsabilizamos por danos ou prejuízos de qualquer natureza que possam ocorrer devido a uso deste documento para fins diferentes dos acima mencionados. Qualquer reprodução, mesmo parcial, deste documento é proibida sem autorização por escrito. Todos os direitos reservados.

Este documento no puede ser transferido a terceros, no constituye licencia o transferencia de derechos de propiedad intelectual. Este documento no debe ser usado para fines de competencia o de seguridad pública. No nos hacemos responsables de los daños o perjuicios de cualquier naturaleza que puedan ocurrir como consecuencia de usar este documento para fines distintos de los mencionados arriba. Toda reproducción, incluso parcial, de este documento está prohibida sin autorización por escrito. Todos los derechos reservados.