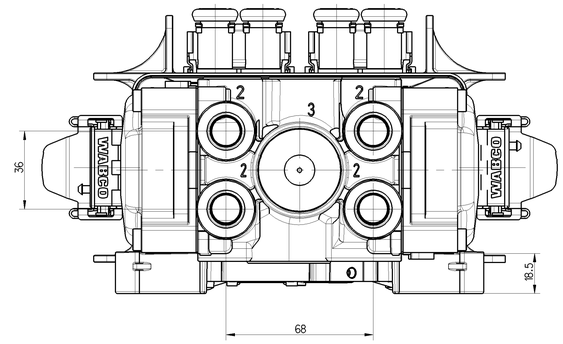


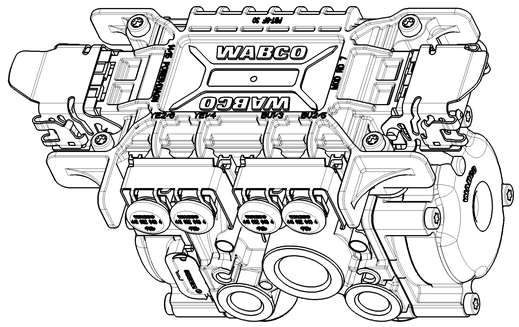


| | |
|---|---|
| WORKING MEDIUM<br>ARBEITSMEDIUM<br>FLUIDE D'UTILISATION<br>FLUIDO DI ESERCIZIO | AIR (CONTAINING WATER, OIL AND ALCOHOL)<br>LUFT (WASSER, OEL- UND ALKOHOLHALTIG)<br>AIR (CHARGE D'EAU, D'HUILE ET D'ALCOOL)<br>ARIA (CONTENENTE ACQUA, OLIO E ALCOOL) |
| WORKING PRESSURE<br>BETRIEBSDRUCK<br>PRESSION D'UTILISATION<br>PRESSIONE DI ESERCIZIO | 10 BAR |
| MAX. PERMISSIBLE WORKING PRESSURE<br>MAX. ZULAESSIGER BETRIEBSDRUCK<br>PRESSION D'UTILIZATION MAXI ADMISSIBLE<br>PRESSIONE DI ESERCIZIO MAX. AMMISSIBILE | 11 BAR |
| MAX. PERMISSIBLE WORKING PRESSURE (SUPPLY)<br>MAX. ZULAESSIGER BETRIEBSDRUCK (VORRAT)<br>PRESSION D'UTILISATION MAXI ADMISSIBLE (ALIMENTATION)<br>PRESSIONE DI ESERCIZIO MAX. AMMISSIBILE (ALIMENTAZIONE) | 13 BAR |
| VOLTAGE<br>SPANNUNG<br>VOLTAGE<br>VOLTAGGIO | $12^{+4V}_{-3.5V}$ V DC |
| DEGREE OF PROTECTION ACCORDING TO IEC 60 529<br>SCHUTZART NACH IEC 60 529<br>DEGRE DE PROTECTION SUIVANT IEC 60 529<br>GRADO DI PROTEZIONE SECONDO IEC 60 529 | COMPLETE DEVICE WITH MOUNTED PLUG<br>KOMPLETTES GERAET MIT MONTIERTEM STECKER<br>APPAREIL COMPLET AVEC L'FICHE MONTE<br>APPARECCHIO COMPLETO CON SPINA TO MONTATO<br>} IP66 |
| MAX. DEVIATION OF THE DEVICE FROM THE VERTICAL<br>MAX. ABWEICHUNG DES GERAETES VON DER SENKRECHTEN<br>ECART MAX. DE L'APPAREIL PAR RAPPORT A LA VERTICALE<br>DEVIAZIONE MAX. DELL'APPARECCHIO RIFERITO ALLA VERTICALE | ±15° |
| THERMAL RANGE OF APPLICATION<br>THERMISCHER ANWENDUNGSBEREICH<br>GAMME D'UTILISATION THERMIQUE<br>TEMPERATURA DI ESERCIZIO | -40°C ..... +65°C<br>-40°F .... +149°F |
| SHORT-TIME RESISTANCE TO HEAT<br>KURZZEITIGE WAERMEBESTAENDIGKEIT<br>RESISTANCE THERMIQUE TEMPORAIRE<br>RESISTANZA TERMICA PER BREVE PERIODO | 110°C (1h)<br>230°F (1h) |
| FURTHER TECHNICAL DATA SEE PRODUCT SPECIFICATION, DOCUMENT NO.<br>WEITERE TECHNISCHE DATEN SIEHE PRODUKT SPEZIFICATION<br>POUR AUTRES DONNEES TECHNIQUES VOIR SPECIFICATION DU PRODUIT<br>PER ULTERIORI DATI TECNICI VEDERE SPECIFICA DI PRODOTTO | (1) |

LAYING OF THE CABLES ACCORDING TO INSTALLATION INSTRUCTION:
VERLEGUNG DER ELEKTRISCHEN LEITUNGEN GEMAESS INSTALLATIONSVORSCHRIFT: 449 000 000 0
POSER LES CABLES SUIVANT L'INDICATION POUR L'INSTALLATION: DOC-CODE 611
POSARE I CAVI SECONDO INDICAZIONE DI MONTAGGIO:

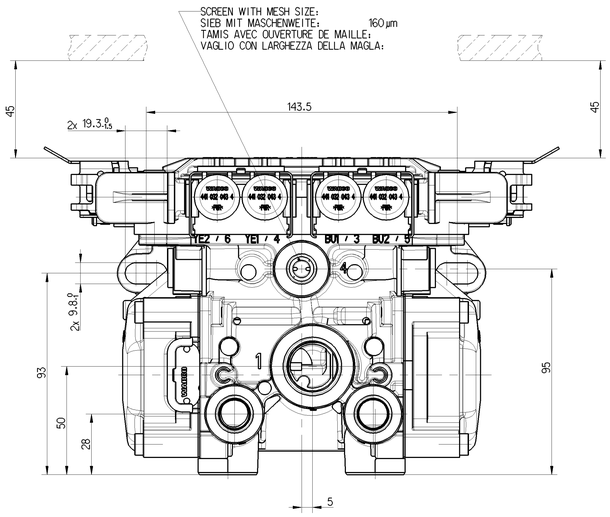


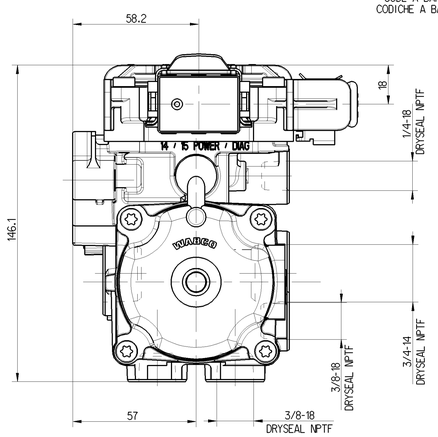


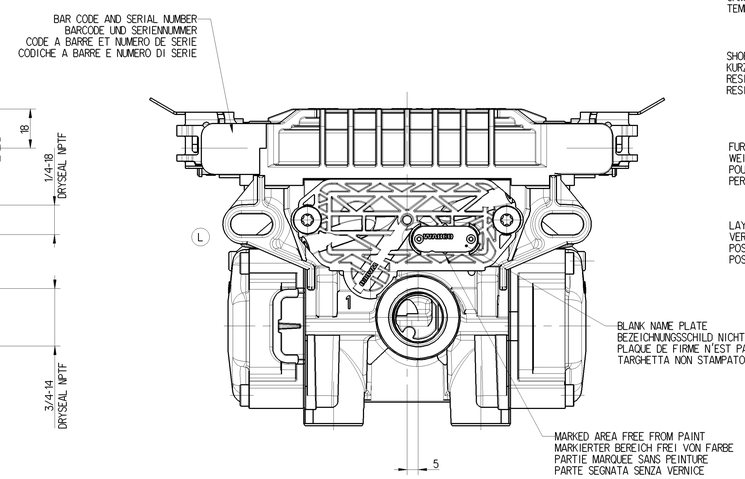


| IDENTIFICATION<br>BENENNUNG<br>DENOMINATION<br>DENOMINAZIONE | MAX. SYSTEM<br>MAX. SYSTEM<br>MAX. SYSTEME<br>MAX. SISTEMA | (1) | WEIGHT<br>GEWICHT<br>POIDS<br>PESO |
|---|---|---|---|
| 400 500 102 0 | 2S / 2M | 400 500 100 0 DOC. CODE 435<br>400 500 109 0 DOC. CODE 435 | 2.226 |
| 400 500 103 0 | 4S / 3M | 400 500 100 0 DOC. CODE 435<br>400 500 109 0 DOC. CODE 435 | 2.296 |
| 400 500 105 0 | 4S / 3M PLUS | 400 500 100 0 DOC. CODE 435<br>400 500 109 0 DOC. CODE 435 | 2.336 |

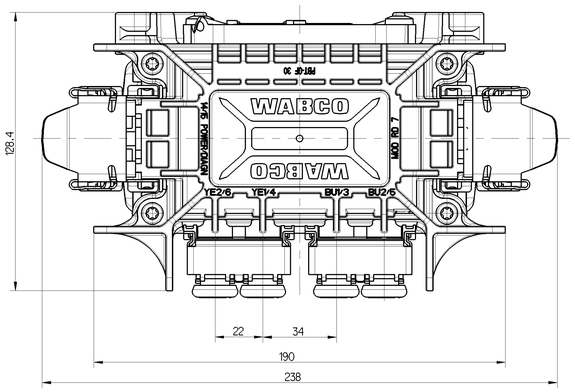


4S / 3M

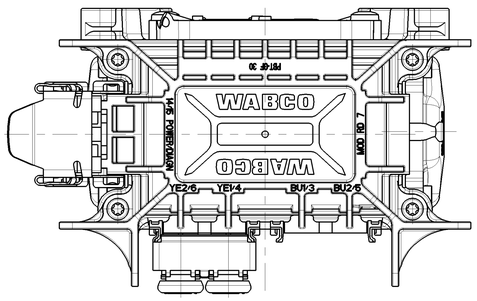


2S / 2M

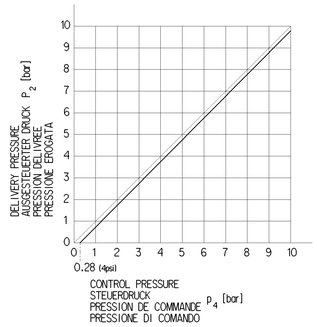


1 SUPPLY OF ENERGIY
ENERGIEZUFLUSS
ALIMENTATION
ALIMENTATIONE

2 DELIVERY OF ENERGIY
ENERGIEABFLUSS
UTILISATION
MANDATA

3 EXHAUST
ENTLUEFTUNG
ECHAPPEMENT
SCARICO

4 CONTROL, SCREEN WITH MESH SIZE:
STEUERANSCHLUSS, SIEB MIT MASCHENWEITE: 160 µm
COMMANDE, TAMIS AVEC OUVERTURE DE MAILLE:
COMMANDO, VAGLIO CON LARGHEZZA DELLA MAGLA:

L

| | | |
|---|---|---|
| ◁ SAFETY CHARACTERISTICS<br>SICHERHEITSMERKMALE<br>CARACTERISTIQUES DE SEQURITE<br>CARATTERISTICHE DI SIGUREZZA | | 0 |
| ◁ SIGNIFICANT CHARACTERISTICS<br>WESENTLICHE MERKMALE<br>CARACTERISTIQUES SIGNIFIANTES<br>CARATTERISTICHE SIGNIFICATIVE | | 0 |

General Specification: JED-334-1 , Size 150 144/05 LP
Further Technical Data:
Doc. Code: Sheet: To:
General Tolerances JED-261

| Class 1) | Range of Nominal Dimensions ( in mm) ≥ 50 | > 50 ≤ 180 | > 180 ≤ 400 | > 400 | ◁ |
|---|---|---|---|---|---|
| Fine | 0.5 | 1.0 | 1.5 | 2.0 | |
| Medium | 1.0 | 2.0 | 3.0 | 4.0 | ±3° |
| Coarse X | 2.0 | 3.5 | 5.0 | 6.5 | |

Tapped Holes acc.
1) Tolerance Class Applied Crossmarked

Copyright WABCO®

| Date | Signature | Drawn | |
|---|---|---|---|
| 2017-01-13 | | Nerling | |
| | | Checked | |
| 2017-02-07 | | Kaufmann | |
| | | Expert | |
| | | Kaufmann | |

**WABCO**

Trailer Compact ABS
Anhaenger Kompakt ABS
Compact ABS pour Remorque
Compatto ABS di Rimorchio

| Mass | Scale | Material No. | | | Date of first issue |
|---|---|---|---|---|---|
| KG | 1:1 | 400 500 109 0 | | | |
| Size | CAD System | | Doc.Code | Language | Sheet |
| A 0 | CREO | | 053 | ML | 1/2 |
| | | ECN-No. | Revision | Techn. Resp. | Replacement for |
| | | 159765 | 4x L | 6291 | |

100mm

Tale documento è riproduzione o copia di documenti, brevetti, modelli, marchi o altri diritti di proprietà industriale e/o intellettuale, nonché di ogni altro documento ad essi inerente, è proibita ed è vietata ogni sua utilizzazione, diffusione, riproduzione o comunicazione a terzi senza il nostro consenso scritto. Qualora venisse da Voi utilizzato, diffuso, riprodotto o comunicato a terzi senza il nostro consenso scritto, ci riserviamo il diritto di agire per il risarcimento del danno subito e/o per ottenere la cessazione di ogni attività illecita. Tale documento è stato redatto in base alle informazioni a Noi fornite dai clienti e/o da terzi e pertanto non ci assumiamo alcuna responsabilità per eventuali errori o omissioni ad esso imputabili. Qualora siano richiesti ulteriori chiarimenti o informazioni, siete pregati di contattare il nostro ufficio competente.
Copyright WABCO. Reproduction or copying of documents, patents, models, trademarks or other industrial property and/or intellectual property rights, and any other document related to them, is prohibited and shall be prosecuted. If you have used, distributed, reproduced or communicated to third parties without our written consent, we reserve the right to claim damages and to request the cessation of any illegal activity. This document has been drawn up on the basis of the information provided to us by our clients and/or third parties and therefore we do not assume any responsibility for any errors or omissions attributable to it. Should you need further information, please contact our competent office.

W 2:1

TURNED BY 90°
GEDREHT UM
TOURNE DE
RUOTATO DI

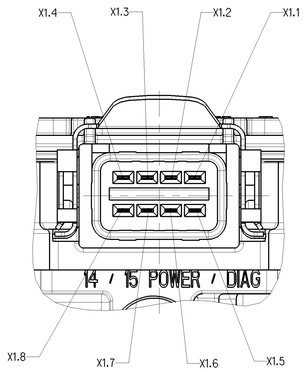


| | |
|---|---|
| | POWER SUPPLY CONNECTOR<br>VERSORGUNGSANSCHLUSS (ELEKTR.)<br>RACCORDEMENT D' ALIMENTATION<br>CONNESSIONE DI ALIMENTAZIONE |
| X1.1 | WARNING LAMP (FRAME GROUNDED)<br>WARNLAMPE<br>LAMPE TEMOIN<br>LUCE SPIA |
| X1.2 | SECONDARY POWER (STOP LIGHT)<br>SEKUNDAERE SPANNUNGSVERSORGUNG<br>ALIMENTATION ELECTRIQUE SECONDAIRE<br>ALIMENTAZIONE ELETTRICA SECONADIA |
| X1.3 | PRIMARY POWER (PERMANENT)<br>PRIMAERE SPANNUNGSVERSORGUNG<br>ALIMENTATION ELECTRIQUE PRIMAIRE<br>ALIMENTAZIONE ELETTRICA PRIMARIA |
| X1.4 | GROUND<br>MASSE<br>MASSE<br>MASSA |
| X1.5 | GENERIC IO D1 |
| X1.6 | POWER OUTPUT (DIAGNOSTIC TOOL)<br>SPANNUNGSVERSORGUNG FUER DIAGNOSEGERAET<br>ALIMENTATION ELECTRIQUE DIAGNOSTIC<br>ALIMENTAZIONE ELETTRICA DIAGNOSI |
| X1.7 | DIAGNOSTIC LINE SAE J 1708 B |
| X1.8 | DIAGNOSTIC LINE SAE J 1708 A |

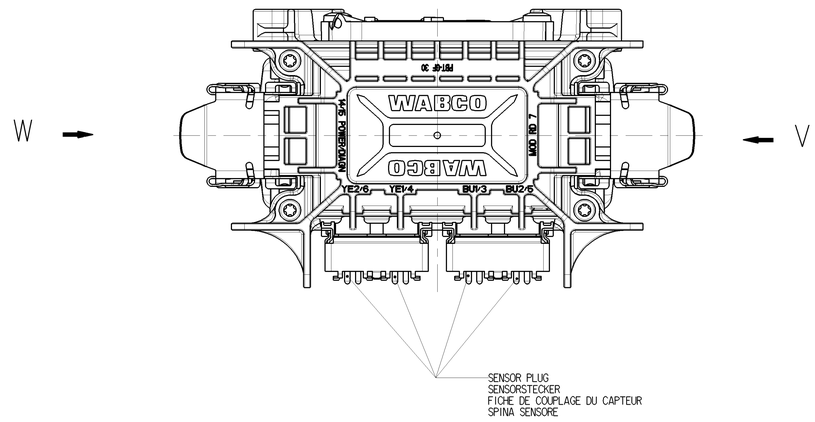


V 2:1

TURNED BY 90°
GEDREHT UM
TOURNE DE
RUOTATO DI

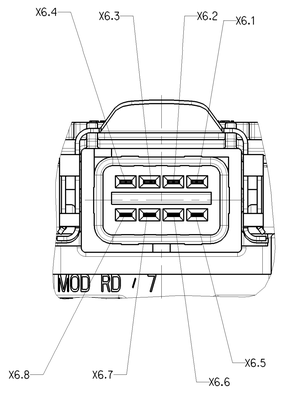


| | |
|---|---|
| | ADDITIONAL CONNECTOR<br>ZUSATZANSCHLUSS<br>CONNECTEUR ADDITIONEL<br>CONNETTORE ADDIZIONALE |
| X6.1 | GENERIC IO D2 |
| X6.2 | GENERIC IO A1 |
| X6.3 | GENERIC IO A2 |
| X6.4 | SENSOR POWER SUPPLY 5V/12V<br>SENSOR SPANNUNGSVERSORGUNG 5V/12V<br>ALIMENTATION ELECTRIQUE DU CAPTEUR 5V/12V<br>ALIMENTAZIONE ELETTRICA DI SENSORE 5V/12V |
| X6.5 | GROUND<br>MASSE<br>MASSE<br>MASSA |
| X6.6 | L-MODULATOR AV |
| X6.7 | L-MODULATOR EV |
| X6.8 | GENERIC IO D3 |

| IDENTIFICATION<br>BENENNUNG<br>DENOMINATION<br>DENOMINAZIONE | SYSTEM<br>SYSTEM<br>SYSTEME<br>SISTEMA | COLOUR CODE<br>FARBCODE<br>CODE COULEUR<br>CODICE DI COLORE |
|---|---|---|
| 400 500 102 0 | 2S/2M | YE2 / YE1 |
| 400 500 103 0<br>400 500 105 0 | 2S/2M | YE1 / BU1 |
| | 4S/2M | YE1 / YE2 / BU1 / BU2 |
| | 4S/3M | YE1 / YE2 / L / BU1 / BU2 |

1 SUPPLY OF ENERGIY
ENERGIEZUFLUSS
ALIMENTATION
ALIMENTATIONE

2 DELIVERY OF ENERGIY
ENERGIEABFLUSS
UTILISATION
MANDATA

3 EXHAUST
ENTLUEFTUNG
ECHAPPEMENT
SCARICO

4 CONTROL
STEUERANSCHLUSS
COMMANDE
COMMANDO

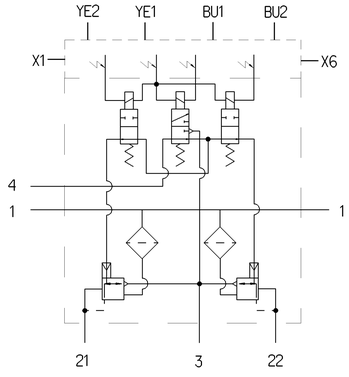


L

| | | | | | | |
|---|---|---|---|---|---|---|
| General Specification: JED-334-1 , Size ISO 14405 LP | | | | | | |
| Further Technical Data: | | | | | | |
| Doc. Code: | | | Sheet: | To | | |
| General Tolerances JED-261 | | | | | | |
| | | Range of Nominal Dimensions ( in mm) | | | | |
| Class 1) | | ≤ 50 | > 50 ≤ 180 | > 180 ≤ 400 | > 400 | |
| Fine | | 0.5 | 1.0 | 1.5 | 2.0 | ±3° |
| Medium | | 1.0 | 2.0 | 3.0 | 4.0 | |
| Coarse | X | 2.0 | 3.5 | 5.0 | 6.5 | |
| Tapped Holes acc. | | | | | | |
| 1) Tolerance Class Applied Crossmarked | | | | | | |

Copyright WABCO®

| Date | Sign | |
|---|---|---|
| Drawn 2017-01-13 | Nerling | |
| Checked 2017-02-07 | Kaufmann | |
| Expert Kaufmann | | |

**WABCO**

Trailer Compact ABS
Anhaenger Kompakt ABS
Compact ABS pour Remorque
Compatto ABS di Rimorchio

| Mass | Code | Material No. | | Date of first issue: | |
|---|---|---|---|---|---|
| kG | 1:1 | 400 500 103 0 | | Doc.Code 053 | Language ML | Sheet 2/2 |
| Size A 0 | CAD System CREO | ECN-No. 159765 | Revision 1x L | Techn. Reg. 6291 | Replacement for |

100mm

Tale riproduzione o riproduzione di questo foglio, tutte modifiche ed comunicazione di suo contenuto sono vietate, salvo autorizzazione scritta. Qualsiasi trasgressione obbliga al risarcimento dei danni. Tutti i diritti sono riservati, in caso di rilascio di brevetto o di registrazione di un modello di utilità o di un disegno o modello ornamentale.
Reproduction or duplication of this document and sharing of its contents are prohibited without express authority. Offenders are liable to pay damages. All rights are reserved in the event of the grant of a patent or registration of a utility model or design. The document is the property of WABCO.
Questo foglio non può essere riprodotto o comunicato a terzi senza il consenso della WABCO.
Tous droits réservés, en cas de dépôt de brevet ou d'enregistrement d'un modèle d'utilité ou d'un dessin ou modèle.
Ce document est la propriété de WABCO.