VIEW SHOWN WITHOUT SOCKET
ANSICHT DARGESTELLT OHNE KAPPE 441 032 043 4
VUE SANS SOCLE DE PRISE
VISTA SENZA CONNETTORE

SENSOR PLUG
SENSORSTECKER
FICHE DE COUPLAGE DU CAPTEUR
SPINA SENSORE

USE ONLY THE LINES INCL. THE COUPLINGS DELIVERED BY WABCO AND/OR RELEASED BY WABCO
NUR VON WABCO GELIEFERTE BZW. VON WABCO FREIGEGEBENE LEITUNGEN INCL. KUPPLUNGEN VERWENDEN
UTILISER SEULEMENT LES LIGNES AVEC ACCOUPLEMENTS FOURNIS PAR WABCO ET/OU HOMOLOGUES PAR WABCO
UTILIZZARE SOLAMENT LINEE CON ACCOPPIAMENTI FORNITI DA WABCO E/O OMOLOGATI DA WABCO

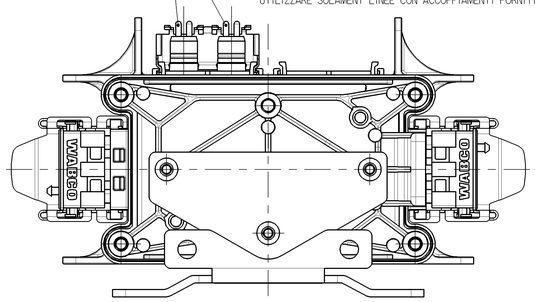

	ADDITIONAL CONNECTOR ZUSATZANSCHLUSS X6 CONNECTEUR ADDITIONEL CONNETTORE ADDIZIONALE
X6.1	GENERIC IO D2
X6.2	GENERIC IO A1
X6.3	GENERIC IO A2
X6.4	SENSOR SUPPLY 5V / 12V
X6.5	GROUND GND MASSE MASSA
X6.6	L-MODULATOR AV
X6.7	L-MODULATOR EV
X6.8	GENERIC IO D3

	POWER SUPPLY CONNECTOR VERSORGUNGSANSCHLUSS (ELEKTR.) RACCORDEMENT D' ALIMENTATION CONNESSIONE DI ALIMENTAZIONE
X1.1	WARNING LAMP (FRAME GROUNDED) WARNLAMPE LAMPE TEMOIN LUCE SPIA
X1.2	SECONDARY POWER (STOPLIGHT) SEKUNDAERE SPANNUNGSVERSORGUNG ALIMENTATION SECONDAIRE ALIMENTAZIONE SECONDARIA
X1.3	PRIMARY POWER (PERMANENT) PRIMAERE SPANNUNGSVERSORGUNG ALIMENTATION PRIMAIRE ALIMENTAZIONE PRIMARIA
X1.4	GROUND GND MASSE MASSA
X1.5	GENERIC IO D1
X1.6	POWER OUTPUT (DIAGNOSTIC TOOL) SPANNUNGSVERSORGUNG FUER DIAGNOSEGERAET ALIMENTATION APPAREIL DE DIAGNOSTIC ALIMENTAZIONE APPARECCHIO DI DIAGNOSI
X1.7	DIAGNOSTIC LINE SAE J 1708 B
X1.8	DIAGNOSTIC LINE SAE K 1708 A

Z

VIEW SHOWN WITHOUT CONNECTOR HOUSING
ANSICHT DARGESTELLT OHNE STECKERGEHAEUSE 894 110 139 2
VUE SANS BOITE DE RACORDEMENT
VISTA SENZA INVOLUCRO DAL SPINA

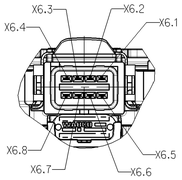

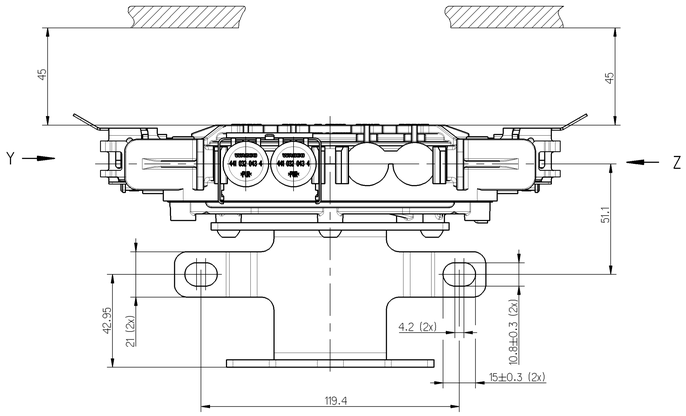

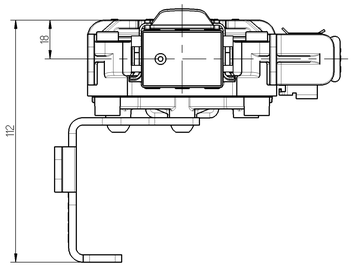

Y

VIEW SHOWN WITHOUT CONNECTOR HOUSING
ANSICHT DARGESTELLT OHNE STECKERGEHAEUSE 894 110 139 2
VUE SANS BOITE DE RACORDEMENT
VISTA SENZA INVOLUCRO DAL SPINA

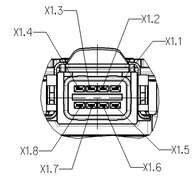

1:2

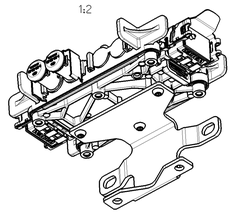

1:2

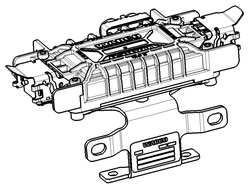

X

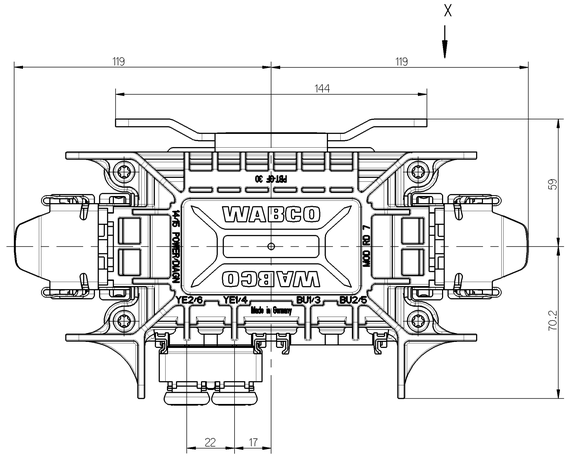

X

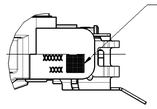

BAR CODE AND SERIAL NUMBER
BARCODE UND SERIENNUMMER
CODE A BARRE ET NUMERO DE SERIE
CODICHE A BARRE E NUMERO DI SERIE

SYSTEM SYSTEM SYSTEME SISTEMA	COLOUR CODE FARBCODE CODE DE COULEUR CODICE DI COLORE
2S/1M MSH/MAR	YE2 YE1

VOLTAGE
SPANNUNG
VOLTAGE
VOLTAGGIO
} 12 $^{+6V}_{-3,5V}$ V DC

DEGREE OF PROTECTION ACCORDING TO IEC 60 529
SCHUTZART NACH IEC 60 529 DEGRE DE PROTECTION
SUIVANT IEC 60 529 GRADO DI PROTEZIONE
SECONDO IEC 60 529
} COMPLETE DEVICE WITH MOUNTED PLUG
KOMPLETTES GERAET MIT MONTIERTEM STECKER
APPAREIL COMPLET AVEC L'FICHE MONTE
APPARECCHIO COMPLETO CON SPINA TO MONTATO } IP66

MAX. DEVIATION OF THE DEVICE FROM THE VERTICAL
MAX. ABWEICHUNG DES GERAETES VON DER SENKRECHTEN
ECART MAX. DE L' APPAREIL PAR RAPPORT AL LA VERTICALE
DEVIAZIONE MAX. DELL'APPARECCHIO RIFERITO ALLA VERTICALE
±15°

THERMAL RANGE OF APPLICATION
THERMISCHER ANWENDUNGSBEREICH
GAMME D'APPLICATION THERMIQUE
CAMPO TERMICO D'APPLICAZIONE
} -40°C ..... +65°C
-40°F ..... +149°F

SHORT TERM RESISTANCE TO HEAT
KURZZEITIGE WAERMEBESTAENDIGKEIT
RESISTANCE THERMIQUE TEMPORAIRE
RESISTANZA TERMICA PER BREVE PERIODO
} 110°C (1h)
230°F (1h)

FURTHER TECHNICAL DATA SEE PRODUCT SPECIFICATION, DOCUMENT NO.
WEITERE TECHNISCHE DATEN SIEHE PRODUKT SPEZIFICATION
POUR AUTRES DONNEES TECHNIQUES VOIR PRODUCT SPECIFICATION
PER ULTERIORI DATI TECHNICI VEDERE SPECIFICA DI PRODOTTO
} 400 500 112 0 CODE 435

INSTALLATION INSTRUCTION FOR CABLES
INSTALLATIONSHINWEIS FUER KABEL
INDICATION POUR L'INSTALLATION DES CABLES
INDICAZIONE DI MONTAGGIO DI CAVI
} 449 000 000 0 CODE 611

General Specification: JED-334-0	Copyright WABCO *	WABCO
Further Technical Data:	Date / Signature	
Doc. Code: Sheet: To	Drawn: 2007-03-23 Niggemeier	Trailer ABS, TCS II 2S/1M Anhoenger ABS, TCS II 2S/1M ABS de la Remorque, TCS II 2S/1M ABS di Rimorchio, TCS II 2S/1M
General Tolerances JED-261	Checked: 2007-03-30 Weihe	
Range of Nominal Dimensions (± mm)	Expert: Kaufmann	
Class 1) ≤ 50 / > 50 ≤ 180 / > 180 ≤ 400 / > 400	Mass: 0.920 kg; Scale: 1:1 1:2; Material No.: 400 500 112 0; WABCO id. No.: 400 500 112 0	Doc.Code: 605; Language: en/de fr/it; Sheet: 1/1
Fine: 0.5 / 1.0 / 1.5 / 2.0	Size: A 0; Tab: 540	Function Code; CAD System; Proof Type: Pro/E; 0 2 X; Replacement for
Medium: 1.0 / 2.0 / 3.0 / 4.0 ±3°		
Coarse X: 2.0 / 3.5 / 5.0 / 6.5		
Tapped Holes acc. JED-152		
1) Tolerance Class Applied Grossmanned		

DCN-No. / Rev. / Date / State of Revision

100mm

Die Firmen- oder Produktnamen, die hier verwendet werden, sind Marken oder eingetragene Marken der jeweiligen Firmen oder Produkte. Die Verwendung dieser Namen oder Marken durch Dritte kann zu Verletzungen der Rechte der jeweiligen Inhaber führen. Die Verwendung dieser Namen oder Marken ist ohne ausdrückliche Zustimmung der jeweiligen Inhaber nicht gestattet, soweit dies gesetzlich zulässig ist.

Les noms commerciaux ou les noms de produits utilisés ici sont des marques ou des marques déposées appartenant aux sociétés ou produits concernés. Leur utilisation par des tiers peut porter atteinte aux droits des propriétaires. Sauf dans le cas où la loi en autorise l'utilisation, il est interdit de se servir de ces noms ou marques sans l'autorisation des propriétaires.

Il nome commerciale o i nomi di prodotto qui usati sono marchi o marchi registrati appartenenti alle aziende o ai prodotti in questione. Qualora terzi ne facessero uso, potrebbero ledere i diritti dei proprietari. Salvo quando la legge ne autorizza l'uso, è vietato usare questi nomi o marchi senza il consenso dei proprietari.