PART 部品	MATERIAL(JIS 材質(JIS相当))	SURFACE TREATMENT 表面処理	THICKNESS ETC. 基本肉厚等
Ⅰ	AC	CHROMATING クロメート処理	----
Ⅱ	SPCC	COATING 塗装(>35μm)	1.75
Ⅲ	SPFC440	COATING 塗装(>35μm)	3.5
Ⅳ	SPCC	COATING 塗装(>35μm)	3
Ⅴ	SS400	MFZn8-C	8
Ⅵ	SUS	------	Ø16
Ⅶ	STKM	COATING 塗装(>35μm)	----
Ⅷ	S152-3(DIN)	COATING 塗装(>35μm)	----
Ⅸ	NATURAL RUBBER 天然ゴム	------	----

NOTE)
注)

1) PERMISSIBLE LEAKAGE OF THE DEVICE AT ROOM TEMPERATURE:V≦8cm³/min
常温時における各部の漏れは8cm³/min以下

2) GREASE SHOULD BE APPLIED TO Ø38 INSIDE AND PUSH ROD OUTSIDE.
APPLIED QTY.:TOTAL APPROX.1~2g
フランジチューブ内径及びプッシュロッド外径(図斜線部)にはグリースを塗布すること。塗布量:合計約1~2g

3) DUST SEALS SHOULD BE ATTACHED TO ALL PORT INCLUDING Ø38 PORT.
全てのポートはダストシールプラグでシールすること。ベース部Ø38ポートを含む。

4) FOR OTHER SPECIFICATION AND ▽ITEMS SEE PRODUCT SPECIFICATION:925 400 000 0.
CONCERNING THE BOOT*, IT CAN BE CONFIRMED THAT, IN NORMAL OPERATING CONDITIONS, PROPER FUNCTIONALITY CAN BE ACHIEVED FOR UP TO 500,000 APPLICATIONS OF BOOT AT ROOM TEMPERATURE AND AT STROKE NOT LONGER THAN 35mm. THIS IS EQUIVALENT TO:
- 100,000 APPLICATIONS AT TEMPERATURE +80℃ AND AT STROKE 35mm OR.
- 50,000 APPLICATIONS AT TEMPERATURE -30℃ AND AT STROKE 35mm OR.
- 30,000 APPLICATIONS AT TEMPERATURE +80℃, 30,000 APPLICATIONS AT TEMPERATURE -30℃ AND AT STROKE 40mm.

THE BOOT CANNOT BE USED IN MORE THAN 10 APPLICATIONS AT FULL STROKE AND UNDER THE PRESSURE MAX 1MPa.
その他の仕様及び▽項目については、製品仕様書925 400 000 0を参照のこと。
但しブーツ*に関して、通常作動条件における適切な機能は室温及び35mm以下のストロークにおける500,000回作動、又は
- +80℃及び35mmストロークにおける100,000回作動、又は
- -30℃及び35mmストロークにおける50,000回作動、又は
- 40mmストロークにおける+80℃で30,000回作動及び-30℃で30,000回作動

の上記各項目毎に、保証される。
ブーツはフルストローク及び最大1MPaにおいて10回作動以上は使用しないこと。

5) THE BOOT MUST BE REPLACED WITH A NEW BOOT AT LEAST EVERY TWO YEARS.
ブーツは最低毎2年ごとに新しいブーツと交換すること。

6) OUTPUT FORCE OF SPRING BRAKE:ACC. TO BELOW CURVE
スプリングブレーキ出力:下図による。

7) OUTPUT FORCE OF SERVICE BRAKE:ACC. TO BELOW CURVE
サービスブレーキ出力:下図による。

8) NO HARMFUL UNEVEN SURFACE IS PERMITTED AT K=150° AREA OF WELDING BEAD ON FORGED FLANGE.
チャンバ取付フランジ部の溶接ビード面の図示K=150°の範囲は、有害な凹凸無きこと。

9) TORQUE FOR JOINT SHOULD BE MAX.34Nm AT ASSEMBLED ANGLE.
JOINTの締付けトルクは、JOINT組付け位置でmax.34N・mのこと。

10) LOCTITE NO.575:830 603 200 4 SHOULD BE APPLIED TO THE THREAD WHEN JOINTS ARE ASSEMBLED.
JOINT組付けの際、ねじ部には日本ロックタイト(株)製No.575相当品:830 603 200 4を塗布のこと。

11) COATING SHOULD BE APPLIED AFTER WELDING.
塗装は溶接後に塗装のこと。

MEDIUM : AIR
作動液体 : 空気
THERMAL RANGE OF APPLICATION : -40℃...+80℃
使用温度範囲 :
PORT : 11 SERVICE BRAKING SYSTEM, WORKING PRESSURE : Pe max.=1.02MPa (TEMPORARILY : Pe max.=1.3MPa)
ポート : サービスブレーキ側, 常用最高圧力 : (最高圧力 :
PORT : 12 SPRING BRAKE CYLINDER, WORKING PRESSURE : Pe max.=0.85MPa (TEMPORARILY : Pe max.=1.1MPa)
ポート : スプリングブレーキ側, 常用最高圧力 : (最高圧力 :

LABEL PART No. J ラベル部品番号J	CHAMBER PART No. E チャンバ部品番号E	CUSTOMER'S No. F 客先部番F	VIEW B B視	VIEW H H視	ANGLE θ 角度θ	REMARK 備考	CUSTOMER'S No 客先部番	PART No. 部品番号
400 651 0890	425 451 0810	S49U0-E0131	B_0	H_0	55	RH	S49U0-E0131	400 651 0890
400 651 0900	425 451 0800	S49U0-E0141	B_1	H_1	55	LH	S49U0-E0141	400 651 0900
400 651 0910	425 451 0810	S49U0-E0191	B_0	H_0	60	RH	S49U0-E0191	400 651 0910
400 651 0920	425 451 0800	S49U0-E0201	B_1	H_1	60	LH	S49U0-E0201	400 651 0920

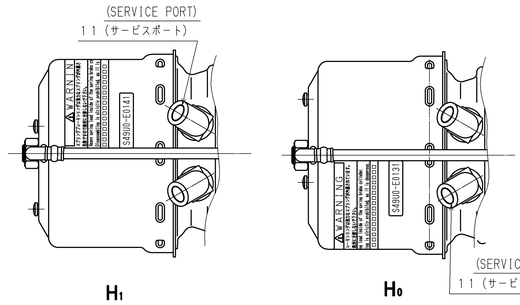

H1 H0

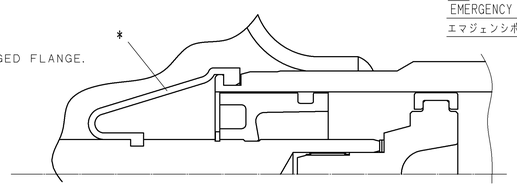

X SEALING PORTION(2:1)
シール部形状(2:1)

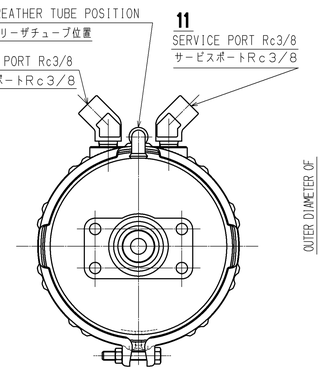

B1

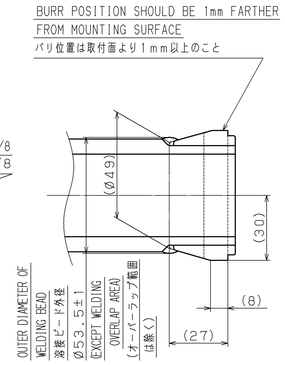

D

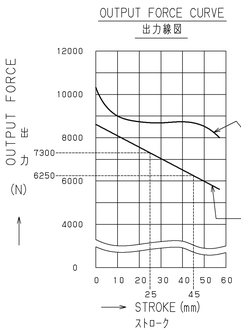

TOLERANCE OF SPRING FORCE:±5%
スプリング出力公差は±5%

* 1 BREATHER BORE : Ø6
ドレン穴1ヶ所 :

** AT A SPRING FORCE OF : 150N
測定時スプリング力 : 150N

*** LETTERING : ATTENTION SPRING LOAD
記載事項 : スプリング荷重警告

INDICATION OF CUSTOMER'S NO. F BY LABEL WITH BARCODE SHOULD BE OK
ラベルにて客先品番 F 表示のこと
バーコード付きラベルでも可

J OUT OF PLANE 変位図示

AIR VOLUME OF SPRING BRAKE PART : ~1.4×10³cm³
スプリングブレーキ側エアボリューム :

OUTPUT FORCE OF SERVICE BRAKE PART AT : 600kPa
サービスブレーキ側出力(本記エア圧力時) :

OUTPUT FORCE OF SPRING BRAKE PART, RELEASE PRESSURE : pe 420±30kPa
スプリングブレーキ側出力 解放圧 :

POSITIONING OF BREATHER TUBE IN UPPER RANGE MANDATORY. MUST NOT LIFT THE ASSEMBLY, HAVING A BREATHER TUBE.
車両搭載時ブリーザチューブは水平より上側のこと。
本ブリーザチューブを持って本体を持ち上げないこと。

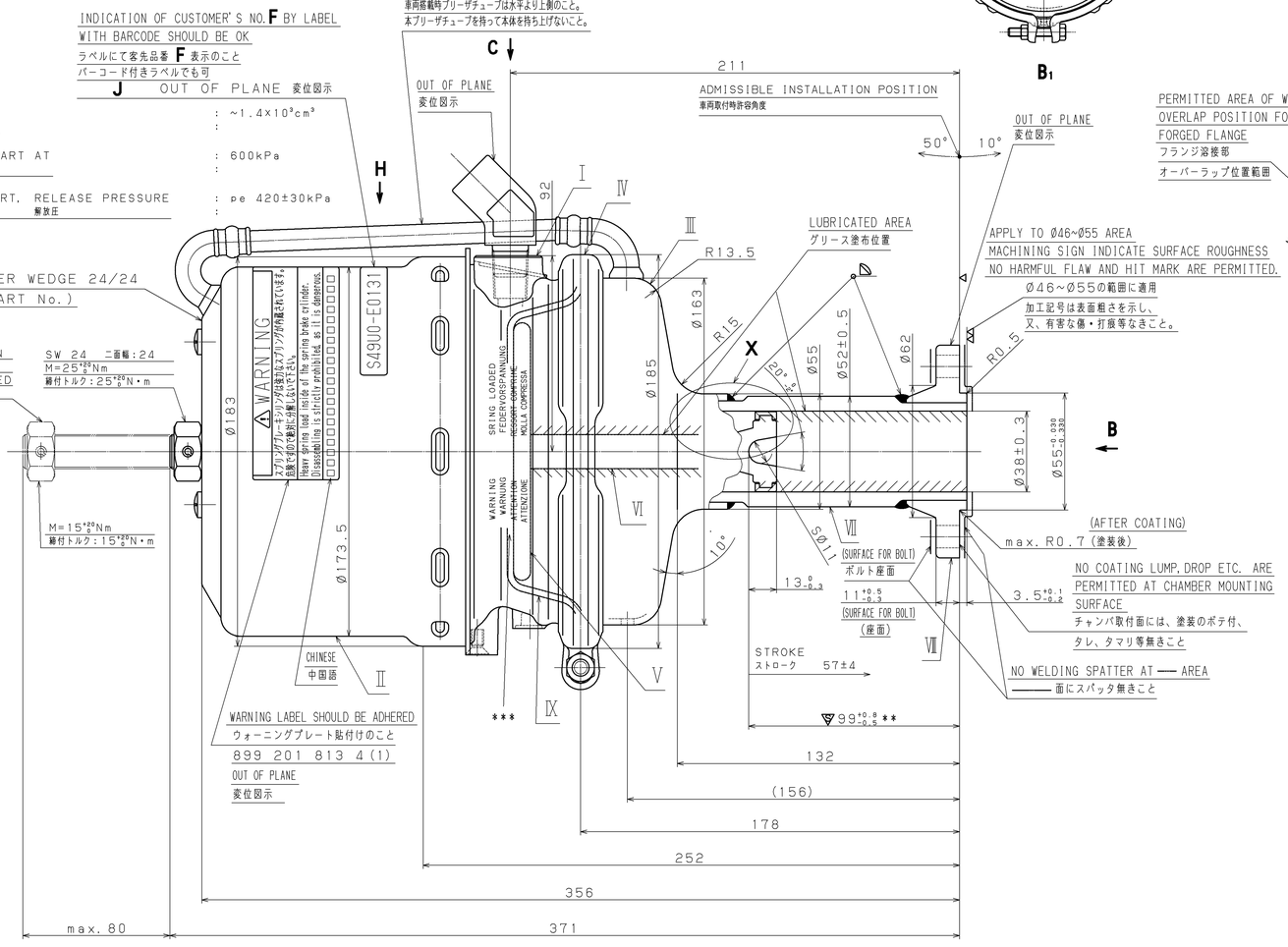

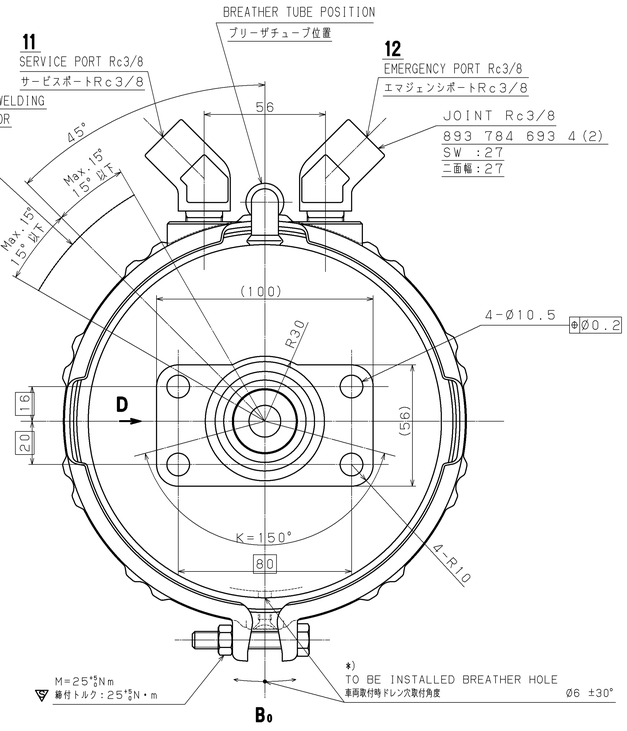

B0

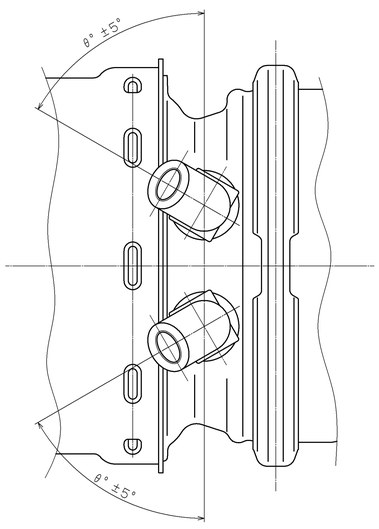

C (ASSEMBLED ANGLE OF JOINT Rc3/8)
(JOINT Rc3/8取付角度)

保安部品 ▽
製造ロット番号表示のこと 5

General Specification:	JED-704-0
Further Technical Data:	
Doc. Code:	Sheet: To

General Tolerances JED-261

Class	Range of Nominal Dimensions (in mm) ≤ 50	> 50 ≤ 180	> 180 ≤ 400	> 400
Fine	0.5	1.0	1.5	2.0
Medium	1.0	2.0	3.0	4.0
Coarse	2.0	3.5	5.0	6.5

Tapered Holes acc. 11 Tolerance Class Applied Crosswerked

DCN-No.	Rev.	Date	State of Revision
001-3302		09.01.19	
WJP-NO.	REV.	DATE	

Copyright WABCO *

Date	Signature
Drawn 2009-01-19	T.Numazawa
Checked 2009-01-19	H.Morita
Cover1	S.Toda

WABCO

TRISTOP CYLINDER WEDGE 24/24L
トリストップシリンダウェッジ24/24L

Mass	Scale	Material No.	WABCO Id. No.: 400 651 089 0		
9.27 KG	1:1	400 651 089 0	Doc. Code 053	Language en/jp	Sheet 1/1
Size A 0	Rel 100				

Function Code	CAD System	Prod. Tree	Replacement for
	ICAD	XXX	

100mm