◇1◇ SAFETY CHARACTERISTICS	0
◇2◇ SIGNIFICANT CHARACTERISTICS	0

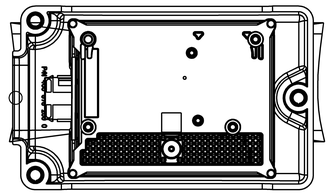

SCALE 0.750

REFER TO 400 878 200 0_006 FOR RADAR AND FASCIA POSITIONING.

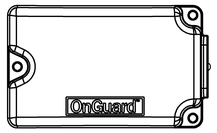

SCALE 0.500

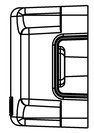

400 878 200 0- RAIDAR FASCIA COVER-REQD
FOR REFERENCE ONLY-NOT INCLUDED
SEE 400 878 200 0 DOC 005 FOR FURTHER INFORMATION

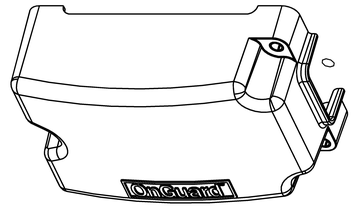

SCALE 0.750

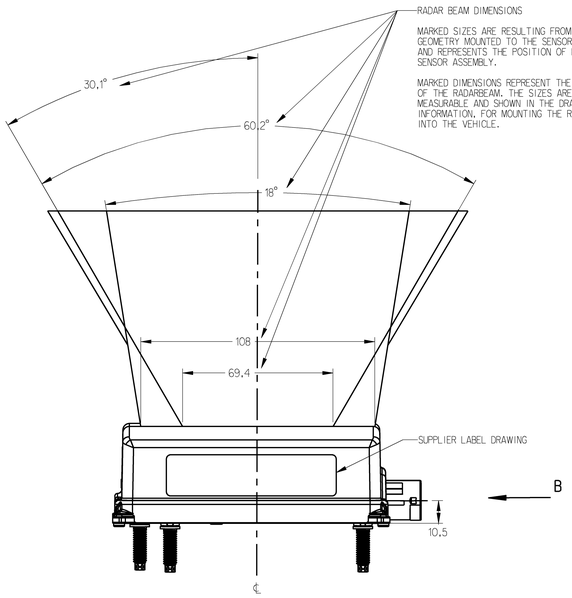

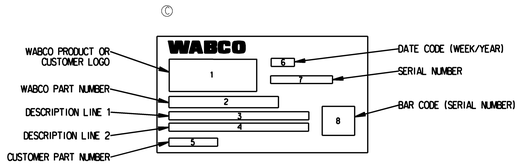

DETAIL "A"

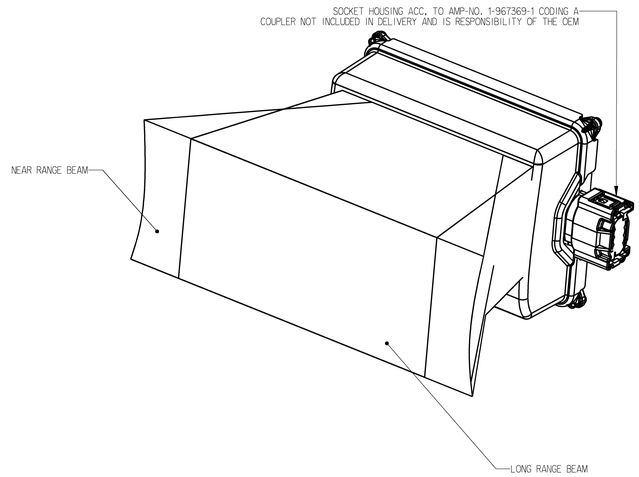

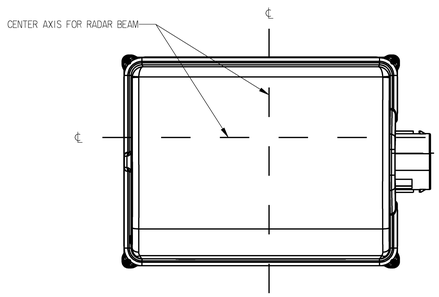

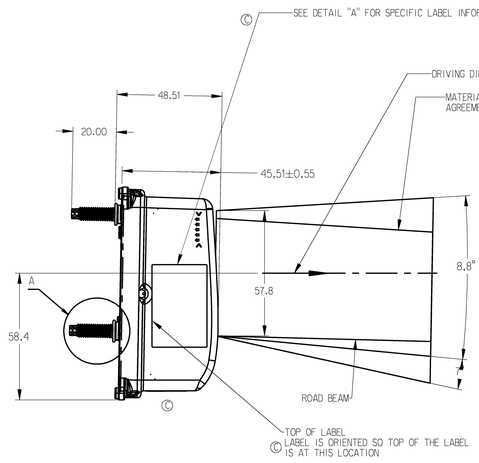

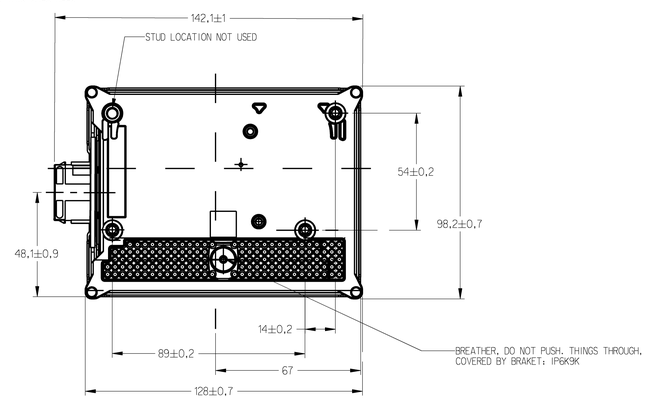

NOTES:

1.STORAGE TEMPERATURE: -50°C TO 105°C
OPERATING TEMPERATURE: -40°C TO 85°C
ONLY CAN COMUNICATION: 85°C TO 95°C

2. DO NOT PAINT RADAR SENSOR.

Auxiliary view B
Scale 2:1

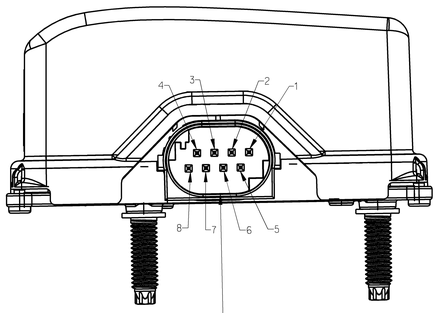

NR. NO.	BELEGUNG PINNING
1	UBATT
2	LINE WAKE
3	CAN 1 HIGH
4	CAN 0 LOW
5	LOAD
6	CAN 1 LOW
7	CAN 0 HIGH
8	GROUND

A (3x)
5:1

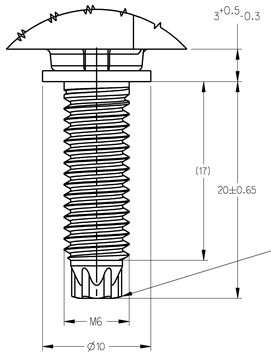

MATERIAL: ST 8.8. SURFACE ZnNi5m OR ZnN8m
STOP SURFACE OF MOUNTING STUD SHALL BE IN FULL CONTACT WITH HOLE COLLAR

NUT, BRACKET AND MOUNTING STUD SHALL BE ASSEMBLED FREE OF CLEARANCE.

USE OF A LOCK NUT IS MANDATORY.

PART NUMBER	DESCRIPTION	ACC	CMS	ENGINE	CRUISE CONTROL MESSAGING	TRANSMISSION	ABS SOFTWARE VERSION	PACCAR P/N	NOTES
400 871 254 0	ONGUARD GEN2 RADAR SENSOR	X	X	MX		AMT	E4.4B	Q21-6046-013	PACCAR
400 871 255 0	ONGUARD GEN2 RADAR SENSOR	X	X	MX		MANUAL	E4.4B	Q21-6046-014	PACCAR
400 871 256 0	ONGUARD GEN2 RADAR SENSOR	X	X	CUMMINS	CCVS1/CCVS3	AMT	E4.4B	Q21-6046-015	PACCAR
400 871 257 0	ONGUARD GEN2 RADAR SENSOR	X	X	CUMMINS	CCVS1/CCVS3	MANUAL	E4.4B	Q21-6046-016	PACCAR

THIRD ANGLE PROJECTION

General Specification: JED-334-1 , Size ISO 14405 LP						
Further Technical Data:						
Doc. Code:			Sheet:	To		
General Tolerances JED-261						
	Range of Nominal Dimensions (is mm)					
Class 1)	≥ 50	> 50 ≥ 180	> 180 ≥ 400	> 400		
Fine	0.5	1.0	1.5	2.0	±3°	
Medium	1.0	2.0	3.0	4.0		
Coarse	2.0	3.5	5.0	6.5		
Tapped Holes acc.						
1) Tolerance Class Applied Crossmarked						

Copyright WABCO®

Date	Signature
Drawn	
2019-05-14	Srinivasaperumal
Checked	
2019-05-14	McNally
Expert	

WABCO ©

ONGUARD GEN2
PACCAR, ACC&CMS, CON LEFT

Mass	Scale	Material No.			Date of first issue.	
-	-				Doc.Code	Language	Sheet
KG	1:1	400 851 253 0			053	EN	1/1
Size	CAD System						
A 0	CREO	EDM No.	Revision	Tache. Resp.	Replacement for	
		500832	6x	C	6832_MW	-

100mm

Tous Composants ou reproduits de ce dessin, tous exploités ou communiqués de ce document, qui utilisons à contrôle ou contenu concept ces o ne sont pas autorisés, sauf autorisation écrite. Tout manquement à cette règle constitue un délit donnant à droits de dommages et intérêts. Tous droits réservés en cas de délivrance du brevet ou de l'enregistrement du modèle d'utilité ou du dessin ou modèle.
Weitergabe sowie Vervielfältigung dieser Unterlage, Verwertung und Mitteilung ihres Inhalts nicht gestattet, soweit nicht ausdrücklich zugestanden. Zuwiderhandlungen verpflichten zu Schadenersatz. Alle Rechte vorbehalten für den Fall der Patenterteilung oder Gebrauchsmuster-Eintragung oder Geschmacksmuster-Eintragung.
Ceci a permis conteneur a ne ni contenu sans autorisation de ce document, qui utilisons à contrôle ou contenu concept ces o ne sont pas autorisés, sauf autorisation écrite. Tout manquement à cette règle constitue un délit donnant à droits de dommages et intérêts. Tous droits réservés en cas de délivrance du brevet ou de l'enregistrement du modèle d'utilité ou du dessin ou modèle.
Copia y la divulgación de este documento, así como el uso y la comunicación de su contenido, salvo en el caso de que se hayan sido expresamente autorizados, están prohibidos. Los infractores están obligados a indemnizar los daños y perjuicios. Todos los derechos están reservados en el caso de la concesión de una patente o el registro de un modelo de utilidad o diseño.