11.1H9	$^{+0.043}_{0}$
52H7	$^{+0.030}_{0}$
55h7	$^{0}_{-0.030}$

0 =INLET PORT
SAUGANSCHLUSS $M_{MAX.}$=100 Nm
ASPIRATION
ASPIRATIONE

2 =DISCHARGE PORT
DRUCKANSCHLUSS $M_{MAX.}$=100 Nm
REFOULEMENT
COMPRESSIONE

8. 1 =OIL SUPPLY
DRUCKOELANSCHLUSS $M_{MAX.}$=25 Nm
ORIFICE D'ARRIVEE D'HUILE
ORIFIZIO D'ARRICO OLIO

8. 2 =OIL DRAIN
OELRUECKLAUF $M_{MAX.}$=60 Nm
RETOUR D'HUILE
RETORNO OLIO

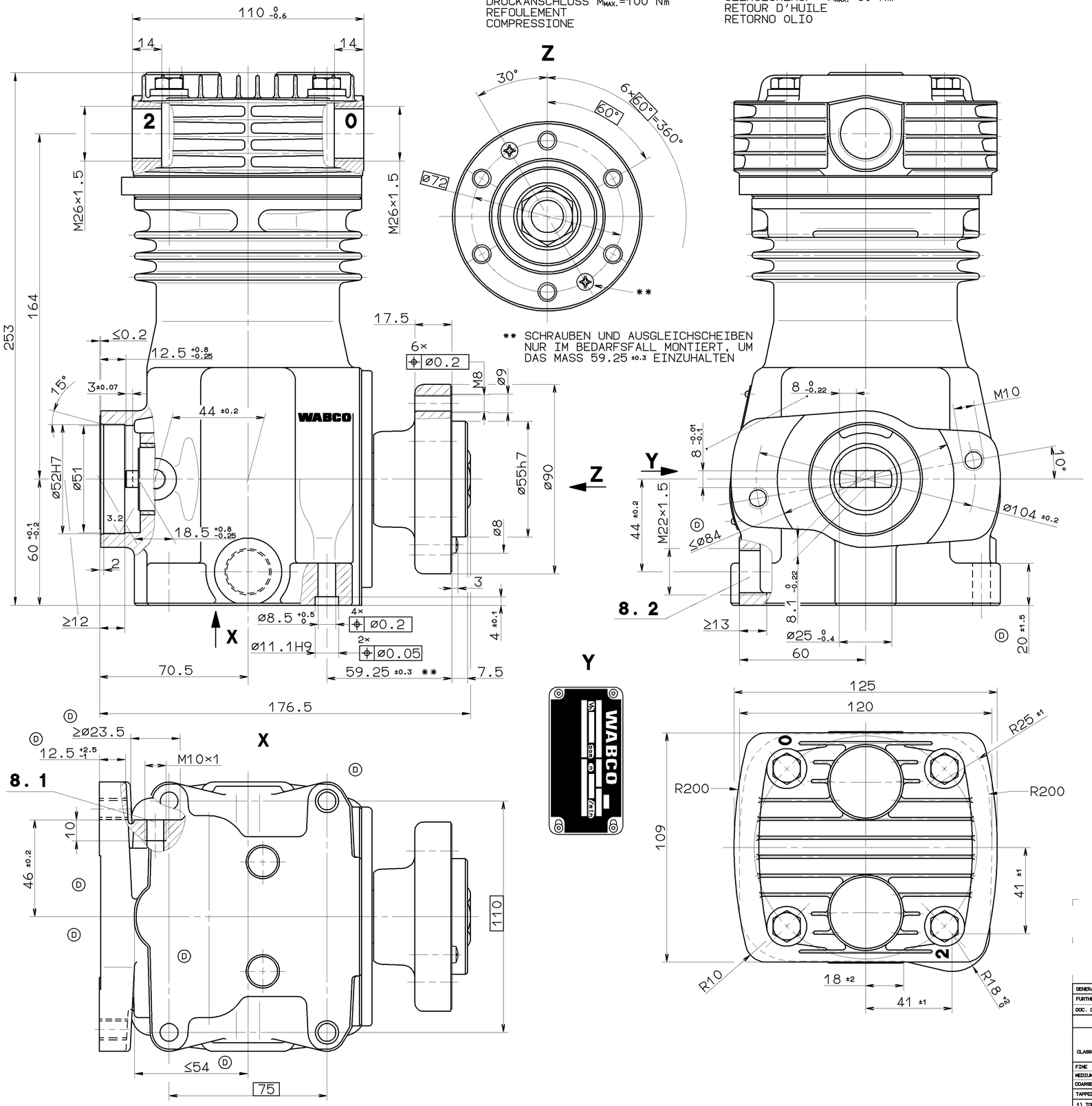

TECHNICAL DATA
TECHNISCHE DATEN
CARACTERISTIQUES TECHNIQUES
CARATTERISTICHE TECNICHE

BORE: BOHRUNG: ALESAGE: ALESAGGIO:	ø75 mm
STROKE: HUB: COURSE: CORSA:	24 mm
SWEPT VOLUME: HUBRAUM: CYLINDREE: CYLINDRATA:	106 cm^3
MAX.WORKING SPEED: MAX.BETRIEBSDREHZAHL: VITESSE D'UTILISATION MAXI.: VELOCITA DI ESERCIZIO MAX.:	n_{max}= 3500 $^1/_{min}$
OVERSPEED(TEMPORARY MAX. 4 SEC.): UEBERDREHZAHL(KURZZEITIG MAX. 4 SEC.): SURVITESSE(DE'COURTE DUREE MAXI. 4 SEC.): SOVRAVELOCITA(BREVE TEMPO SOLO MAX.4 SEC.):	n_U= 1.3 x $n_{max.}$
MAX.WORKING PRESSURE: MAX.BETRIEBSDRUCK: PRESSION D'UTILISATION MAXI.: PRESSIONE DI ESERCIZIO MAX.:	pe=18 bar

LUBRICATION: LUBRICATION SUPPLIED FROM ENGINE
SCHMIERART: UMLAUFSCHMIERUNG MIT DRUCKOELANSCHLUSS (UD)
GRAISSAGE: GRAISSAGE PAR CIRCULATION ALIMENTATION PAR LE MOTEUR
LUBRIFICAZIONE: LUBRIFICAZIONE A CIRCOLAZIONE ALIMENTAZIONE DAL MOTORE

PERFORMANCE DIAGRAM: LEISTUNGSDIAGRAMM: DIAGRAMME DE PUISSANCE: DIAGRAMMA DI POTENZA:	411 140 000 0 (997)
REQUIRED COOLING AIR SPEED: ERFORDERLICHE KUEHLLUFTGESCHWINDIGKEIT: VITESSE DE VENTILATION NECESSAIRE: VELOCITA DI VENTILAZIONE NECESSARIA:	≦ 8 bar 4m/s *
	> 8 bar 6m/s *

END PLAY OF CRANKSHAFT:
AXIALSPIEL DER KURBELWELLE: 0.2...0.6 mm
JEU AXIAL DU VILEBREQUIN:
GIOCO ASSIALE DELL'ALBERO A GOMITO:

*) MAX. PERMISSIBLE PRESSURE TEMPERATURE IN SERVICE 220° C
MAX. ZULAESSIGE DRUCKSTUTZENTEMPERATUR WAEHREND DES FAHRBETRIEBES
TEMPERATURE MAX. ADMISSIBLE EN SERVICE
TEMPERATURA MAX. AMMISSIBLE IN SERVIZIO

MAX. PERMISSIBLE TILT:
MAX. ZULAESSIGE EINBAUNEIGUNG:
INCLINAISON ADMISSIBLE MAXI.:
INCLINAZIONE AMMISSIBILE MASS.:

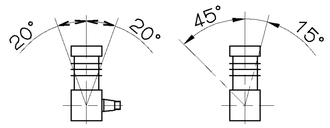

FREE FROM ASBESTOS
ASBESTFREI
EXEMPT D'AMIANTE
ESENTE D'AMIANTO

GENERAL SPECIFICATION: JED-334					
FURTHER TECHNICAL DATA:					
DOC. CODE:		SHEET:		TO	
GENERAL TOLERANCES					
CLASS 1)	RANGE OF NOMINAL DIMENSIONS (± mm) ≤50	>50 ≤180	>180 ≤400	>400	
FINE	X	0,5	1,0	1,5	2,0
MEDIUM		1,0	2,0	3,0	4,0
COARSE		2,0	3,5	5,0	6,5
TAPPED HOLES ACC. ISO 4039 / JED-152					
1) TOLERANCE CLASS APPLIED CROSSMARKED					

DCN-NO.	REV.	DATE
048277	9×D	93-01-26
048270	2×C	92-12-09
048263	5×B	92-10-06
048254	7×A	92-07-03

CADAM-DRAWING COPYRIGHT	DATE	SIGNATURE
DRAWN:	92-03-02	GROSSKOPF
CHECKED:	92-03-02	KRAMER
STANDARDIZATION:	92-03-02	PANTZER

WABCO

SINGLE CYLINDER COMPRESSOR
EINZYLINDER KOMPRESSOR
COMPRESSEUR MONOCYLINDRIQUE
COMPRESSORE MONOCILINDRICO

MASS	SCALE	PRODUCT IDENTIFICATION NO.	DOC. CODE	SHEET
KG	1:1	411 140 001 0	605	1/1
SIZE A 1	T.R.I. 140		SHAPE CODE	REPLACEMENT FOR 884 007 830 0 OF 93-05-25

100mm

EXPERT CODE 7 1 3 PRODUCT TYPE 0 0 X

TOUTE COMMUNICATION OU REPRODUCTION DE CE DOCUMENT, TOUTE EXPLOITATION OU COMMUNICATION DE SON CONTENU NON E PERMESSO CONSEGNARE A TERZI O RIPRODURRE QUESTO DOCUMENTO, NE UTILIZZARE IL CONTENUTO A RISCHI ENTIERS OU PARTIELS SOUS QUELQUE FORME QUE CE SOIT SANS AUTORISATION ECRITE DE WABCO. TOUTE INFRACTION A CES INTERDICTIONS OBLIGE LE CONTREVENANT A DES DOMMAGES-INTERETS. TOUS DROITS DE PROPRIETE INDUSTRIELLE RESERVES. NOTHAMEN EN MATTER DE BREVET ET DE MODELE MITEILUNG DIESES INHALTS NICHT ERLAUBT. SOWEIT DIESES DOKUMENT EINE ANLEITUNG, ZEICHNUNG, ABBILDUNG ODER BERECHNUNG ENTHAELT, GELTEN DIESE BESTIMMUNGEN FUER DIESE ALLE FORMEN. VERSTOESSE LASSEN EINEN ERSATZANSPRUECHEN WABCO. ALLE RECHTE FUER DEN FALL DER ERTEILUNG EINES PATENTS ODER EINER GEBRAUCHSMUSTER-EINTRAGUNG VORBEHALTEN.

NON È PERMESSO CONSEGNARE A TERZI O RIPRODURRE QUESTO DOCUMENTO, NE UTILIZZARE IL CONTENUTO A RISCHI ENTIERS OU PARTIELS SOUS QUELQUE FORME QUE CE SOIT SANS AUTORISATION ECRITE DE WABCO. TOUTE INFRACTION A CES INTERDICTIONS OBLIGE LE CONTREVENANT A DES DOMMAGES-INTERETS. TOUS DROITS DE PROPRIETE INDUSTRIELLE RESERVES. NOTHAMEN EN MATTER DE BREVET ET DE MODELE MITEILUNG DIESES INHALTS NICHT ERLAUBT. SOWEIT DIESES DOKUMENT EINE ANLEITUNG, ZEICHNUNG, ABBILDUNG ODER BERECHNUNG ENTHAELT, GELTEN DIESE BESTIMMUNGEN FUER DIESE ALLE FORMEN. VERSTOESSE LASSEN EINEN ERSATZANSPRUECHEN WABCO. ALLE RECHTE FUER DEN FALL DER ERTEILUNG EINES PATENTS ODER EINER GEBRAUCHSMUSTER-EINTRAGUNG VORBEHALTEN.

1/20/97/16-2/104.93
620/623