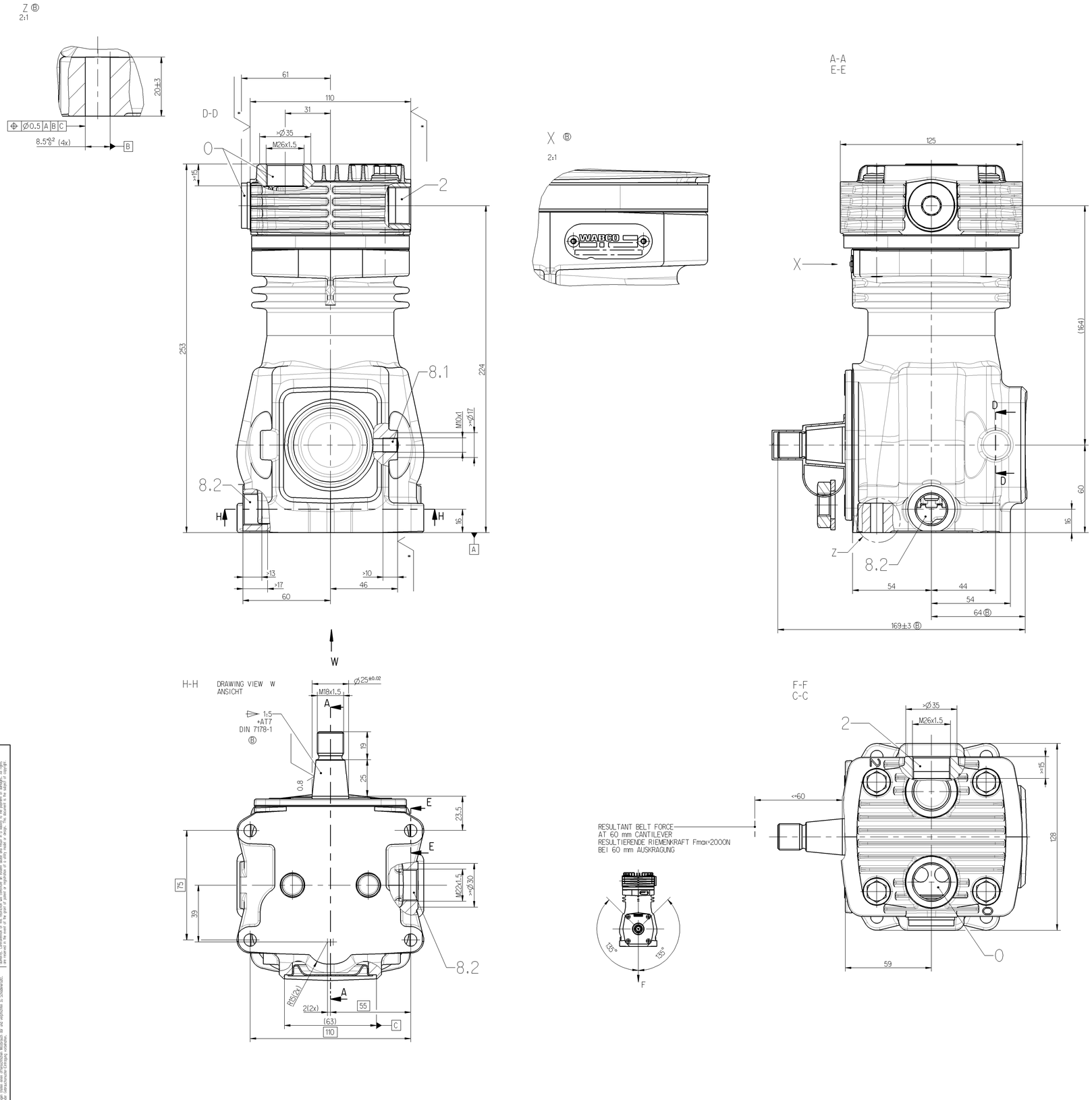

BORE: BOHRUNG:	Ø75 mm
STROKE: HUB:	36 mm
SWEPT VOLUME: HUBRAUM:	159 ccm
MAX. WORKING SPEED: MAX. BETRIEBSDREHZAHL:	n_{max}= 3000 min^{-1}
OVERSPEED (TEMPORARY MAX. 4 SEC.) : UEBERDREHZAHL (KURZZEITIG MAX. 4 SEC.) :	n_{ue}=1.3*n_{max}
MAX. WORKING PRESSURE: MAX. BETRIEBSDRUCK :	p = 10 bar Ⓑ
SHORT TERM MAX.PRESSURE AT DISCHARGE PORT (TEMPORARILY ∠= 4 SEC.) : KURZZEITIGER HOECHSTDRUCK AM DRUCKSTUTZEN (KURZZEITIG ∠= 4 SEC.) :	p = 12 bar Ⓑ
REQUIRED COOLING AIR SPEED: ERFORDERLICHE KUEHLLUFTGESCHWINDIGKEIT:	<= 8 bar 4m/s > 8 bar 6m/s
END PLAY OF CRANKSHAFT: AXIALSPIEL DER KURBELWELLE: 0.2...0.6 mm	
MAX. PERMISSIBLE TILT DURING CONTINUOUS WORKING: MAX. ZULAESSIGE NEIGUNG IM DAUERBETRIEB:	
LUBRICATION: LUBRICATION SUPPLIED FROM ENGINE SCHMIERART: UMLAUFSCHMIERUNG MIT DRUCKOELANSCHLUSS	
VALVE BASEPLATE ZINC-COATED VERSION VENTILPLATTE VERZINKT	

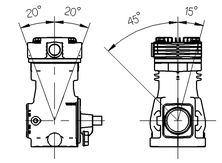

Ⓑ POWER CONSUMPTION (OPEN INTAKE PORT) ± 5%
LEISTUNGSAUFNAHME (SAUGANSCHLUSS OFFEN)
CONDITION : BRAND NEW
ZUSTAND : FABRIKNEU

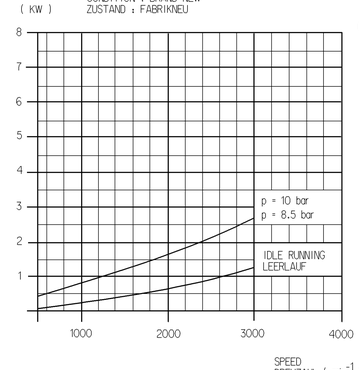

Ⓑ AIR DELIVERY : FREE AIR (OPEN INTAKE PORT ± 5%
FOERDERMENGE : ENTSPANNTE LUFT (SAUGANSCHLUSS OFFEN)
CONDITION : BRAND NEW
ZUSTAND : FABRIKNEU

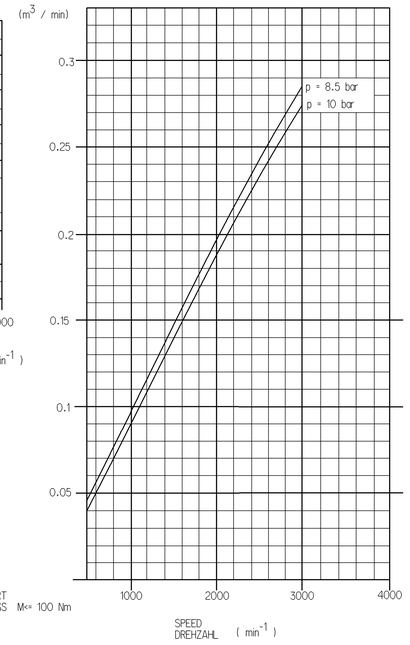

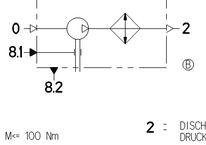

0 : INLET PORT
SAUGANSCHLUSS M<= 100 Nm

2 : DISCHARGE PORT
DRUCKANSCHLUSS M<= 100 Nm

8.1 : OIL SUPPLY
DRUCKOELANSCHLUSS M<= 15 Nm

8.2 : OIL DRAIN
OELRUECKLAUF M<= 60 Nm

PORTS PROTECTED
ANSCHLUESSE GESCHUETZT

(...) AUXILIARY DIMENSION
HILFSMASS

√* = √Rmax 25

General Specification: JED-334-0							
Further Technical Data:							
Doc. Code:			Sheet:		To		
General Tolerances JED-261							
		Range of Nominal Dimensions (in mm)					
Class 1)		± .50	> .50 ≤ 180	> 180 ≤ 400	> 400		
Fine		0.5	1.0	1.5	2.0		
Medium	X	1.0	2.0	3.0	4.0		±3°
Coarse		2.0	3.5	5.0	6.5		
Tapped Holes acc.:							
1) Tolerance Class Applied Crossmarked							

Copyright WABCO®

Date	Signature	
Drawn 2012-05-23	Wiedemann	
Checked 2012-05-25	Jaeger	
Expert O. Brandt		

WABCO

SINGLE CYLINDER COMPRESSOR
EINZYLINDER KOMPRESSOR

Mass.	Scale	Material No.	Date of first issue: 2012-05-25
9.104 kg	1:1 2:1 5:1	411 141 507 0	Doc. Code: 005 · Language: DE · Sheet: 1/1
Size A 0	CAD System Pro/E		

CDB No.	Revision	Techn. Resp.	Replacement for
158424	10 x B	5000	4111415070 of 04-06-23

100mm

The information transmitted by this document is the property of WABCO and may not be copied or made available to other parties without WABCO's consent. It may be used only for the purpose for which it is transmitted. Copyright, patent, design and trademark rights are not affected by the transmission. Die Weitergabe dieser Information durch WABCO erfolgt nur zu dem Zweck, zu welchem sie bestimmt ist. Sie darf ohne Zustimmung von WABCO weder vervielfältigt noch Dritten zugänglich gemacht werden. Sie darf auch nicht für den Wettbewerb missbraucht werden. Urheber-, Patent-, Geschmacksmuster- und Markenrechte bleiben von der Weitergabe unberührt.