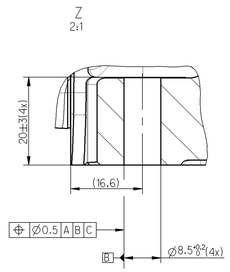

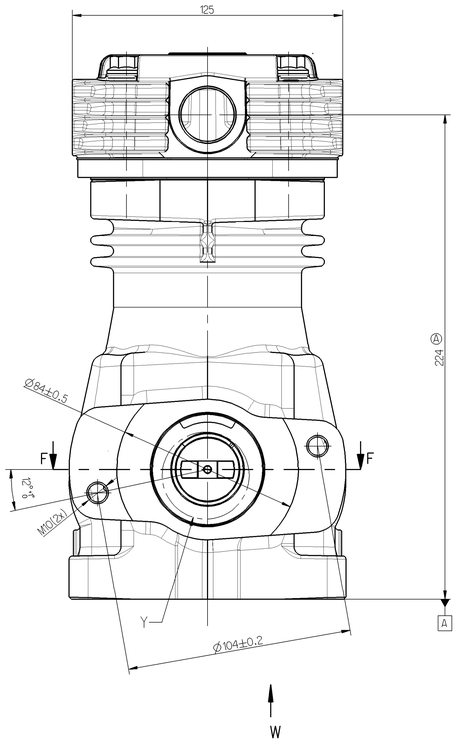

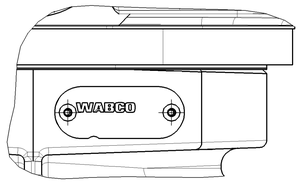

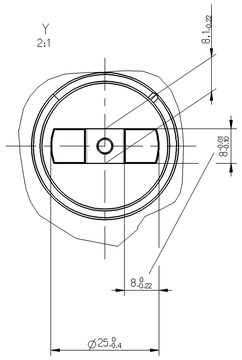

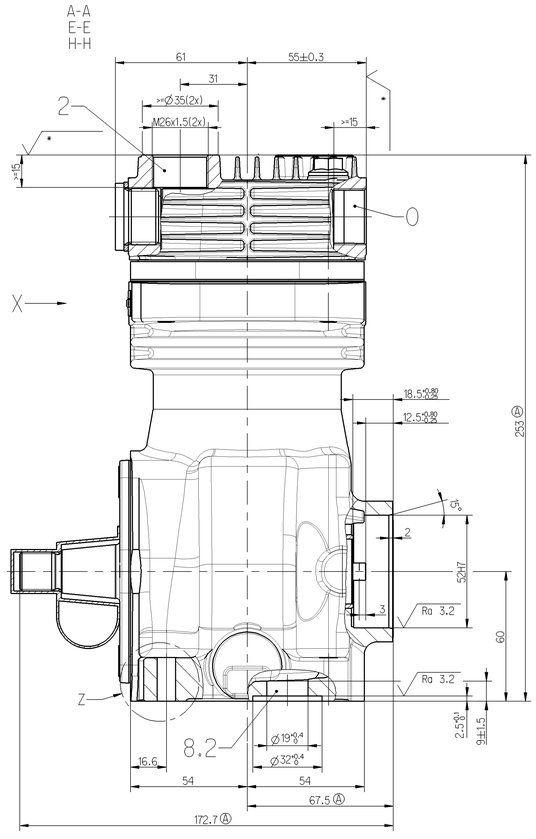

BORE:
BOHRUNG: Ø75 mm

STROKE:
HUB: 36 mm

SWEPT VOLUME:
HUBRAUM: 159 ccm

MAX. WORKING SPEED:
MAX. BETRIEBSDREHZAHL: n_{max}= 3000 min^{-1}

OVERSPEED (TEMPORARY MAX. 4 SEC.) :
UEBERDREHZAHL (KURZZEITIG MAX. 4 SEC.) : n_{ue}=1.3*n_{max}

MAX. WORKING PRESSURE:
MAX. BETRIEBSDRUCK : p = 10 bar Ⓐ

SHORT TERM MAX.PRESSURE AT DISCHARGE PORT (TEMPORARILY ∠= 4 SEC.) :
KURZZEITIGER HOECHSTDRUCK AM DRUCKSTUTZEN (KURZZEITIG ∠= 4 SEC.) : p = 12 bar Ⓐ

REQUIRED COOLING AIR SPEED:
ERFORDERLICHE KUEHLLUFTGESCHWINDIGKEIT: <= 8 bar 4m/s
> 8 bar 6m/s

END PLAY OF CRANKSHAFT:
AXIALSPIEL DER KURBELWELLE: 0.2...0.6 mm

MAX. PERMISSIBLE TILT DURING CONTINUOUS WORKING:
MAX. ZULAESSIGE NEIGUNG IM DAUERBETRIEB:

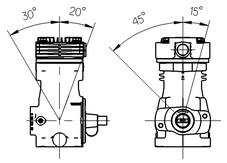

LUBRICATION: LUBRICATION SUPPLIED FROM ENGINE
SCHMIERART: UMLAUFSCHMIERUNG MIT DRUCKOELANSCHLUSS

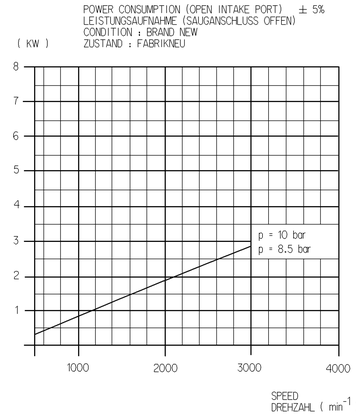

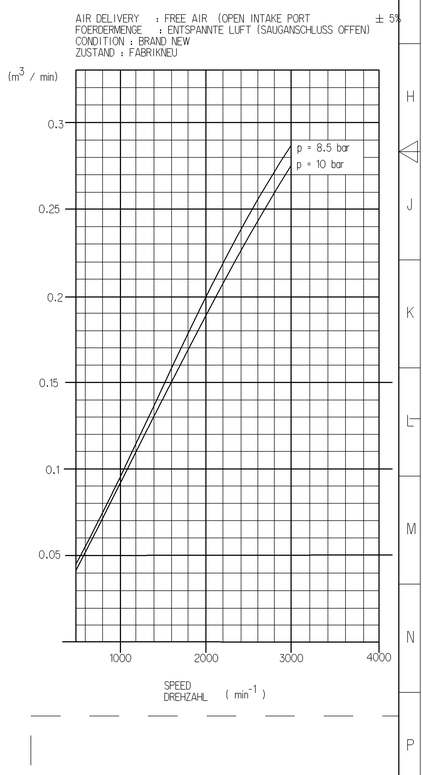

DRAWING VIEW W
ANSICHT

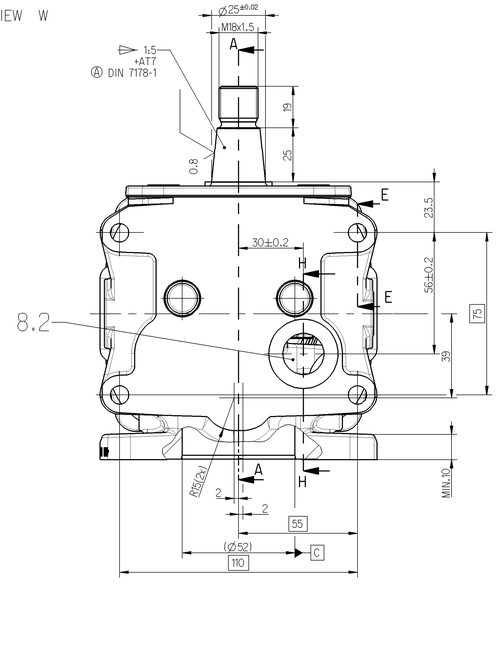

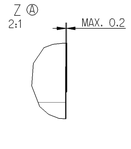

RESULTANT BELT FORCE
AT 60 mm CANTILEVER
RESULTIERENDE RIEMENKRAFT Fmax=2000N
BEI 60 mm AUSKRAGUNG

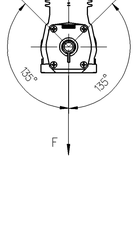

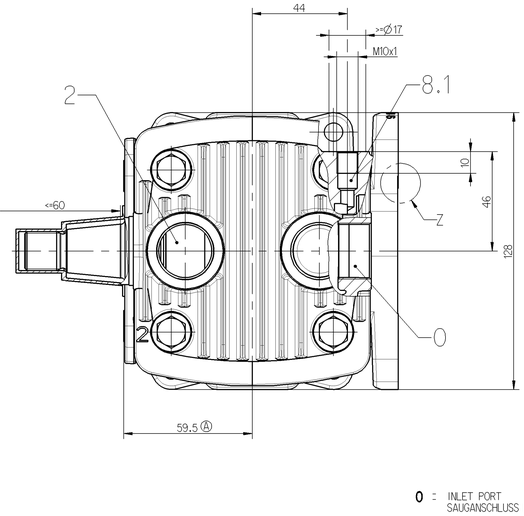

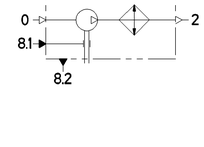

0 : INLET PORT
SAUGANSCHLUSS M<= 100 Nm

2 : DISCHARGE PORT
DRUCKANSCHLUSS M<= 100 Nm

8.1 : OIL SUPPLY
DRUCKOELANSCHLUSS M<= 15 Nm

8.2 : OIL DRAIN
OELRUECKLAUF M<= 60 Nm

PORTS PROTECTED
ANSCHLUESSE GESCHUETZT

(...) AUXILIARY DIMENSION
HILFSMASS

√* = √Rmax 25

General Specification: JED-334-0						Copyright WABCO®	WABCO
Further Technical Data:						Date / Signature	SINGLE CYLINDER COMPRESSOR
Doc. Code: CJS			Sheet: 1 To 5			DrawN: 2012-11-15 Wiedemann	EINZYLINDER KOMPRESSOR
General Tolerances JED-261						Checked: 2012-11-20 Jaeger	
	Range of Nominal Dimensions (in mm)					Expert: O. Brandt	
Class 1)	± 30	> 30 ≤ 180	> 180 ≤ 400	> 400	∢		
Fine	0.5	1.0	1.5	2.0		Mass: 9.126 kg	Scale: 1:1 2:1
Medium	X 1.0	2.0	3.0	4.0	±3°	Size: A 0	CAD System: Pro/E
Coarse	2.0	3.5	5.0	6.5			
Tapped Holes acc.:							
1) Tolerance Class Applied Crossmarked							

Material No.: 411 141 818 0
Date of first issue: 2012-11-20
Doc. Code: 005 Language: DE Sheet: 1/1
CDN No.: 159900 Revision: 9 x A Techn. Resp.: 5000 Replacement for: 4111418180 of 89-12-12
100mm

The information transmitted by this document has restrictions on its access and distribution, and may be privileged or confidential. Its disclosure, copying or use by persons other than those to whom it is addressed is prohibited. Unless otherwise agreed, our entire conditions of supply and payment are applicable, which is available upon request. Copyright of this document and any parts of it is the property of WABCO. Any reproduction, in whole or in part, is not permitted without our prior written consent.

Die Informationen, die in diesem Dokument enthalten sind, unterliegen Beschränkungen bezüglich ihrer Zugänglichkeit und Verbreitung und können vertraulich sein. Ihre Bekanntgabe, Kopierung oder Verwendung durch andere Personen als diejenigen, denen dieses Dokument zugeht, ist untersagt. Es gelten unsere gesamten Liefer- und Zahlungsbedingungen, welche auf Anfrage zur Verfügung stehen. Urheberrechte an diesem Dokument und an Teilen davon sind Eigentum der WABCO. Ohne unsere vorherige Zustimmung darf dieses Dokument weder ganz noch teilweise reproduziert werden.