ø52H7 $^{+0.030}_{0}$

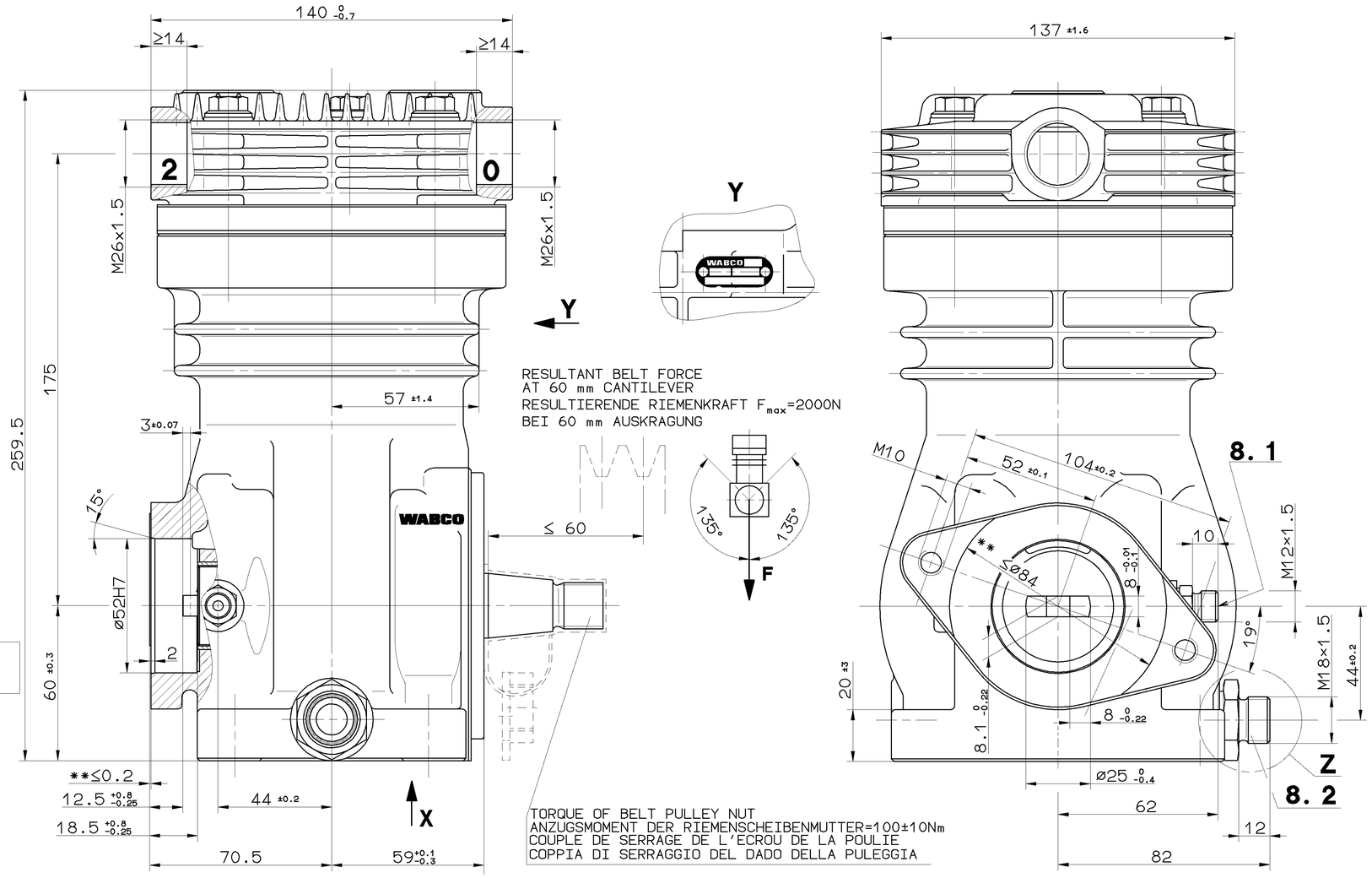

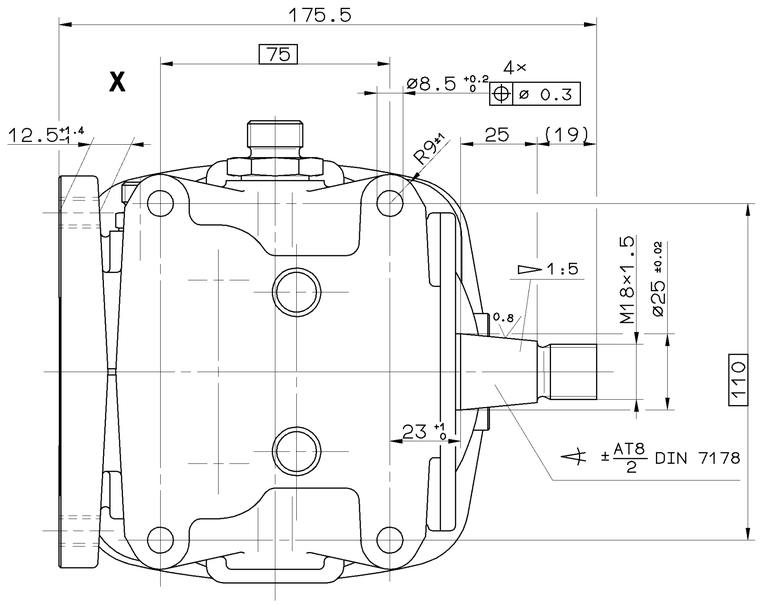

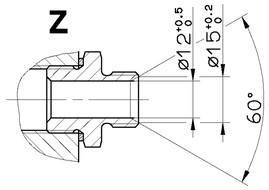

0 = INLET PORT
SAUGANSCHLUSS M ≤ 100 Nm
ASPIRATION
ASPIRAZIONE

2 = DISCHARGE PORT
DRUCKANSCHLUSS M ≤ 100 Nm
REFOULEMENT
COMPRESSIONE

8. 1 = OIL SUPPLY
DRUCKOELANSCHLUSS M ≤ 25 Nm
ORIFICE D'ARRIVEE D'HUILE
ORIFIZIO D'ARICO OLIO

8. 2 = OIL DRAIN
OELRUECKLAUF M ≤ 60 Nm
RETOUR D'HUILE
RETORNO OLIO

TECHNICAL DATA
TECHNISCHE DATEN
CARACTERISTIQUES TECHNIQUES
CARATTERISTICHE TECNICHE

BORE: BOHRUNG: ALESAGE: ALESAGGIO:	ø90 mm
STROKE: HUB: COURSE: CORSA:	36 mm
SWEPT VOLUME: HUBRAUM: CYLINDREE: CYLINDRATA:	229 cm^3
MAX.WORKING SPEED: MAX.BETRIEBSDREHZAHL: VITESSE D'UTILISATION MAXI.: VELOCITA DI ESERCIZIO MAX.:	n_{max}= 3000 $^1/_{min}$
OVERSPEED(TEMPORARY MAX. 4 SEC.): UEBERDREHZAHL(KURZZEITIG MAX. 4 SEC.): SURVITESSE(DE'COURTE DUREE MAXI. 4 SEC.): SOVRAVELOCITA(BREVE TEMPO SOLO MAX.4 SEC.):	n_U= 1.3 x $n_{max.}$
MAX.WORKING PRESSURE: MAX.BETRIEBSDRUCK: PRESSION D'UTILISATION MAXI.: PRESSIONE DI ESERCIZIO MAX.:	pe=10 bar

LUBRICATION: LUBRICATION SUPPLIED FROM ENGINE
SCHMIERART: UMLAUFSCHMIERUNG MIT DRUCKOELANSCHLUSS (UD)
GRAISSAGE: GRAISSAGE PAR CIRCULATION ALIMENTATION PAR LE MOTEUR
LUBRIFICAZIONE: LUBRIFICAZIONE A CIRCOLAZIONE ALIMENTAZIONE DAL MOTORE

PERFORMANCE DIAGRAM: LEISTUNGSDIAGRAMM: DIAGRAMME DE PUISSANCE: DIAGRAMMA DI POTENZA:	411 142 000 0 (997)
REQUIRED COOLING AIR SPEED: ERFORDERLICHE KUEHLLUFTGESCHWINDIGKEIT: VITESSE DE VENTILATION NECESSAIRE: VELOCITA DI VENTILAZIONE NECESSARIA:	6m/s *

** MAX. PERMISSIBLE PRESSURE TEMPERATURE IN SERVICE:
MAX. ZULAESSIGE DRUCKSTUTZENTEMPERATUR WAEHREND DES FAHRBETRIEBES:220°C
TEMPERATURE MAX. ADMISSIBLE EN SERVICE:
TEMPERATURA MAX. AMMISSIBILE IN SERVIZIO:

MAX. PERMISSIBLE TILT:
MAX. ZULAESSIGE EINBAUNEIGUNG:
INCLINAISON ADMISSIBLE MAXI.:
INCLINAZIONE AMMISSIBILE MASS.:

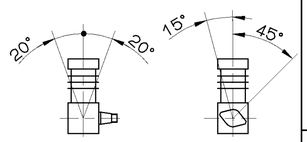

END PLAY OF CRANKSHAFT:
AXIALSPIEL DER KURBELWELLE: 0.2...0.6 mm
JEU AXIAL DU VILEBREQUIN:
GIOCO ASSIALE DELL'ALBERO A GOMITO:

FREE FROM ASBESTOS
ASBESTFREI
EXEMPT D'AMIANTE
ESENTE D'AMIANTO

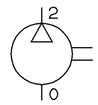

GENERAL SPECIFICATION: JED-334			
FURTHER TECHNICAL DATA:			
DOC. CODE:	SHEET:	TO	

GENERAL TOLERANCES

CLASS 1)		RANGE OF NOMINAL DIMENSIONS [± mm] ≤50	>50 ≤180	>180 ≤400	>400	∢
FINE	X	0,5	1,0	1,5	2,0	
MEDIUM		1,0	2,0	3,0	4,0	± 3°
COARSE		2,0	3,5	5,0	6,5	

TAPPED HOLES ACC. ISO 4039 / JED-152
1) TOLERANCE CLASS APPLIED CROSSMARKED

DCN-NO.	REV.	DATE
065549	1×G	98-02-27

100mm

CADAM-DRAWING COPYRIGHT

DATE	SIGNATURE
DRAWN: 98-02-27	OELKE
CHECKED: 98-02-27	GROSSKOPF
STANDARDIZATION:	

WABCO

SINGLE CYLINDER COMPRESSOR
EINZYLINDER KOMPRESSOR
COMPRESSEUR MONOCYLINDRIQUE
COMPRESSORE MONOCILINDRICO

MASS	SCALE	PRODUCT IDENTIFICATION NO.	DOC. CODE	SHEET
10,2 KG	1:1	411 142 711 0	605	1/1
SIZE A 1	T.R.I. 140		SHAPE CODE	REPLACEMENT FOR 411 142 711 0 OF 79-02-28 (G)

EXPERT CODE 7 1 3 PRODUCT TYPE 0 0 X

TOUTE COMMUNICATION OU REPRODUCTION DE CE DOCUMENT, TOUTE EXPLOITATION OU COMMUNICATION DE SON CONTENU NON ET EXPRESSEMENT INTERDITES SAUF AUTORISATION ÉCRITE. TOUTES DROITS DE PROPRIÉTÉ INTELLECTUELLE RÉSERVÉS. NÉTAMPÊTS EN MATIÈRE DE BREVETS ET DE MODÈLES UTILITAIRES. TOUTE ATTRIBUTION DE BREVET OU DÉPÔT DE MODÈLE UTILITAIRE ÉTRANGER ÉTANT RÉSERVÉE.

NON E PERMESSO CONSEGNARE A TERZI O RIPRODURRE QUESTO DOCUMENTO, NE UTILIZZARE IL CONTENUTO O RIVELARE IL CONTENUTO. SONO RISERVATI TUTTI I DIRITTI DI PROPRIETÀ INTELLETTUALE. RIVENDICAZIONE DI BREVETTO O DEPOSITO DI MODELLO DI UTILITÀ STRANIERO ESCLUSA.

NO ESTA PERMITIDO PASAR A TERCEROS, REPRODUCIR, UTILIZAR EL CONTENIDO DE ESTE DOCUMENTO O DARLO A CONOCER. TODOS LOS DERECHOS DE PROPIEDAD INTELECTUAL ESTÁN RESERVADOS. NO SE ACEPTA NINGUNA REIVINDICACIÓN DE PATENTE O REGISTRO DE MODELO DE UTILIDAD EXTRANJERO.

ZUGÄNGLICHMACHEN, DARF DIESES DOKUMENT WEDER VERVIELFÄLTIGEN, ZUGÄNGLICHMACHEN, ZUGÄNGLICHMACHEN UND DEN INHALT NICHT MITTEILEN. ALLE RECHTE FÜR GEISTIGES EIGENTUM VORBEHALTEN. KEINE PATENTANSPRÜCHE ODER EINTRAGUNG VON GEBRAUCHSMUSTERN IM AUSLAND SIND ZULÄSSIG.

NOT TO BE PASSED ON TO THIRD PARTIES, REPRODUCED, UTILIZED OR DISCLOSED WITHOUT WRITTEN PERMISSION. ALL RIGHTS FOR INTELLECTUAL PROPERTY RESERVED. NO CLAIM OR REGISTRATION OF A UTILITY MODEL OR DESIGN THIS DOCUMENT IS THE SUBJECT OF COPYRIGHT.