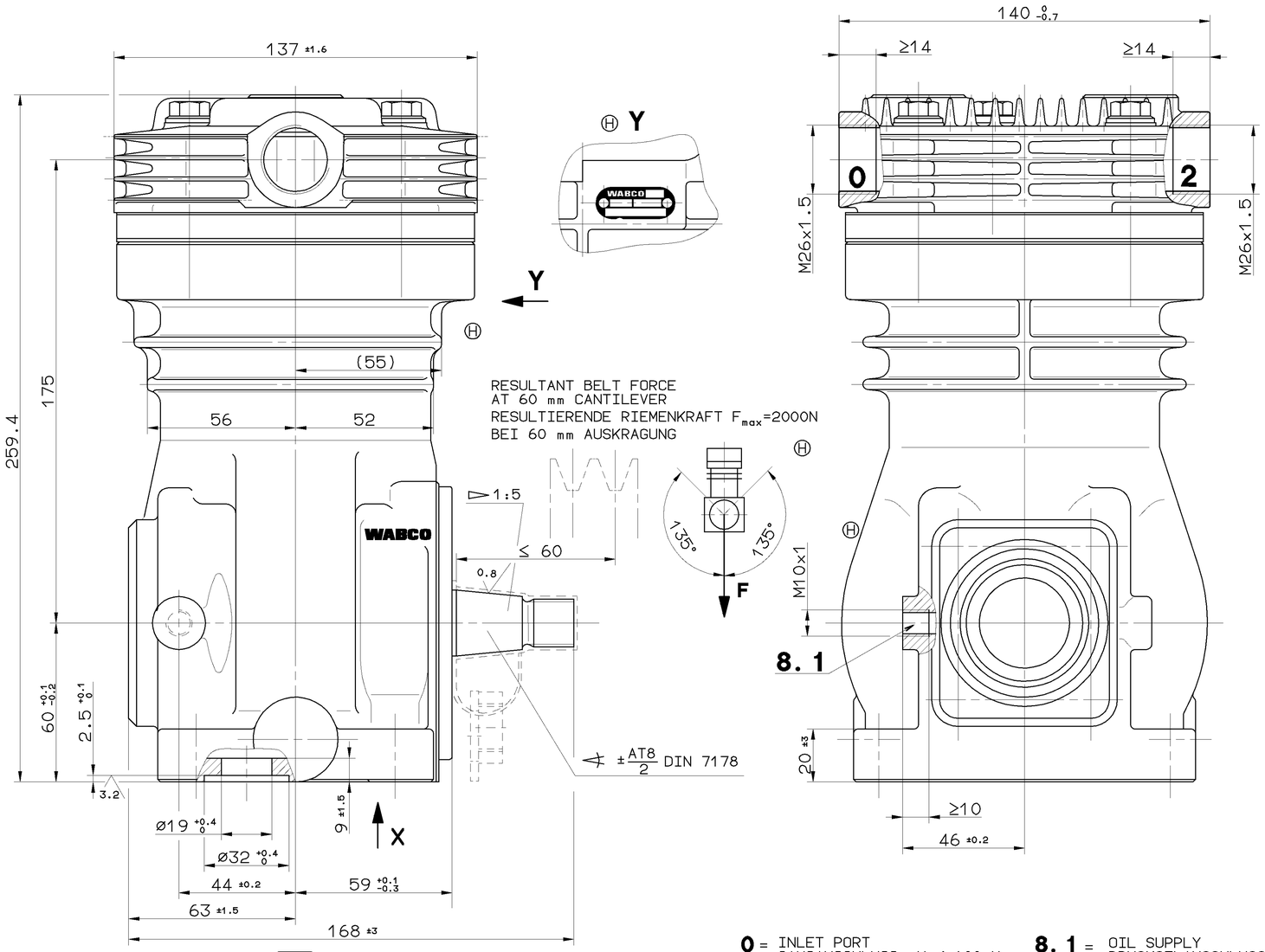

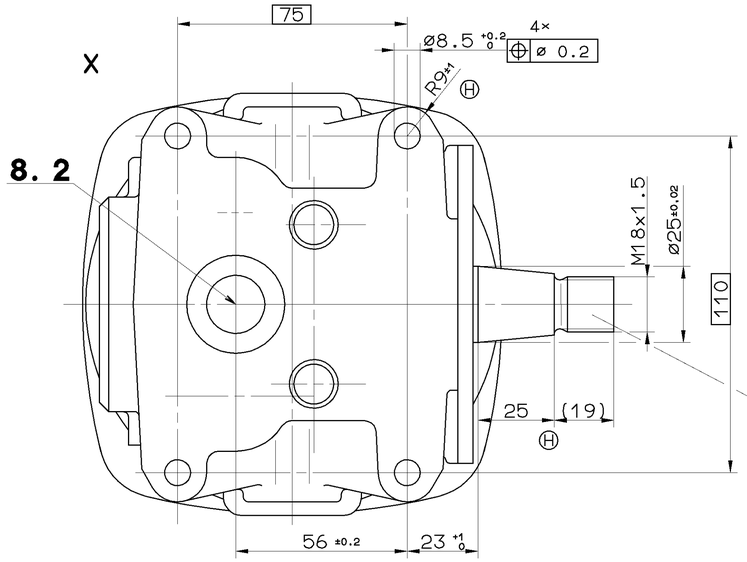

TECHNICAL DATA
TECHNISCHE DATEN
CARACTERISTIQUES TECHNIQUES
CARATTERISTICHE TECNICHE

BORE: BOHRUNG: ALESAGE: ALESAGGIO:	ø90 mm
STROKE: HUB: COURSE: CORSA:	46 mm
SWEPT VOLUME: HUBRAUM: CYLINDREE: CYLINDRATA:	293 cm^3
MAX.WORKING SPEED: MAX.BETRIEBSDREHZAHL: VITESSE D'UTILISATION MAXI.: VELOCITA DI ESERCIZIO MAX.:	n_{max}= 3000 1/min
OVERSPEED(TEMPORARY MAX. 4 SEC.): UEBERDREHZAHL(KURZZEITIG MAX. 4 SEC.): SURVITESSE(DE'COURTE DUREE MAXI. 4 SEC.): SOVRAVELOCITA(BREVE TEMPO SOLO MAX.4 SEC.):	$n_{ü}$= 1.3 x $n_{max.}$
MAX.WORKING PRESSURE: MAX.BETRIEBSDRUCK: PRESSION D'UTILISATION MAXI.: PRESSIONE DI ESERCIZIO MAX.:	pe=10 bar

LUBRICATION: LUBRICATION SUPPLIED FROM ENGINE
SCHMIERART: UMLAUFSCHMIERUNG MIT DRUCKOELANSCHLUSS (UD)
GRAISSAGE: GRAISSAGE PAR CIRCULATION ALIMENTATION PAR LE MOTEUR
LUBRIFICAZIONE: LUBRIFICAZIONE A CIRCOLAZIONE ALIMENTAZIONE DAL MOTORE

PERFORMANCE DIAGRAM:
LEISTUNGSDIAGRAMM: 411 143 000 0 (997)
DIAGRAMME DE PUISSANCE:
DIAGRAMMA DI POTENZA:

REQUIRED COOLING AIR SPEED:
ERFORDERLICHE KUEHLLUFTGESCHWINDIGKEIT: 6m/s
VITESSE DE VENTILATION NECESSAIRE:
VELOCITA DI VENTILAZIONE NECESSARIA:

MAX. PERMISSIBLE TILT:
MAX. ZULAESSIGE EINBAUNEIGUNG:
INCLINAISON ADMISSIBLE MAXI.:
INCLINAZIONE AMMISSIBILE MASS.:

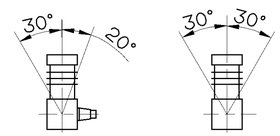

END PLAY OF CRANKSHAFT:
AXIALSPIEL DER KURBELWELLE: 0.2...0.6 mm
JEU AXIAL DU VILEBREQUIN:
GIOCO ASSIALE DELL'ALBERO A GOMITO:

MAX.PERMISSIBLE PRESSURE TEMPERATURE IN SERVICE
MAX.ZULAESSIGE DRUCKSTUTZENTEMPERATUR WAEHREND DES FAHRBETRIEBES 220°
TEMPERATURE MAX. ADMISSIBLE EN SERVICE
TEMPERATURA MAX. AMMISSIBLE IN SERVIZIO

0 = INLET PORT
SAUGANSCHLUSS M ≤ 100 Nm
Ⓗ ASPIRATION
ASPIRAZIONE

2 = DISCHARGE PORT
DRUCKANSCHLUSS M ≤ 100 Nm
Ⓗ REFOULEMENT
COMPRESSIONE

8.1 = OIL SUPPLY
DRUCKOELANSCHLUSS M ≤ 25 Nm
Ⓗ ORIFICE D'ARRIVEE D'HUILE
ORIFIZIO D'ARRICO OLIO

8.2 = OIL DRAIN
OELRUECKLAUF
RETOUR D'HUILE
RETORNO OLIO

Ⓗ FREE FROM ASBESTOS
ASBESTFREI
EXEMPT D'AMIANTE
ESENTE DI AMIANTO

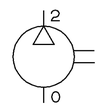

TORQUE OF BELT PULLEY NUT
ANZUGSMOMENT DER RIEMENSCHEIBENMUTTER=100±10Nm
COUPLE DE SERRAGE DE L'ECROU DE LA POULIE
COPPIA DI SERRAGGIO DEL DADO DELLA PULEGGIA

TUTTI COMMUNICAZIONI DI RIPRODUZIONE DI QUESTO DOCUMENTO, TUTTE EXPLOITATION DU COMMUNICATION DE SON CONTENU NON E PERMESSO CONSEGNARE A TERZI O RIPRODURRE QUESTO DOCUMENTO, NE UTILIZZARE IL CONTENUTO O RENDERLO ESPLICITO SENZA AUTORIZZAZIONE SCRITTA. IL TRASGRESSORE SI ASSUME LA RESPONSABILITÀ DEL DANNO. TUTTI I DIRITTI SONO RISERVATI PER LA REGISTRAZIONE DI BREVETTI E DI MODELLI DI UTILITÀ.
DIE MITTEILUNG DIESES DOKUMENTS, DIESES INHALTS SOWIE DER NUTZUNG UND MITTEILUNG ZWECK ZUGELASSENEN, ZUGESTANDENEN DIESES DOKUMENTS SIND NICHT ZULASSIGE VERSTOSSE VERPFLICHTET ZU SCHADENSERSATZ. ALLE RECHTE VORBEHALTEN FÜR DIE ERTEILUNG VON PATENTEN UND GEBRAUCHSMUSTER-EINTRAGUNG VORBEHALTEN.
NON E PERMESSO CONSEGNARE A TERZI O RIPRODURRE QUESTO DOCUMENTO, NE UTILIZZARE IL CONTENUTO O RENDERLO ESPLICITO SENZA AUTORIZZAZIONE SCRITTA. IL TRASGRESSORE SI ASSUME LA RESPONSABILITÀ DEL DANNO. TUTTI I DIRITTI SONO RISERVATI PER LA REGISTRAZIONE DI BREVETTI E DI MODELLI DI UTILITÀ.
THIS DOCUMENT AND GIVING IT TO OTHERS AND THE USE OR COMMUNICATION OF THE CONTENTS THEREOF, ARE PROHIBITED UNLESS EXPRESSLY CONCEDED. VIOLATORS ARE LIABLE FOR DAMAGES. ALL RIGHTS ARE RESERVED FOR THE GRANT OF PATENT OR REGISTRATION OF A UTILITY MODEL OR DESIGN. THIS DOCUMENT IS THE SUBJECT OF COPYRIGHT.

GENERAL SPECIFICATION: JED-334					
FURTHER TECHNICAL DATA:					
DOC. CODE:	SHEET: TD				
GENERAL TOLERANCES					
CLASS 1)	RANGE OF NOMINAL DIMENSIONS (± mm) ≤50	>50 ≤180	>180 ≤400	>400	∢
FINE X	0,5	1,0	1,5	2,0	
MEDIUM	1,0	2,0	3,0	4,0	± 3°
COARSE	2,0	3,5	5,0	6,5	
TAPPED HOLES ACC. ISO 4039 / JED-152					
1) TOLERANCE CLASS APPLIED CROSSMARKED					

DCN-NO.	REV.	DATE
065548	10×H	98-02-23
99993	G	85-11-29

CADAM-DRAWING COPYRIGHT
DATE SIGNATURE
DRAWN: 85-11-29 DUSCHEK
CHECKED: GELSE
STANDARDIZATION: SOMMER

WABCO

SINGLE CYLINDER COMPRESSOR
EINZYLINDER KOMPRESSOR
COMPRESSEUR MONOCYLINDRIQUE
COMPRESSORE MONOCILINDRICO

MASS	SCALE	PRODUCT IDENTIFICATION NO.	DOC. CODE	SHEET
9.7 KG	1:1	411 143 844 0	605	1/1
SIZE A 1	T.R.I. 140	SHAPE CODE	REPLACEMENT FOR 411 143 844 0 OF 79-02-28	

100mm

EXPERT CODE 7 1 3

PRODUCT TYPE 0 0 X

1329/016/3/04.93
600/603