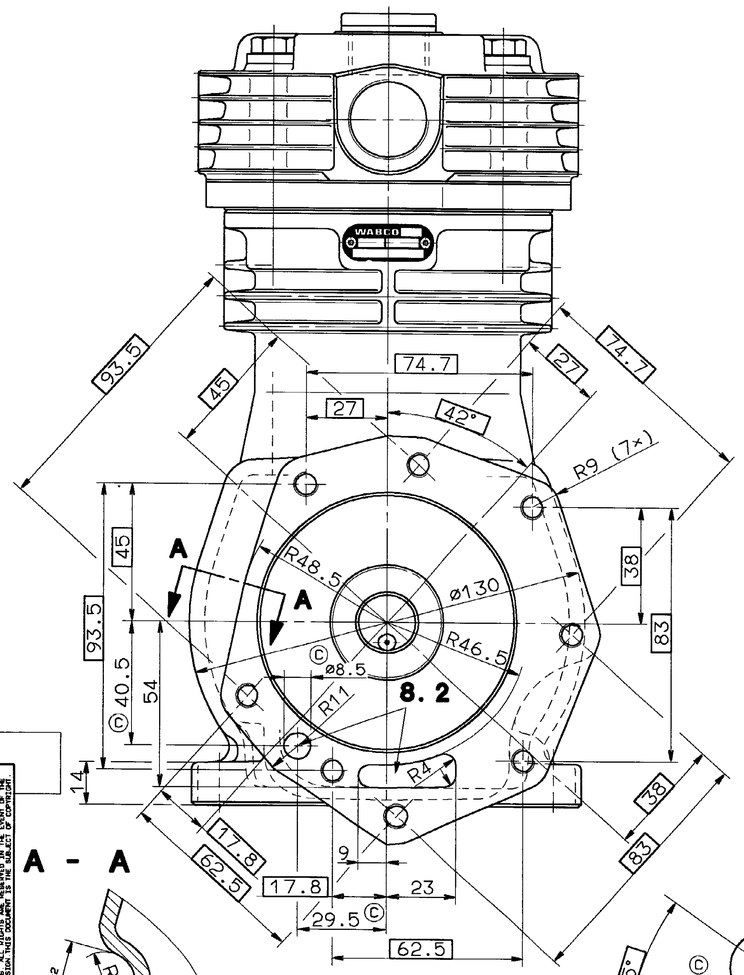

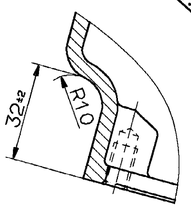

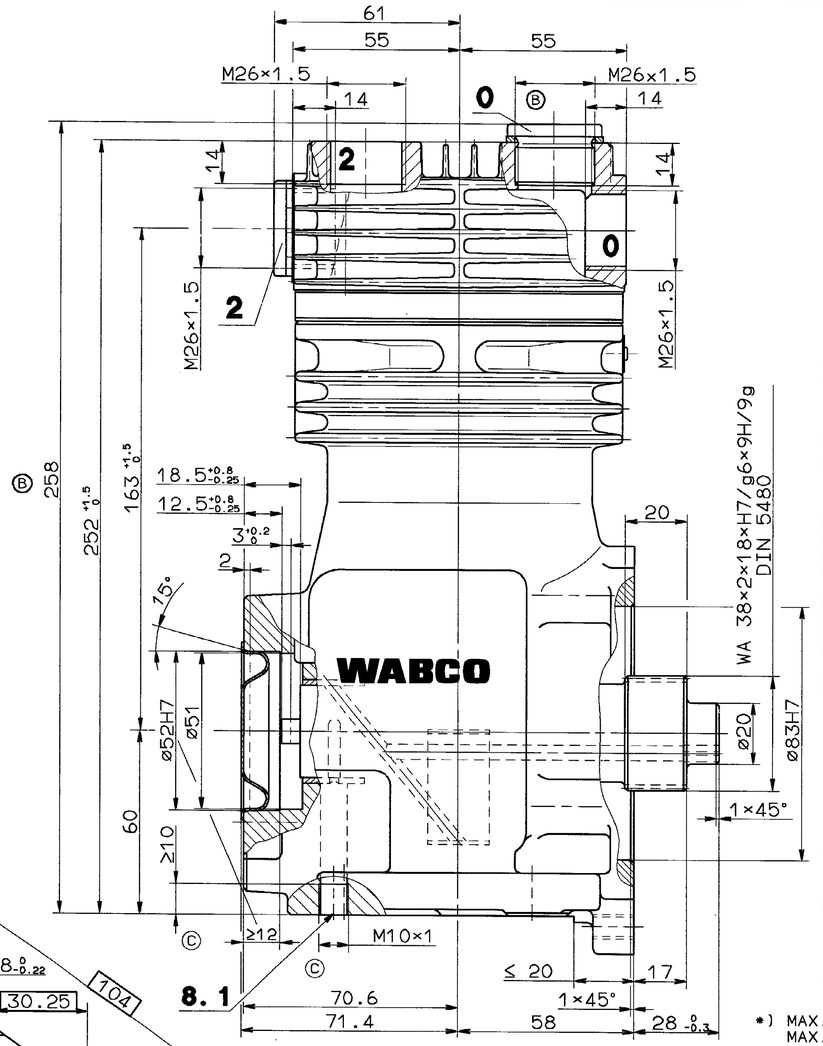

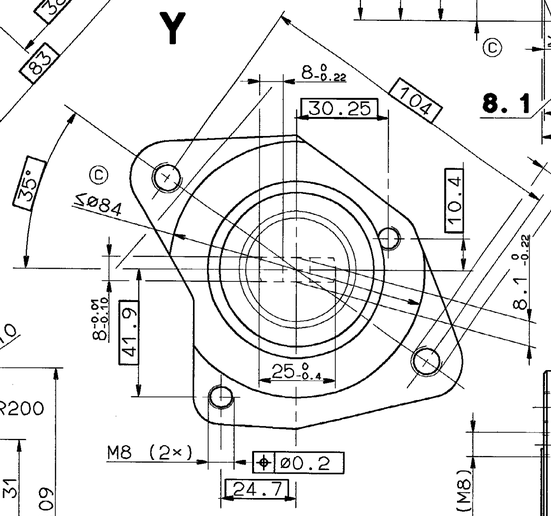

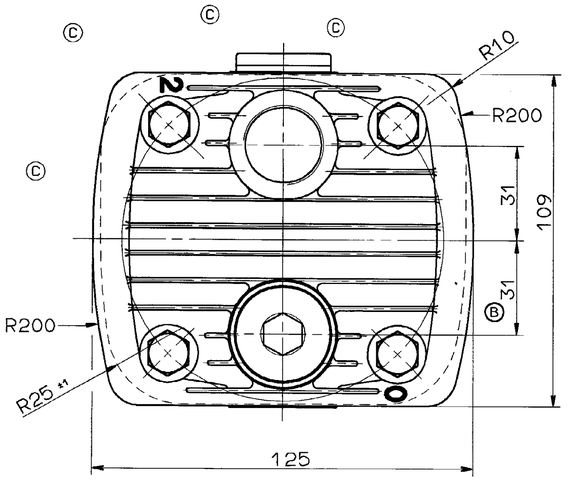

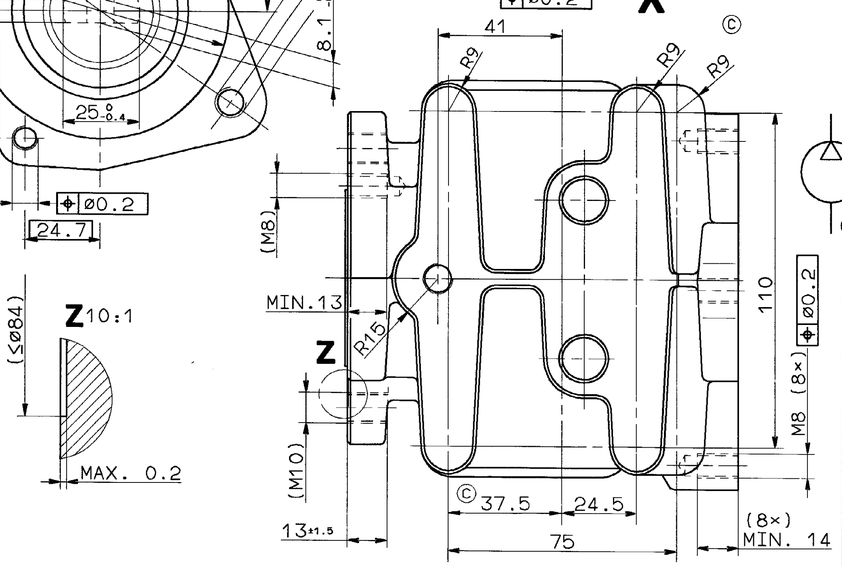

TECHNICAL DATA
TECHNISCHE DATEN
CARACTERISTIQUES TECHNIQUES
CARATTERISTICHE TECNICHE

52H7	+0.030 0
83H7	+0.035 0

BORE: BOHRUNG: ALESAGE: ALESAGGIO:	ø75 mm
STROKE: HUB: COURSE: CORSA:	36 mm
SWEPT VOLUME: HUBRAUM: CYLINDREE: CYLINDRATA:	159 cm^3
MAX.WORKING SPEED: MAX.BETRIEBSDREHZAHL: VITESSE D'UTILISATION MAXI.: VELOCITA DI ESERCIZIO MAX.:	n_{max}= 3000 1/min
OVERSPEED(TEMPORARY MAX. 4 SEC.): UEBERDREHZAHL(KURZZEITIG MAX. 4 SEC.): SURVITESSE(DE'COURTE DUREE MAXI. 4 SEC.): SOVRAVELOCITA(BREVE TEMPO SOLO MAX.4 SEC.):	n_{ue}= 1.3 x $n_{max.}$
MAX.WORKING PRESSURE: MAX.BETRIEBSDRUCK: PRESSION D'UTILISATION MAXI.: PRESSIONE DI ESERCIZIO MAX.:	p_e=18 bar

LUBRICATION: LUBRICATION SUPPLIED FROM ENGINE
SCHMIERART: UMLAUFSCHMIERUNG MIT DRUCKOELANSCHLUSS (UD)
GRAISSAGE: GRAISSAGE PAR CIRCULATION ALIMENTATION PAR LE MOTEUR
LUBRIFICAZIONE: LUBRIFICAZIONE A CIRCOLAZIONE ALIMENTAZIONE DAL MOTORE

PERFORMANCE DIAGRAM: LEISTUNGSDIAGRAMM: DIAGRAMME DE PUISSANCE: DIAGRAMMA DI POTENZA:	411 141 000 0 (997)

REQUIRED COOLING AIR SPEED: ERFORDERLICHE KUEHLLUFTGESCHWINDIGKEIT: VITESSE DE VENTILATION NECESSAIRE: VELOCITA DI VENTILAZIONE NECESSARIA:	$p_e \leq 8$ bar	4m/s
	$p_e \geq 8$ bar	6m/s

MAX. PERMISSIBLE TILT DURING CONTINUOUS WORKING:
MAX. ZULAESSIGE NEIGUNG IM DAUERBETRIEB:
INCLINAISON MAX. ADMISE EN.SERVICE CONTINU:
MASSIMA INCLINAZIONE AMMESSA IN CASO DI SERVIZIO CONTINUO:

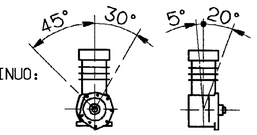

END PLAY OF CRANKSHAFT: 0.08...2 mm
AXIALSPIEL DER KURBELWELLE:
JEU AXIAL DU VILEBREQUIN:
GIOCO ASSIALE DELL'ALBERO A GOMITO:

*) MAX. PERMISSIBLE PRESSURE TEMPERATURE IN SERVICE
MAX. ZULAESSIGE DRUCKSTUTZENTEMPERATUR WAEHREND DES FAHRBETRIEBES 220° C
TEMPERATURE MAX. ADMISSIBLE EN SERVICE
TEMPERATURA MAX. AMMISSIBLE IN SERVIZIO

8. 1 = OIL SUPPLY
DRUCKOELANSCHLUSS
ORIFICE D'ARRIVEE D'HUILE
ORIFIZIO D ARRIVO OLIO

8. 2 = OIL DRAIN
OELRUECKLAUF
RETOUR D'HUILE
RITORNO OLIO

0 = INLET PORT
SAUGANSCHLUSS
ASPIRATION
ASPIRATIONE

2 = DISCHARGE PORT
DRUCKANSCHLUSS
REFOULEMENT
COMPRESSIONE

FREE FROM ASBESTOS
ASBESTFREI
EXEMPT D'AMIANTE
ESENTE D'AMIANTO

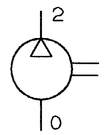

GENERAL SPECIFICATION: JED-334			
FURTHER TECHNICAL DATA:			
DOC. CODE:	SHEET:	TO	

GENERAL TOLERANCES

CLASS 1)		RANGE OF NOMINAL DIMENSIONS (± mm) ≤50	>50 ≤180	>180 ≤400	>400	∢
FINE	X	0,5	1,0	1,5	2,0	
MEDIUM		1,0	2,0	3,0	4,0	± 3°
COARSE		2,0	3,5	5,0	6,5	

TAPPED HOLES ACC. ISO 4039 / JED-152
1) TOLERANCE CLASS APPLIED CROSSMARKED.

DCN-NO.	REV.	DATE
053179	12×C	95-05-16
048299	3×B	93-07-02
048269	4×A	92-11-23

100mm

CADAM-DRAWING COPYRIGHT	DATE	SIGNATURE
DRAWN:	90-05-31	GROSSKOPF
CHECKED:	90-05-31	HEGER
STANDARDIZATION:	90-05-31	PANTZER

WABCO

SINGLE CYLINDER COMPRESSOR
EINZYLINDER KOMPRESSOR
COMPRESSEUR MONOCYLINDRIQUE
COMPRESSORE MONOCILINDRICO

MASS	SCALE	PRODUCT IDENTIFICATION NO.	DOC. CODE	SHEET
KG	1:1	411 145 010 0	605	1/1
SIZE A 1	T.R.I. 140	SHAPE CODE	REPLACEMENT FOR 884 008 0140 DF 90-01-03	

EXPERT CODE 7 1 3
PRODUCT TYPE 0 0 X

NI DONT INTRODUITES, SALF AUTORISATION EXPRESSE, TOUT MANQUEMENT A CETTE DOCUMENT A ETE DONNE CONSTITUE UN ABUS
DEVELOPED CHANGE WITH A TECHNICAL DOCUMENT IS NOT ALLOWED WITHOUT EXPRESS AUTHORISATION. ANY VIOLATION CONSTITUTES AN OFFENCE
SHAKEN ET S MODELLE
ZEICHNUNGEN DURFEN OHNE AUSDRUCKLICHE ERLAUBNIS WEDER VERVIELFALTIGT NOCH DER DRITTEN ZUGANGLICH GEMACHT WERDEN. ZUWIDERHANDLUNGEN VERPFLICHTEN ZU SCHADENSERSATZ
GRAUCHSMUSTER-EINTRAGUNG VORBEHALTEN