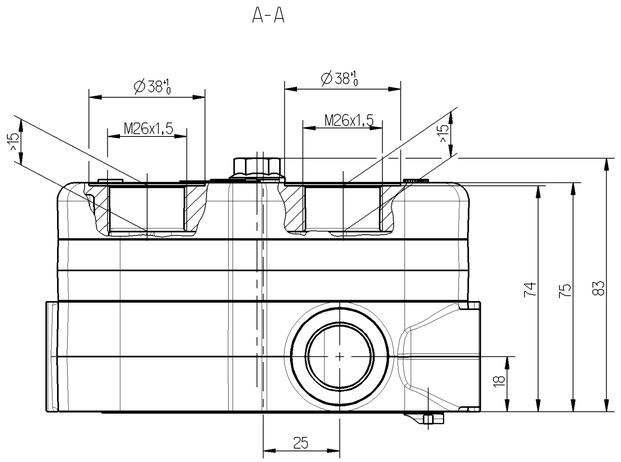

INSTALLATION INSTRUCTION :
EINBAUHINWEIS :
INDICATION POUR L'INSTALLATION:
INDICAZIONE DI MONTAGGIO :

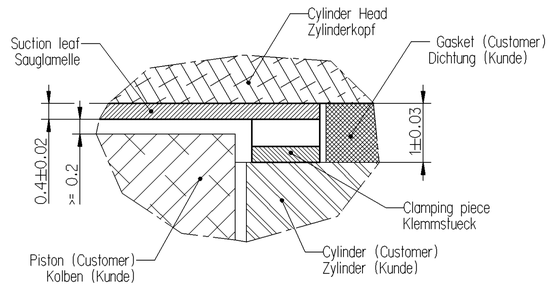

0	SUCTION PORT SAUGANSCHLUSS M<100Nm ORIFICE D'ASPIRATION ASPIRAZIONE
2	DISCHARGE PORT DRUCKANSCHLUSS M<100Nm REFOULEMENT ORIFICE DI MANDATA
9.1 - 9.3	COOLANT CONNECTION KUEHLMITTELANSCHLUSS M<100Nm CONNEXION DE FLUIDE DE REFROIDISSEMENT COLLEGAMENTO LIQUIDO REFRIGERANTE
9.4	COOLANT CONNECTION KUEHLMITTELANSCHLUSS CONNEXION DE FLUIDE DE REFROIDISSEMENT COLLEGAMENTO LIQUIDO REFRIGERANTE
9.1/9.4 ←→ 9.2/9.3	DIRECTION OF FLOW DURCHSTROEMRICHTUNG SENS DE DEBIT DIREZIONE DEL FLUSSO

Instruction for assembly / Montageanweisung

Step Schritt	Sequence Reihenfolge	Torque (Nm) Einschraubmoment	Screw angle (°) Weiterdrehwinkel
1	A, B, C, D	20 ± 2	
2	A, B, C, D		180 +10/-5
3	E	10 ± 1	
4	E		90 +10/-5

Screws / Schrauben A,B,C,D : M8-10.9 (L=200mm)

SUCTION LEAF AND CLAMPING PIECE
SAUGLAMELLE UND KLEMMSTUECK
(412 100 350 4)

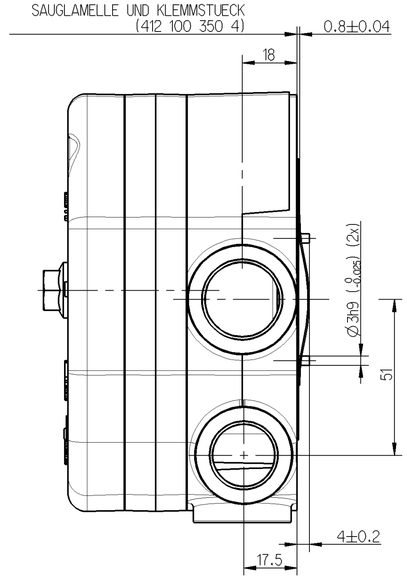

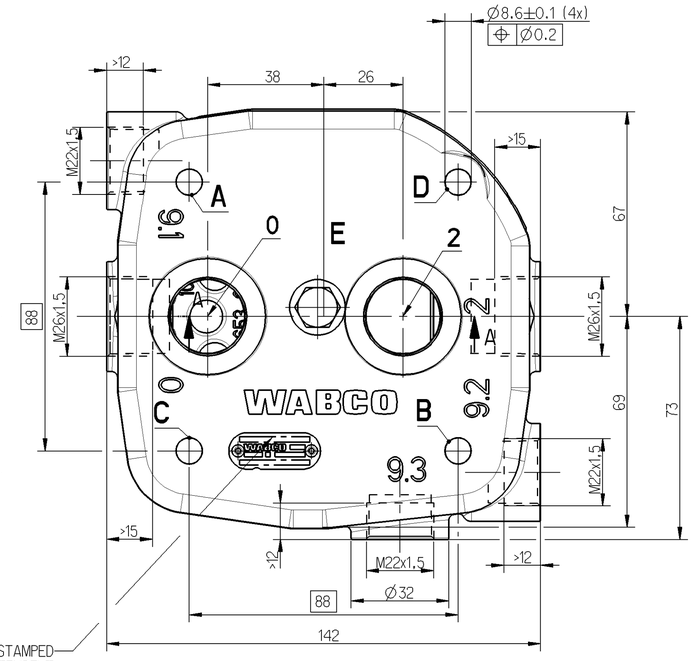

CUSTOMER-NO.: 51.54114-6087 STAMPED
KUNDEN-NR.: 51.54114-6087 GESTEMPELT

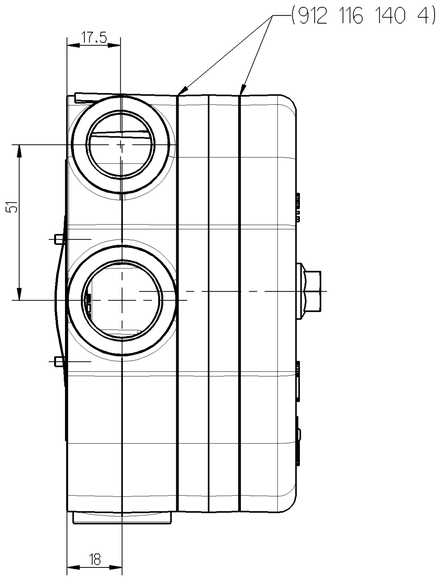

NEUES DRUCKVENTIL
HOERBIGER-NR. 30-155 339-A

QUANTITY OF COOLING WATER
KUEHLWASSERMENGE

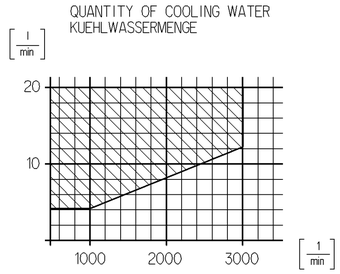

WORKING MEDIUM : BETRIEBSMEDIUM : FLUIDE D'UTILISATION: FLUIDO DI ESERCIZIO :	COMPRESSED AIR DRUCKLUFT AIR COMPRIME ARIA COMPRESSA
COOLANT : KÜHLMEDIUM : FLUIDE DE REFROIDISSEMENT : FLUIDO DI REFRIGERANTE :	WATER WASSER EAU ACQUA
BORE (CUSTOMER) : BOHRUNG (KUNDE) : ALESAGE (CLIENT) : FORO (CLIENTE) :	Ø 100 mm
SWEPT VOLUME (CUSTOMER) : HUBRAUM (KUNDE) : CILINDREE (CLIENT) : CILINDRATA (CLIENTE) :	<= 361 cm3
MAX. WORKING SPEED : MAX. BETRIEBSDREHZAHL : VITESSE D'UTILISATION MAXI.: VELOCITA'DI ROTAZIONE MAX.:	nmax = 3000 min-1
OVERSPEED (MAX. 4 SEC.) : UEBERDREHZAHL (MAX. 4 SEC.) : SURVITESSE (MAXI. 4 SEC.) : SOVRAVELOCITA (MAX. 4 SEC.) :	nue = 1.3 x nmax
MAX. WORKING PRESSURE : MAX. BETRIEBSDRUCK : PRESSION D'UTILISATION MAXI: PRESSIONE DI ESERCIZIO MAX :	12.5 bar
MAX. COOLING WATER PRESSURE : MAX. KÜHLWASSERDRUCK : PRESSION D'EAU MAXI. : PRESSIONE D'ACQUA MAX. :	2 bar
MAX. PERMISSIBLE TEMPERATURE AT DISCHARGE PORT : MAX. ZULÄSSIGE DRUCKSTUTZENTEMPERATUR : TEMPERATURE MAXI. ADMISSIBLE REFOULEMENT : TEMPERATURA MAX. AMMISSIBLE ORIFICE DI MANDATA :	220 °C

(...) =AUXILIARY DIMENSION
HILFSMASS
DIMENSION AUXILIAIRE
DIMENSIONE AUSILIARIA

C-C
5:1

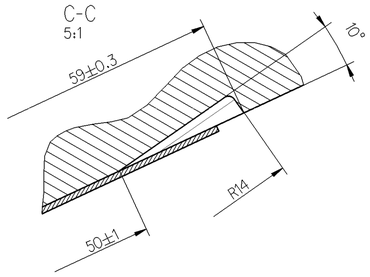

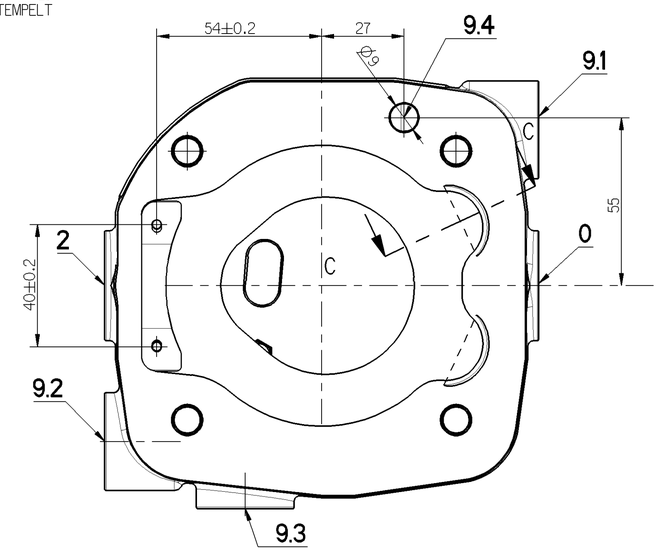

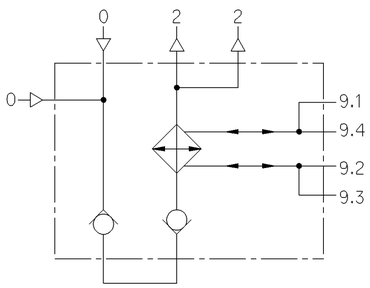

General Specification: JED-334-0					
Further Technical Data:					
Doc. Code:		Sheet:		To	
General Tolerances JED-261					
	Range of Nominal Dimensions (± mm)				
Class 1)	≤ 50	> 50 ≤ 180	> 180 ≤ 400	> 400	∢
Fine	0.5	1.0	1.5	2.0	
Medium X	1.0	2.0	3.0	4.0	±3°
Coarse	2.0	3.5	5.0	6.5	
Tapped Holes acc. /					
1) Tolerance Class Applied Crossmarked					

Copyright WABCO®

Date	Signature
Drawn 2010-11-11	Hecht
Checked 2010-11-22	Joeger
Expert Gelse	

WABCO

CYLINDER HEAD
ZYLINDERKOPF

Mass	Scale	Material No.	Date of first issue: 2010-06-11
1.888 KG	1:1	412 100 807 2	Doc.Code 005 / Language DE / Sheet 1/1
Size A 1	CAD System Pro/E	ECN-No. / Revision A / Techn. Resp. 5000	Replacement for -

100mm

Toute Communication ou reproduction de ce document, toute exploitation ou communication de son contenu sont interdites, sauf autorisation expresse. Tout manquement à cette règle constitue un délit et expose son auteur au versement de dommages et intérêts. Les droits afférents au brevet, au modèle d'utilité, au dessin ou modèle et à la marque sont réservés.

Weitergabe sowie Vervielfältigung dieser Unterlage, Verwertung und Mitteilung ihres Inhalts nicht gestattet, soweit nicht ausdrücklich zugestanden. Zuwiderhandlungen ziehen strafrechtliche Nachteile und Schadensersatz. Alle Rechte aus Patent, Gebrauchsmuster oder Geschmacksmuster vorbehalten.

Non è permesso consegnare a terzi o riprodurre questo documento, né utilizzare il contenuto o renderlo comunque noto a terzi senza autorizzazione esplicita. Ogni infrazione costituisce un illecito e obbliga ad risarcire il danno. Tutti i diritti di brevetto, di modello di utilità, di disegno o modello e di marchio sono riservati.

Copying of this document and giving it to others and the use or communication of the contents thereof, are forbidden without express authority. Contravention of this restriction will constitute an evident delict and result in a liability to the payment of damages. All rights are reserved in the event of the grant of a patent or registration of a utility model or design. The contents of this document are copyright.