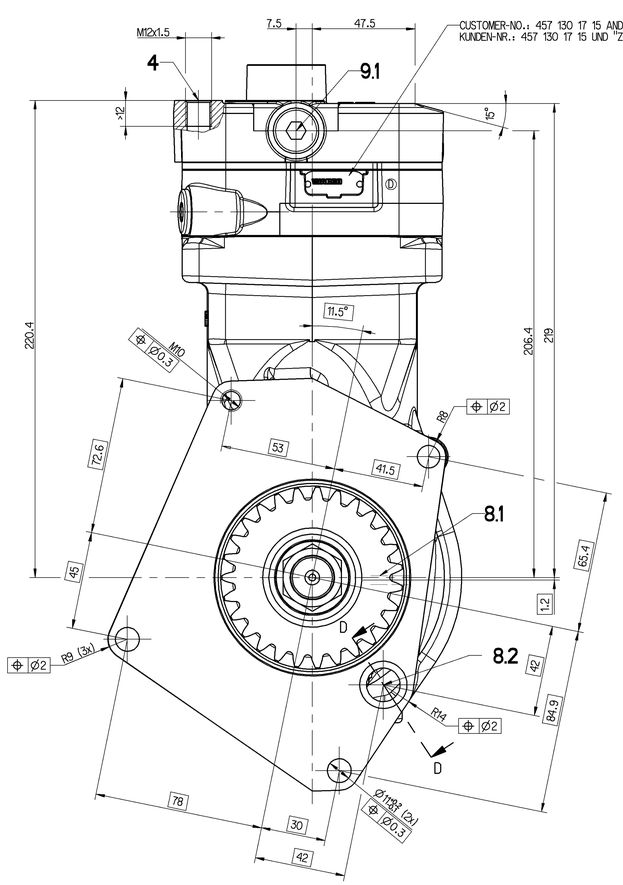

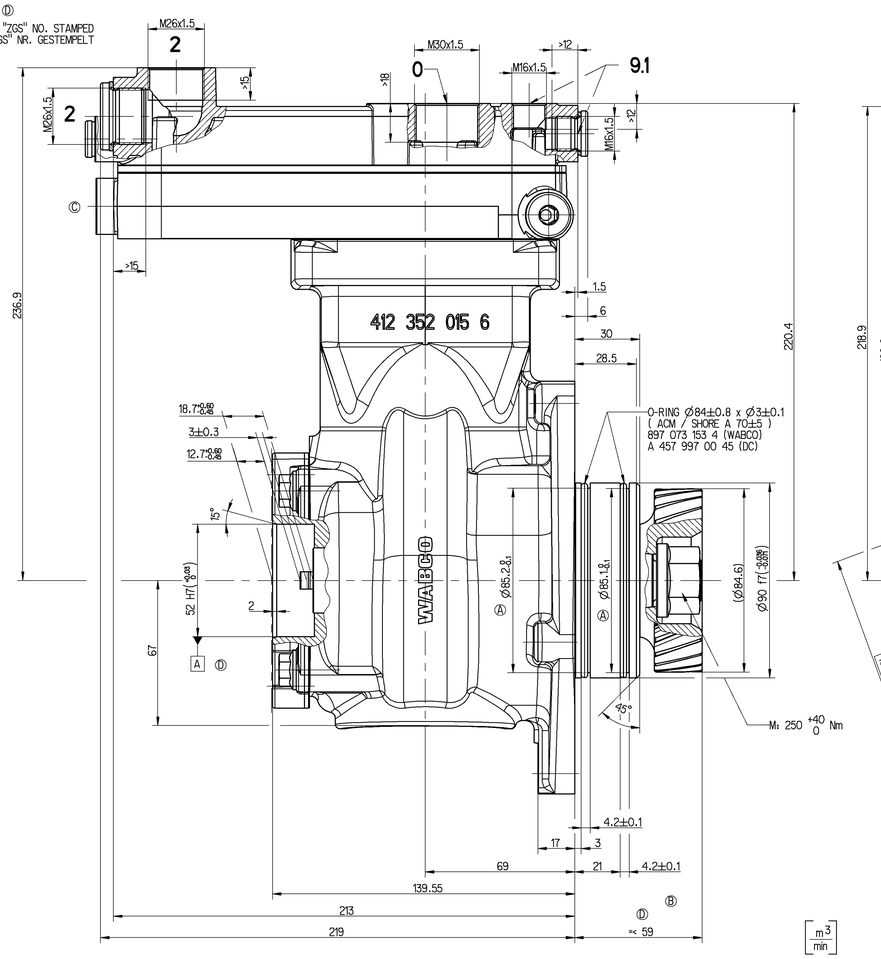

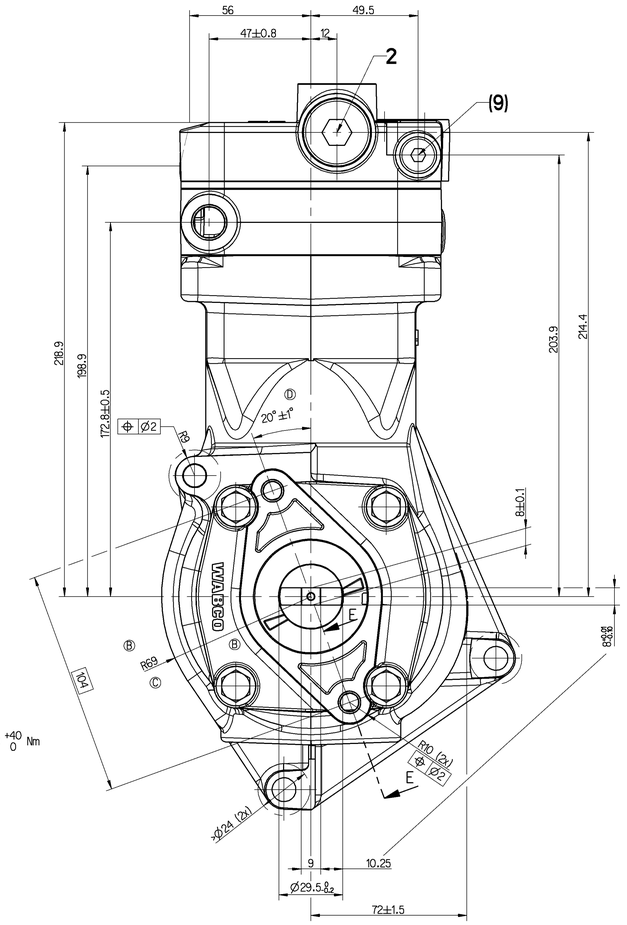

WORKING MEDIUM : / BETRIEBSMEDIUM :	AIR / LUFT
COOLANT : / KÜHLMEDIUM :	WATER WITH ANTIFREEZE / WASSER MIT FROSTSCHUTZ
BORE : / BOHRUNG :	Ø 85 mm
STROKE : / HUB :	62 mm
SWEPT VOLUME : / HUBRAUM :	352 cm^3
MAX. WORKING SPEED : / MAX. BETRIEBSDREHZAHL :	n_{max} = 3000 min^{-1}
OVERSPEED (MAX. 4 SEC) : / UEBERDREHZAHL (MAX. 4 SEC) :	n_{ue} = 1.3 x nmax
MAX. WORKING PRESSURE : / MAX. BETRIEBSDRUCK :	p_e = 12.5 bar
MAX. PRESSURE AT PRESSERPORT : / HOECHSTDRUCK AM DRUCKANSCHLUSS :	p_e = 16 bar
MAX. PERMISSIBLE PRESSURE TEMPERATURE IN SERVICE : / MAX. ZULAESSIGE DRUCKSTUTZENTEMPERATUR WAEHREND DES FAHRBETRIEBES :	220 °C
END PLAY OF CRANKSHAFT / AXIALSPIEL DER KURBELWELLE	0.08 ... 0.38 mm
LUBRICATION SUPPLIED FROM ENGINE / UMLAUFSCHMIERUNG MIT DRUCKÖLANSCHLUSS	
FREE FROM ASBESTOS / ASBESTFREI	

E-E

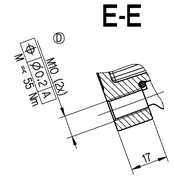

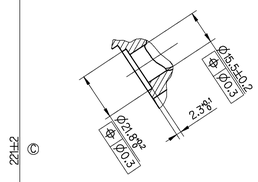

D-D

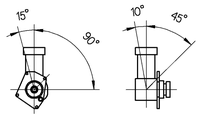

MAX. PERMISSIBLE TILT DURING CONTINUOUS WORKING
MAX. ZULAESSIGE NEIGUNG IM DAUERBETRIEB

0	SUCTION PORT / SAUGANSCHLUSS	M ≤ 120 Nm
2	DISCHARGE PORT / DRUCKANSCHLUSS	M ≤ 100 Nm
4	GOVERNOR PORT / STEUERANSCHLUSS	M ≤ 25 Nm
8.1	OIL SUPPLY / DRUCKOELANSCHLUSS	
8.2	OIL DRAIN / OELRUECKLAUF	
9.1/9.2	COOLANT CONNECTION / KUEHLMITTELANSCHLUSS	
© Ⓑ	9.1/9.2	M ≤ 35 Nm
(9)	VENTING PORT / ENTLUEFTUNGSANSCHLUSS	M ≤ 25 Nm

(...) AUXILIARY DIMENSION / HILFSMASS

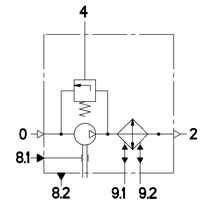

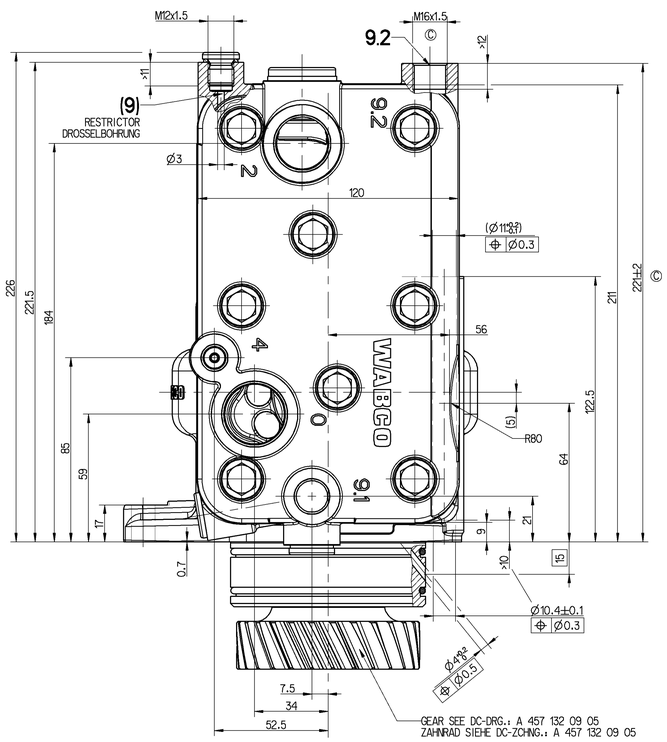

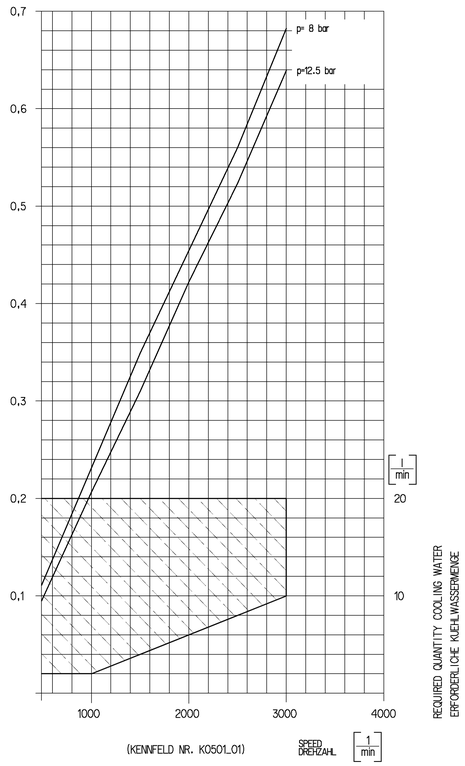

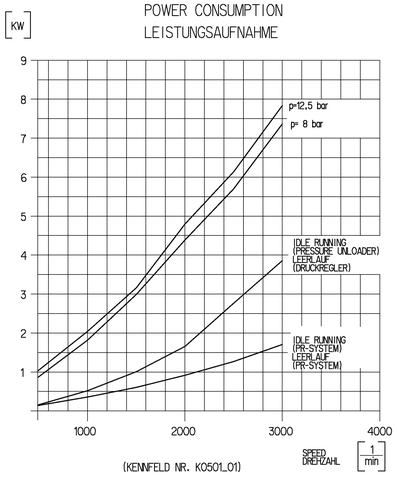

GENERAL SPECIFICATION: JED-334-0											
FURTHER TECHNICAL DATA: 412 352 010 0											
DOC. CODE: 535 SHEET: TO											
GENERAL TOLERANCES											
	RANGE OF NOMINAL DIMENSIONS (± mm)										
		> 6	> 30	> 100							
CLASS 1)	≤ 6	≤ 30	≤ 100	≤ 400	> 400						
FINE	0.5	1.0	1.5	2.0							
MEDIUM	1.0	2.0	3.0	4.0	±3°						
COARSE	2.0	3.5	5.0	6.5							
TAPPED HOLES ACC. ISO 4029 / JED-152											
1) TOLERANCE CLASS APPLIED CROSSMARKED											

080880	6xD	03-03-28	Pro/ENGINEER DRAWING COPYRIGHT						
080858	5xC	02-10-25	DATE	SIGNATURE					
080828	6xB	02-04-19	DRAWN						
074745	2xA	01-04-10	01-03-05	BRUNS					
DCN-NO.	REV.	DATE	CHECKED						
			01-03-05	HOELZEL					
			EXPERT CODE						
			7 1 6						

MASS	SCALE				
14.35 kg	1:1				
SIZE	TRI				
A 0	140				

WABCO

SINGLE CYLINDER COMPRESSOR
EINZYLINDER KOMPRESSOR

PRODUCT IDENTIFICATION NO.	DOC. CODE	SHEET
412 352 010 0	605	1/1

FUNCTION CODE	SHAPE CODE	PRODUCT TYPE	REPLACEMENT FOR
		0 0	412 352 007 0

DIESE ZEICHNUNG UND DIE DARIN ENTHALTENEN ANGABEN SIND DAS EIGENTUM DER WABCO GMBH; SIE DÜRFEN OHNE UNSERE ZUSTIMMUNG WEDER VERVIELFÄLTIGT NOCH DRITTEN ZUGÄNGLICH GEMACHT WERDEN. ZUWIDERHANDLUNGEN VERPFLICHTEN ZUM SCHADENSERSATZ. ALLE RECHTE FÜR DEN FALL DER PATENTERTEILUNG OD. GEBRAUCHSMUSTEREINTRAGUNG VORBEHALTEN.
THIS DRAWING AND THE INFORMATION CONTAINED THEREIN ARE THE PROPERTY OF WABCO GMBH; THEY MAY NOT BE REPRODUCED OR MADE ACCESSIBLE TO THIRD PARTIES WITHOUT OUR CONSENT. VIOLATIONS WILL BE PROSECUTED. ALL RIGHTS FOR THE CASE OF GRANTING OF PATENT OR REGISTRATION OF UTILITY MODEL RESERVED.

Pro/ENGINEER Wildfire 2.0 M010 — 412352010_A.prt — Pro/ENGINEER Wildfire 2.0 M010 — 412352010_A.drw — 412352010_A.dwg — 412352010_A.pdf — 412352010_A.jpg — 412352010_A.tif — 412352010_A.stl — 412352010_A.step — 412352010_A.iges — 412352010_A.pro — 412352010_A.ins — 412352010_A.ins — 412352010_A.ins