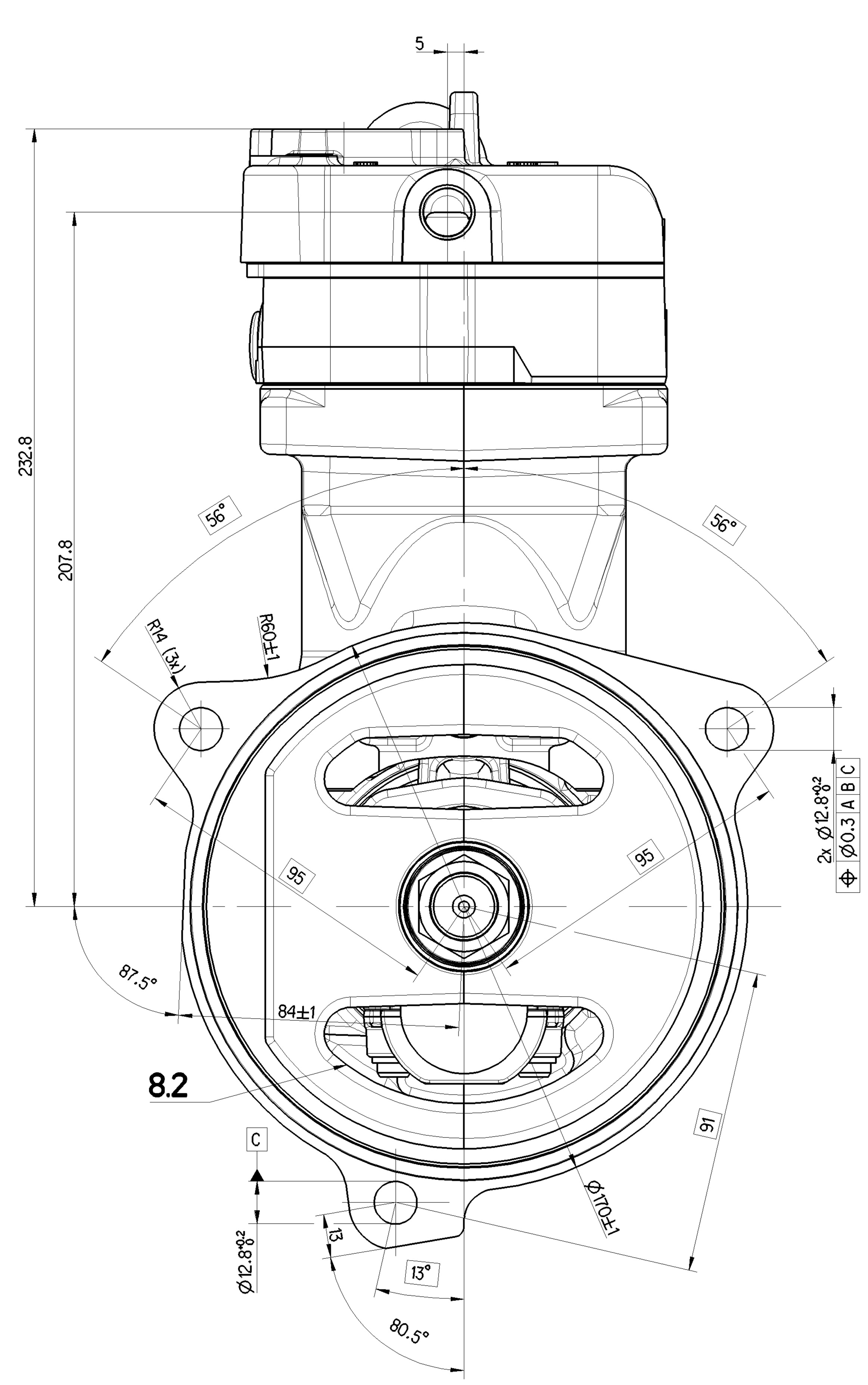

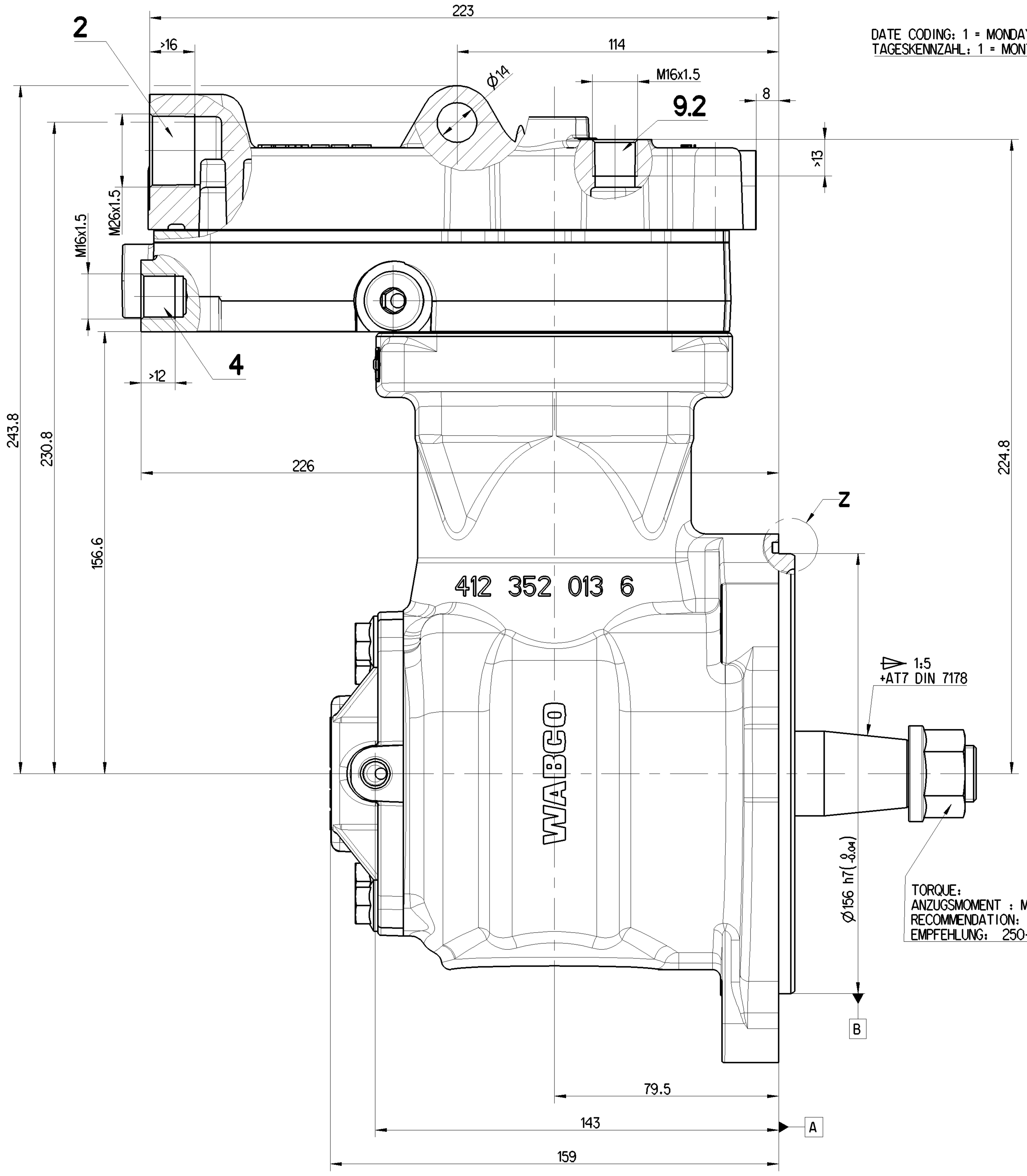

DATE CODING: 1 = MONDAY, 2 = TUESDAY ...7 = SUNDAY
TAGESKENNZAHL: 1 = MONTAG, 2 = DIENSTAG ...7 = SONNTAG

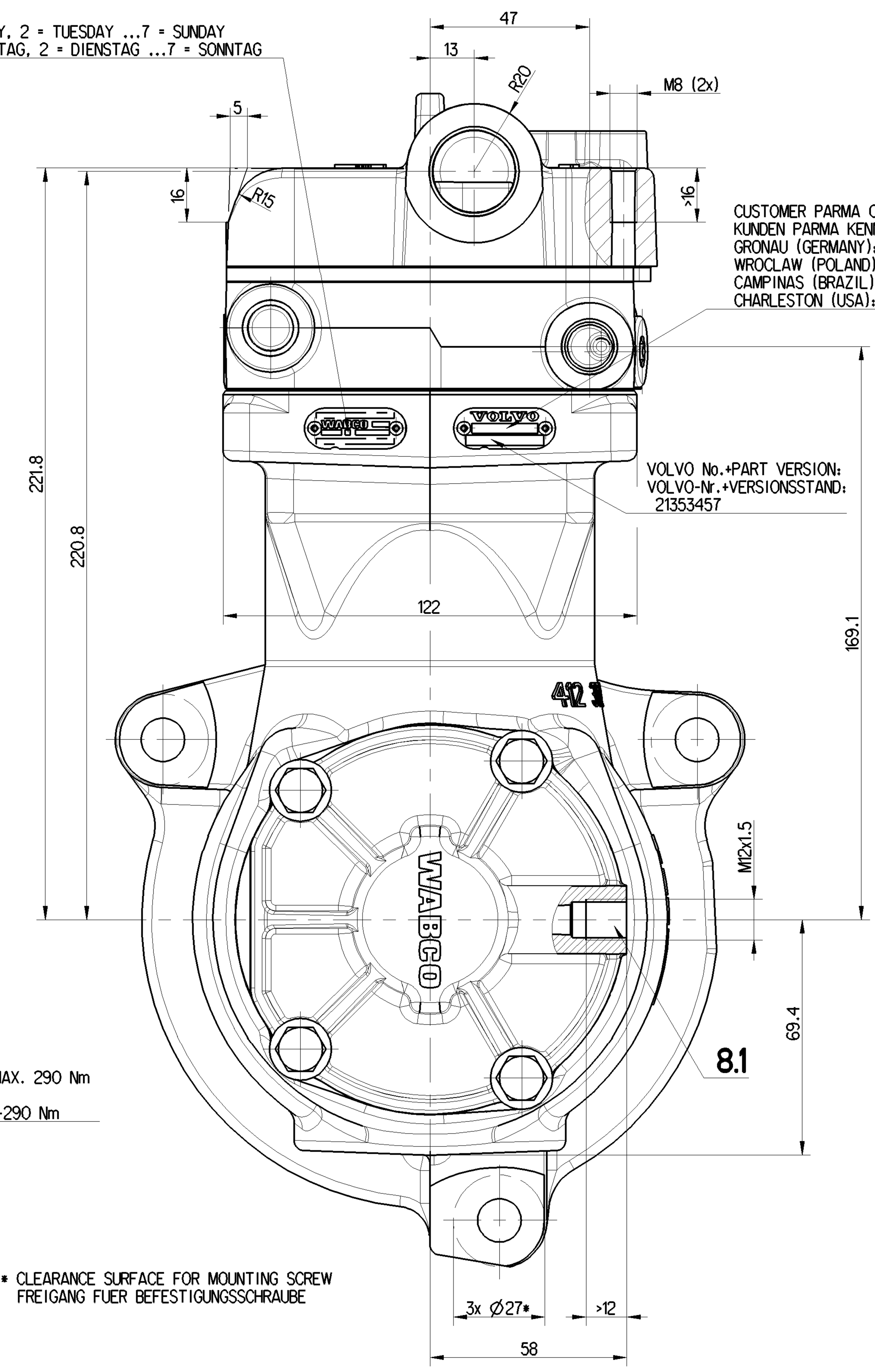

CUSTOMER PARMA CODE (SUPPLIER NUMBER):
KUNDEN PARMA KENNZAHL (LIEFERANTEN-NR.):
GRONAU (GERMANY): 6943
WROCLAW (POLAND): 32896
CAMPINAS (BRAZIL): 32877
CHARLESTON (USA): 63007

VOLVO No.+PART VERSION:
VOLVO-Nr.+VERSIONSSTAND:
21353457

* CLEARANCE SURFACE FOR MOUNTING SCREW
FREIGANG FUER BEFESTIGUNGSSCHRAUBE

WORKING MEDIUM : BETRIEBSMEDIUM :	AIR LUFT
COOLANT : KÜHLMEDIUM :	WATER WITH ANTIFREEZE WASSER MIT FROSTSCHUTZ
BORE : BOHRUNG :	Ø 85 mm
STROKE : HUB :	62 mm
SWEPT VOLUME : HUBRAUM :	352 cm³
MAX. WORKING SPEED : MAX. BETRIEBSDREHZAHL :	nmax = 3000 min-1
OVERSPEED (MAX. 4 SEC.) : UEBERDREHZAHL (MAX. 4 SEC.) :	nue = 1.3 x nmax
END PLAY OF CRANKSHAFT AXIALSPIEL DER KURBELWELLE	0.05 ... 0.35 mm

LUBRICATION SUPPLIED FROM ENGINE
UMLAUFSCHMIERUNG MIT DRUCKÖLANSCHLUSS

PAINTED BLACK ON NOT MACHINED CAST IRON SURFACES
NICHT BEARBEITETE GUSSEISENFLAECHEN SCHWARZ LACKIERT

FREE FROM ASBESTOS
ASBESTFREI

MAX. PERMISSIBLE TILT DURING CONTINUOUS WORKING
MAX. ZULAESSIGE NEIGUNG IM DAUERBETRIEB

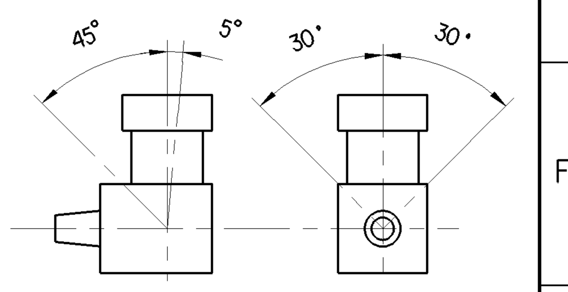

0	SUCTION PORT SAUGANSCHLUSS	
2	DISCHARGE PORT DRUCKANSCHLUSS	M <= 100 Nm
4	GOVERNOR PORT STEUERANSCHLUSS	M <= 25 Nm
8.1	OIL SUPPLY DRUCKÖLANSCHLUSS	M <= 25 Nm
8.2	OIL DRAIN ÖLRÜCKLAUF	
9	COOLANT CONNECTION KUEHLMITTELANSCHLUSS	M <= 35 Nm

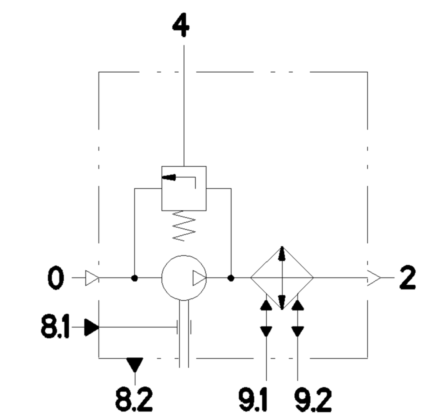

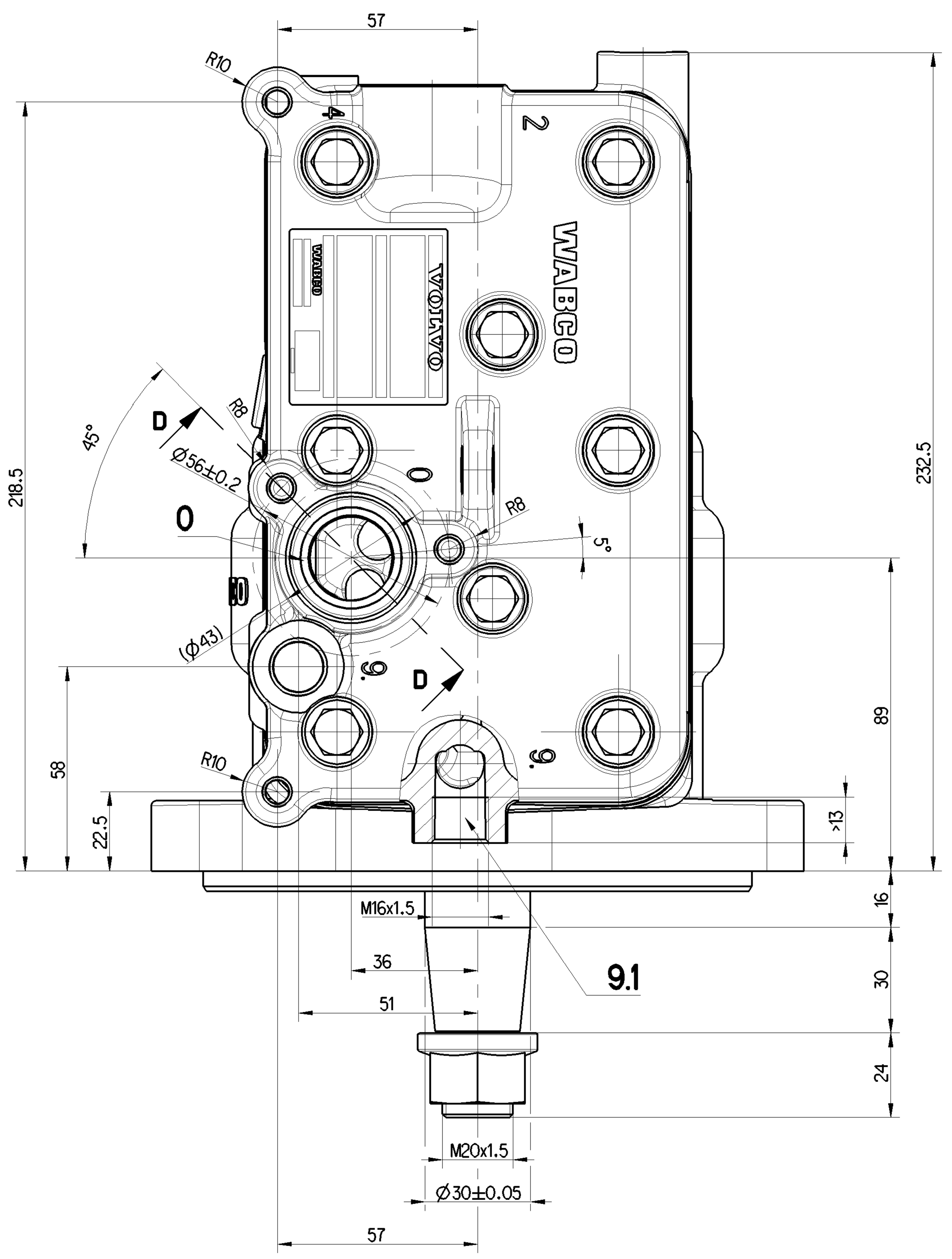

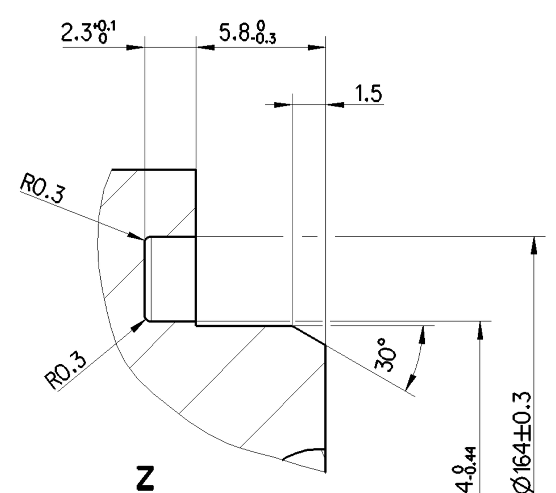

Z
5:1

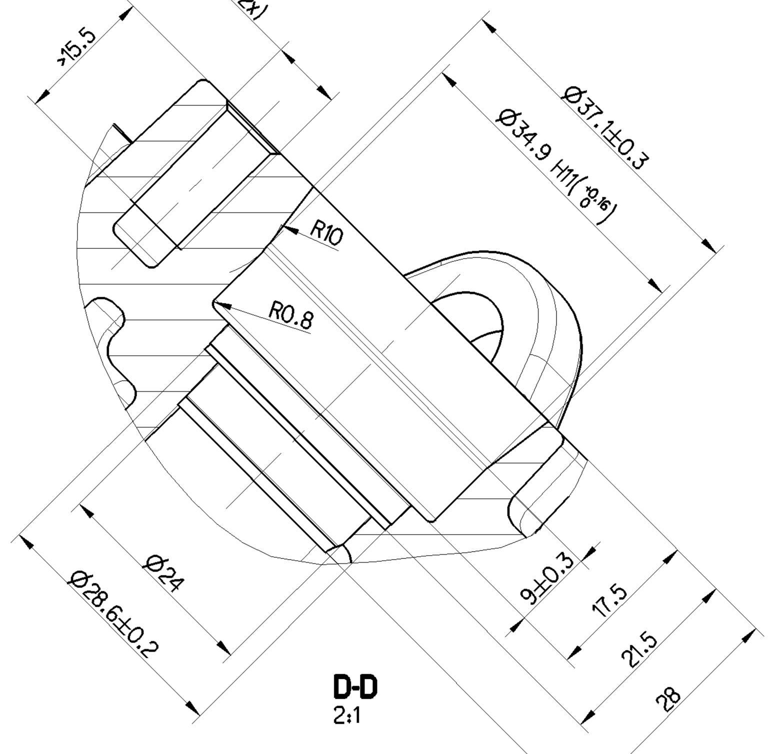

D-D
2:1

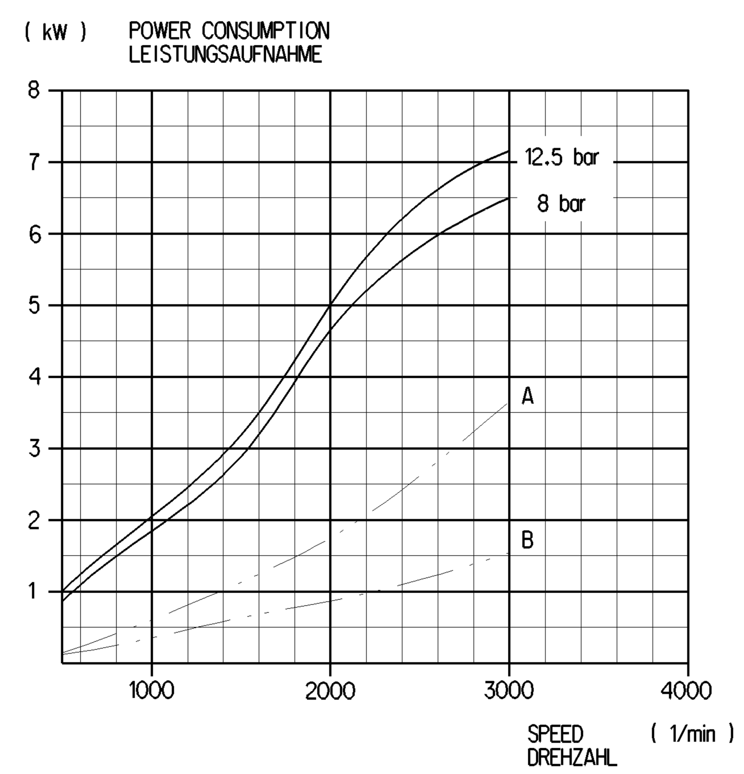

OFF LOAD
LEERLAUF

A) COMBINED UNLOADER
DRUCKREGLER

B) PR-SYTEM

(Kennfeld-Nr. K2099_01)

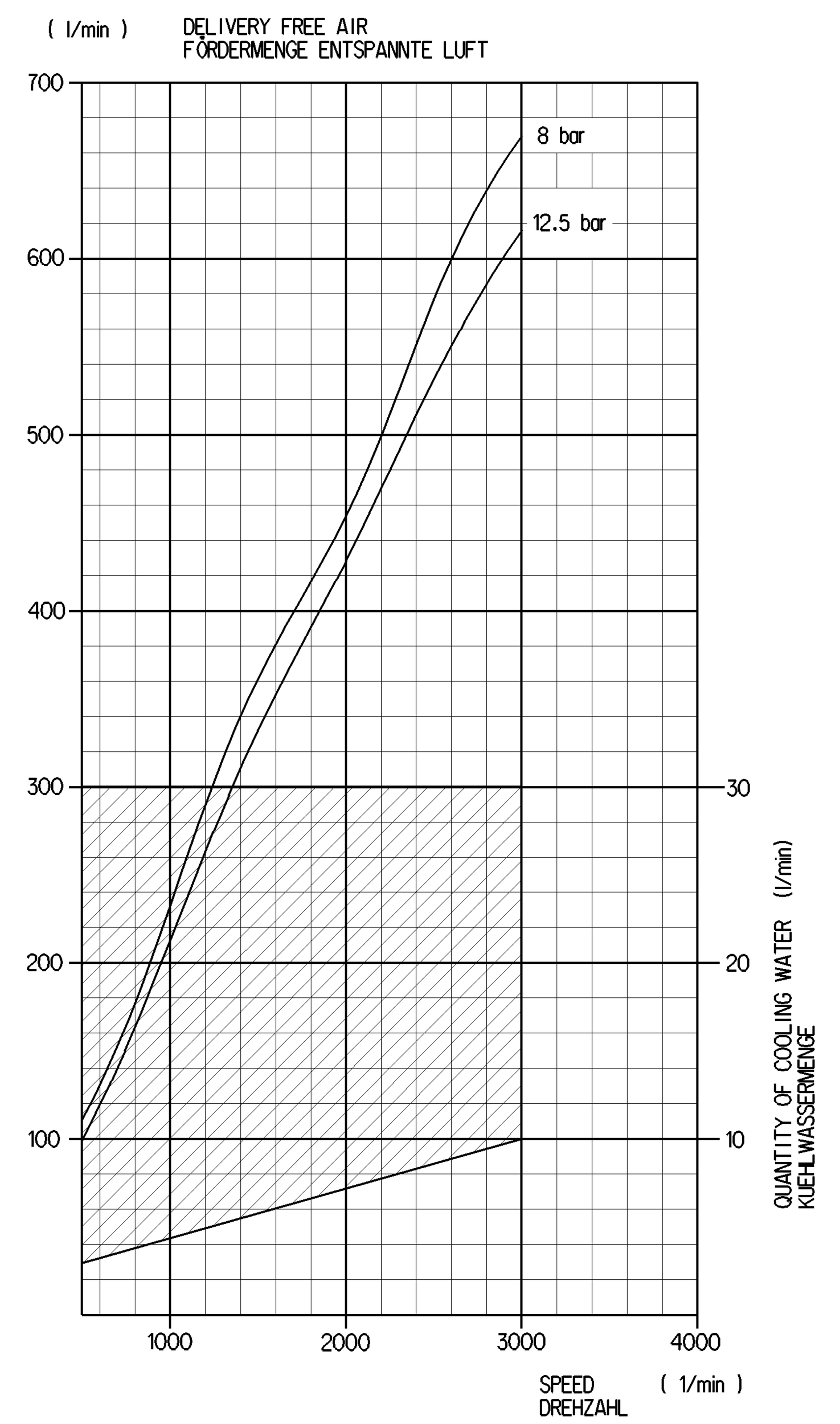

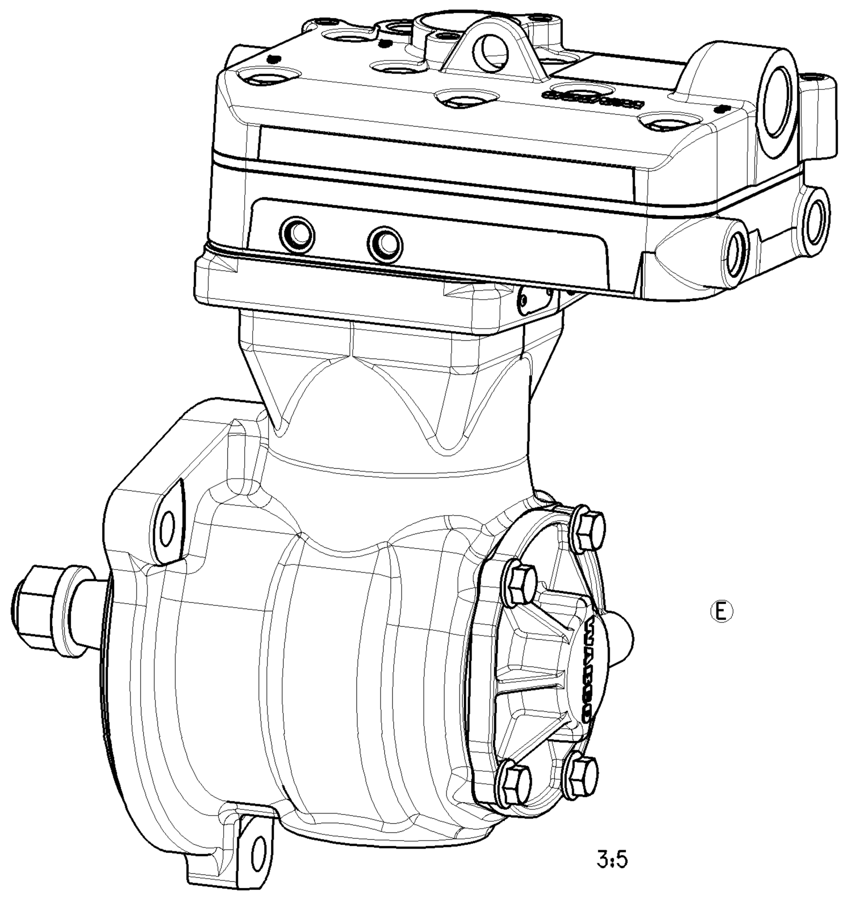

3:5

DIGITAL SHAPE MODEL IS BASIS WHERE DIMENSIONS ARE OMITTED
DAS DIGITALE 3D-MODELL IST GRUNDLAGE FUER NICHT BEMASSTE KONTUREN

TOLERANCES UNLESS OTHERWISE STATED: ⌓ 3 A B C
NICHT TOLERIERTE KONTUREN:

COMPRESSOR WITH OPTIMIZED PISTON
KOMPRESSOR MIT OPTIMIERTEN KOLBEN

General Specification: JED-334-0						
Further Technical Data: 412 352 029 0						
Doc. Code: 035			Sheet: 1 To 7			
General Tolerances JED-261						
		Range of Nominal Dimensions (± mm)				
Class 1)		≤ 50	> 50 ≤ 180	> 180 ≤ 400	> 400	∢
Fine		0.5	1.0	1.5	2.0	
Medium	X	1.0	2.0	3.0	4.0	±3°
Coarse		2.0	3.5	5.0	6.5	
Tapped Holes acc. JED-152						
1) Tolerance Class Applied Crossmarked						

Copyright WABCO®

Date	Signature
Drawn	
2019-01-17	Grosskopf
Checked	
2019-02-04	Joeger
Expert	
Großkopf	

WABCO
SINGLE CYLINDER COMPRESSOR
EINZYLINDER KOMPRESSOR

Mass	Scale	Material No.	Date of first issue:	2009-01-22	
14.823 KG	1:1	412 352 029 0	Doc.Code: 005	Language: DE	Sheet: 1/1
Size: A 0	CAD System: Pro/E	ECN-No.: 500406	Revision: 1 x E	Techn. Resp.: 5000	Replacement for: 412 352 004 0

Toute Communication ou reproduction de ce document, toute exploitation ou communication de son contenu sont interdites, sauf autorisation expresse. Tout manquement a cette regle constitue un abus evident et expose son auteur au versement de dommages et interets. Tous droits de propriete industrielle reserves, notamment en matiere de brevets et de modeles.
Non e permesso consegnare a terzi o riprodurre questo documento, ne utilizzarne il contenuto o renderlo comunque noto a terzi senza autorizzazione esplicita. Ogni infrazione costituira un evidente abuso e comportera il risarcimento dei danni subiti. E'fatta riserva di tutti i diritti derivanti da brevetti o modelli.
Weitergabe sowie Vervielfaeltigung dieser Unterlage, Verwertung und Mitteilung ihres Inhalts nicht gestattet, soweit nicht ausdruecklich zugestanden. Zuwiderhandlungen stellen einen offensichtlichen Missbrauch dar und verpflichten zu Schadenersatz. Alle Rechte fuer den Fall der Patenterteilung oder Gebrauchsmuster-Eintragung vorbehalten.
Copying of this document and giving it to others and the use or communication of the contents thereof, are forbidden without express authority. Contravention of this restriction will constitute an evident abuse and result in a liability to the payment of damages. All rights are reserved in the event of the grant of patent or registration of a utility model or design. This document is the subject of copyright.