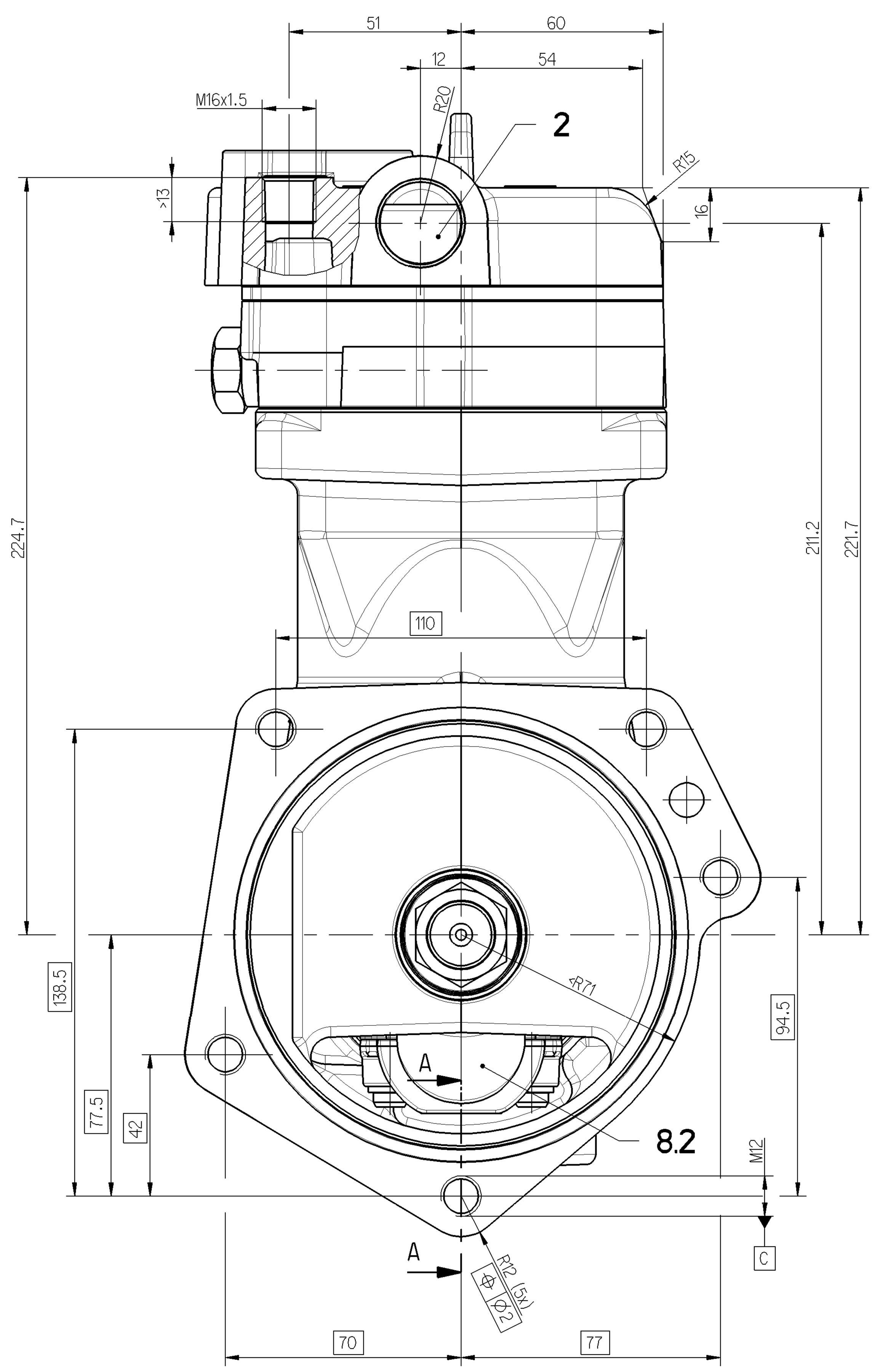

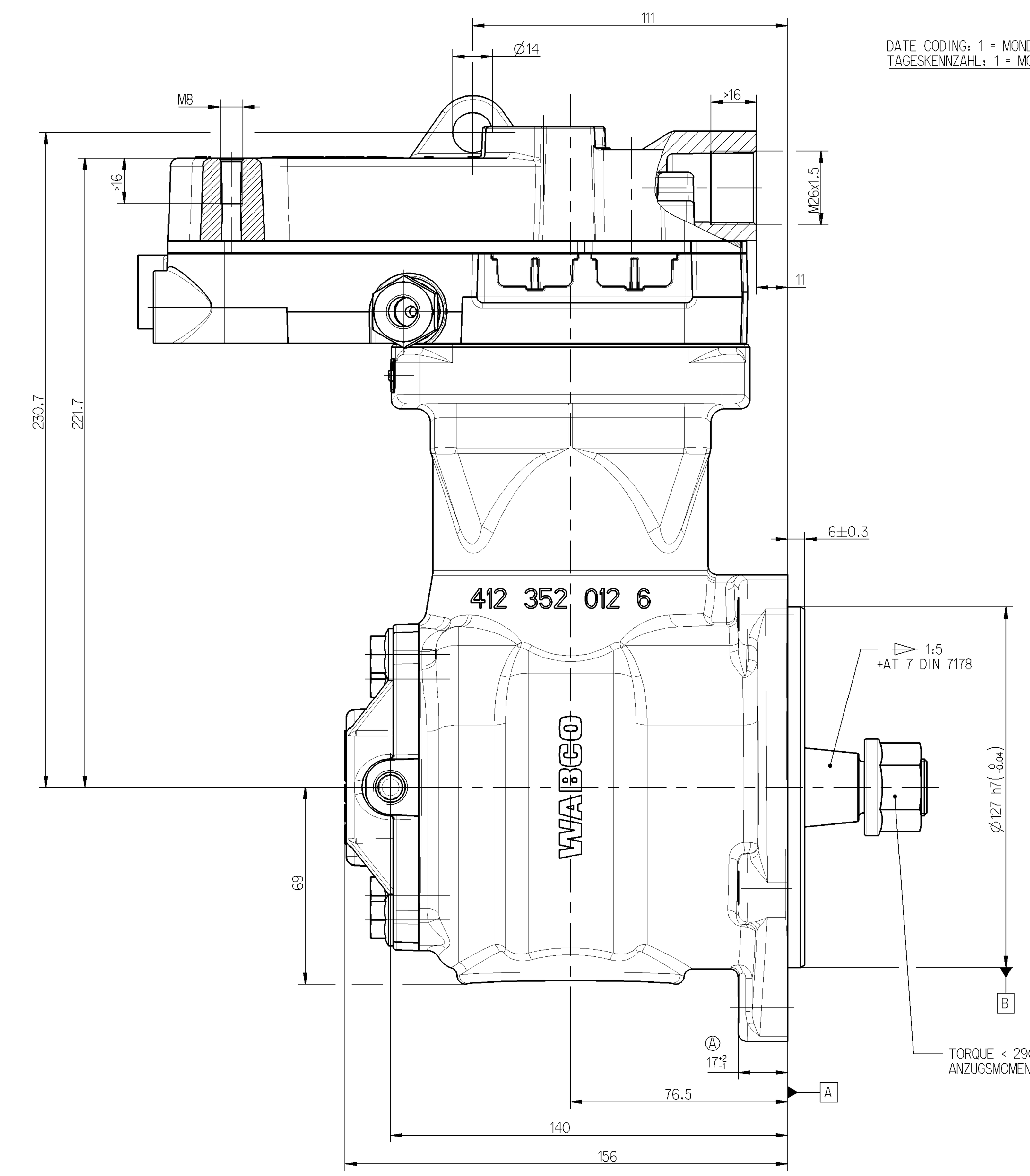

DATE CODING: 1 = MONDAY, 2 = TUESDAY ...7 = SUNDAY
TAGESKENNZAHL: 1 = MONTAG, 2 = DIENSTAG ...7 = SONNTAG

CUSTOMER PARMA CODE (SUPPLIER NUMBER):
KUNDEN PARMA KENNZAHL (LIEFERANTEN-NR.):
GRONAU (GERMANY): 6943
WROCLAW (POLAND): 32896
CAMPINAS (BRAZIL): 32877
CHARLESTON (USA): 63007

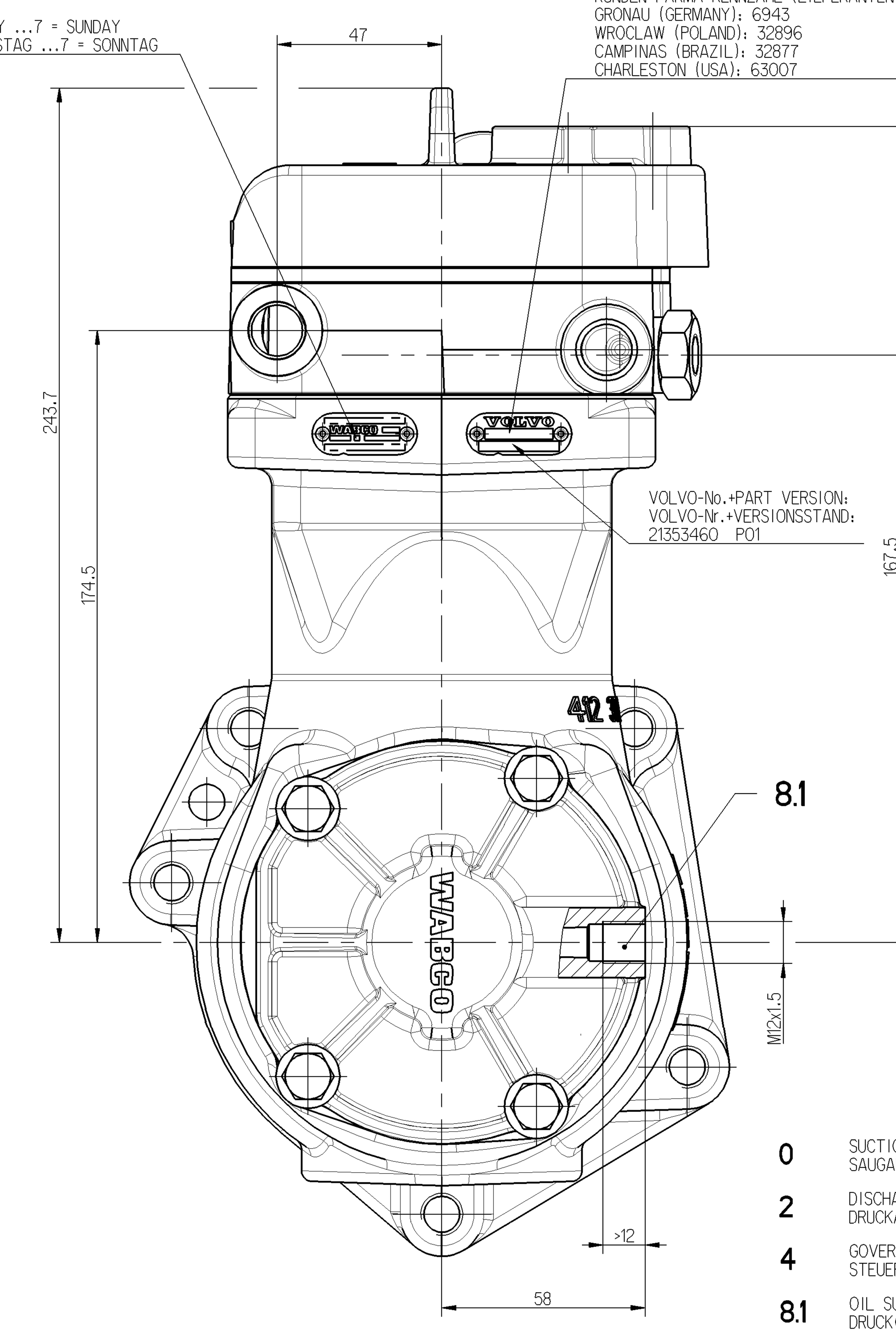

VOLVO-No.+PART VERSION:
VOLVO-Nr.+VERSIONSSTAND:
21353460 P01

WORKING MEDIUM : BETRIEBSMEDIUM :	AIR LUFT
COOLANT : KÜHLMEDIUM :	WATER WITH ANTIFREEZE WASSER MIT FROSTSCHUTZ
BORE : BOHRUNG :	⌀ 85 mm
STROKE : HUB :	62 mm
SWEPT VOLUME : HUBRAUM :	352 cm^3
MAX. WORKING SPEED : MAX. BETRIEBSDREHZAHL :	nmax = 3000 min-1
OVERSPEED (MAX. 4 SEC.) : UEBERDREHZAHL (MAX. 4 SEC.) :	nue = 1.3 x nmax
END PLAY OF CRANKSHAFT AXIALSPIEL DER KURBELWELLE	0.05 ... 0.35 mm

LUBRICATION SUPPLIED FROM ENGINE
UMLAUFSCHMIERUNG MIT DRUCKÖLANSCHLUSS

PAINTED BLACK ON NOT MACHINED CAST IRON SURFACES
NICHT BEARBEITETE GUSSEISENFLAECHEN SCHWARZ LACKIERT

FREE FROM ASBESTOS
ASBESTFREI

MAX. PERMISSIBLE TILT DURING CONTINUOUS WORKING
MAX. ZULAESSIGE NEIGUNG IM DAUERBETRIEB

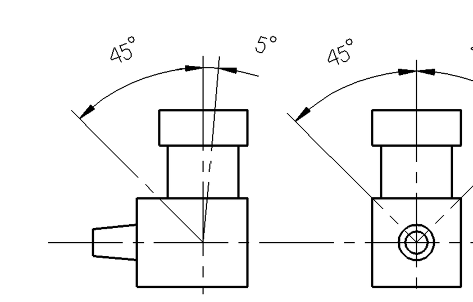

0	SUCTION PORT SAUGANSCHLUSS	
2	DISCHARGE PORT DRUCKANSCHLUSS	M <= 150 Nm
4	GOVERNOR PORT STEUERANSCHLUSS	M <= 25 Nm
8.1	OIL SUPPLY DRUCKÖLANSCHLUSS	M <= 25 Nm
8.2	OIL DRAIN ÖLRÜCKLAUF	
9	COOLANT CONNECTION KUEHLMITTELANSCHLUSS	M <= 60 Nm

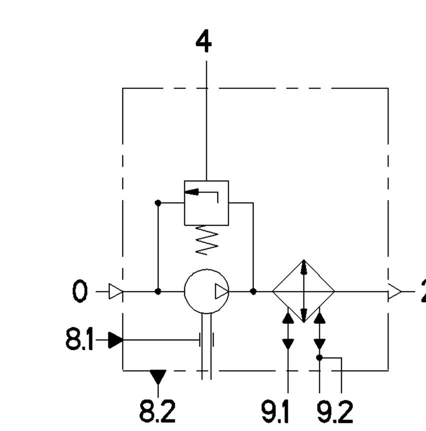

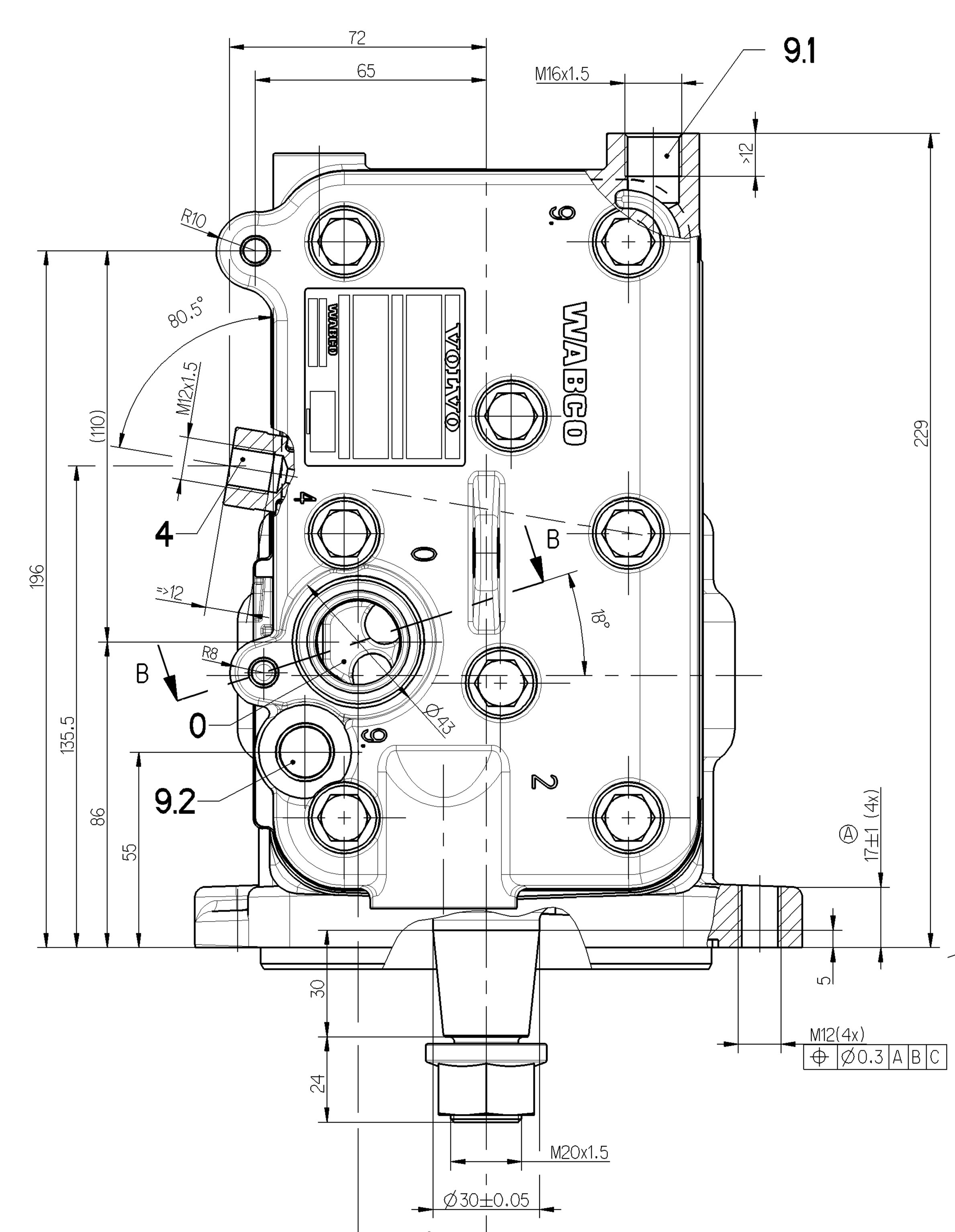

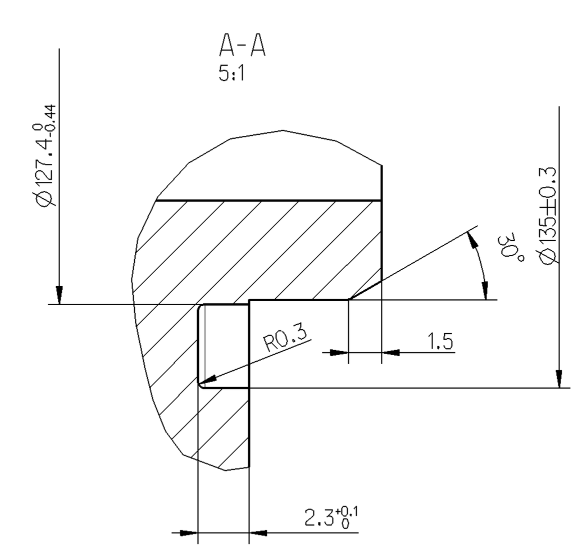

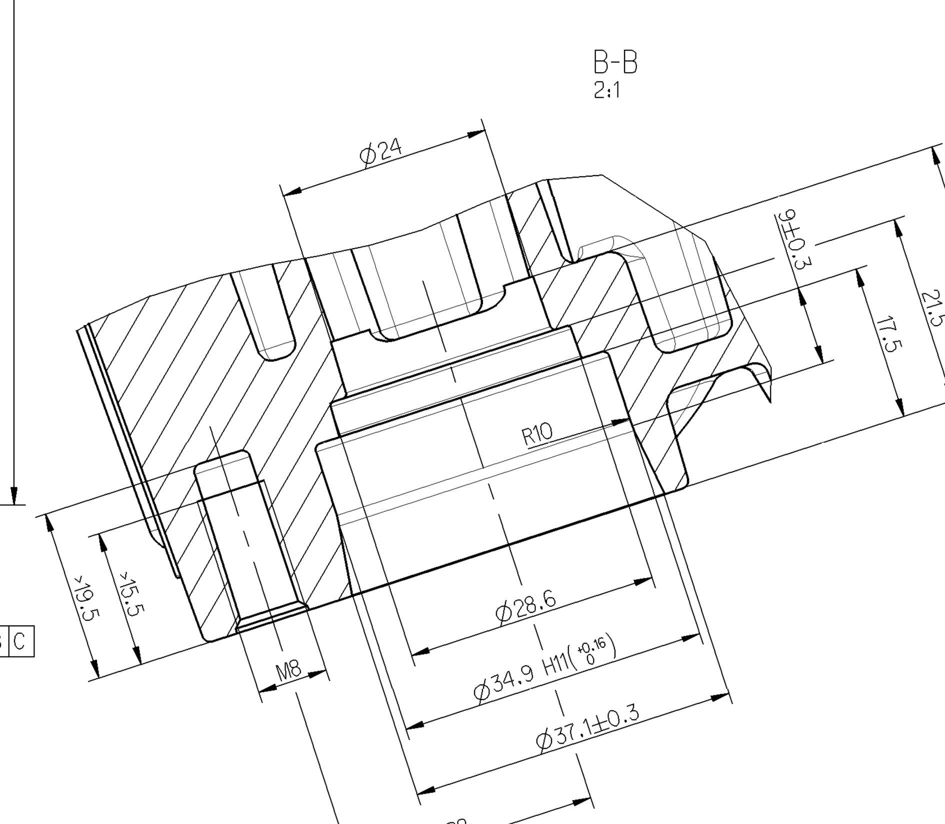

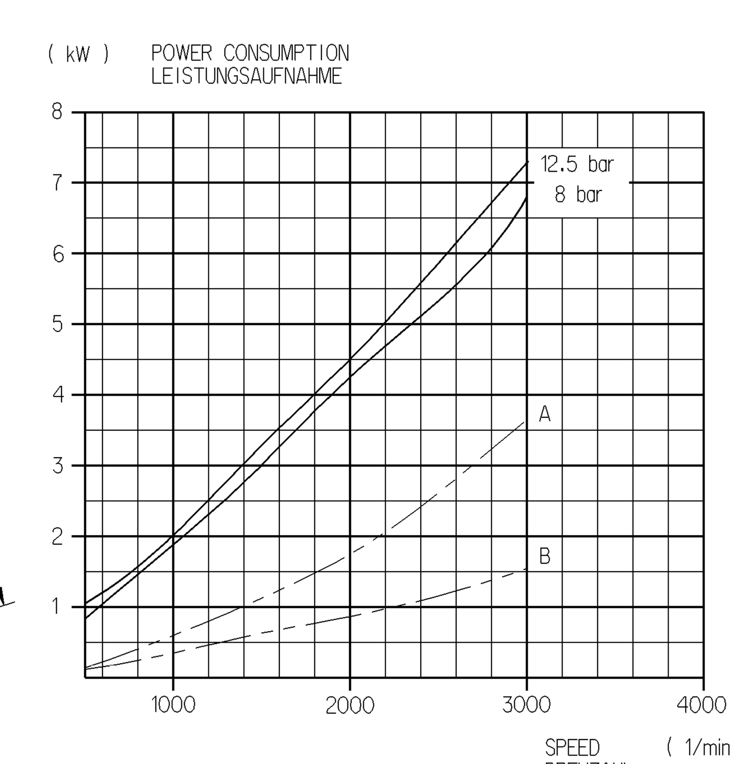

—— - - OFF LOAD
LEERLAUF

A) COMBINED UNLOADER
DRUCKREGLER

B) PR-SYTEM

(Kennfeld-Nr. K0800_01)

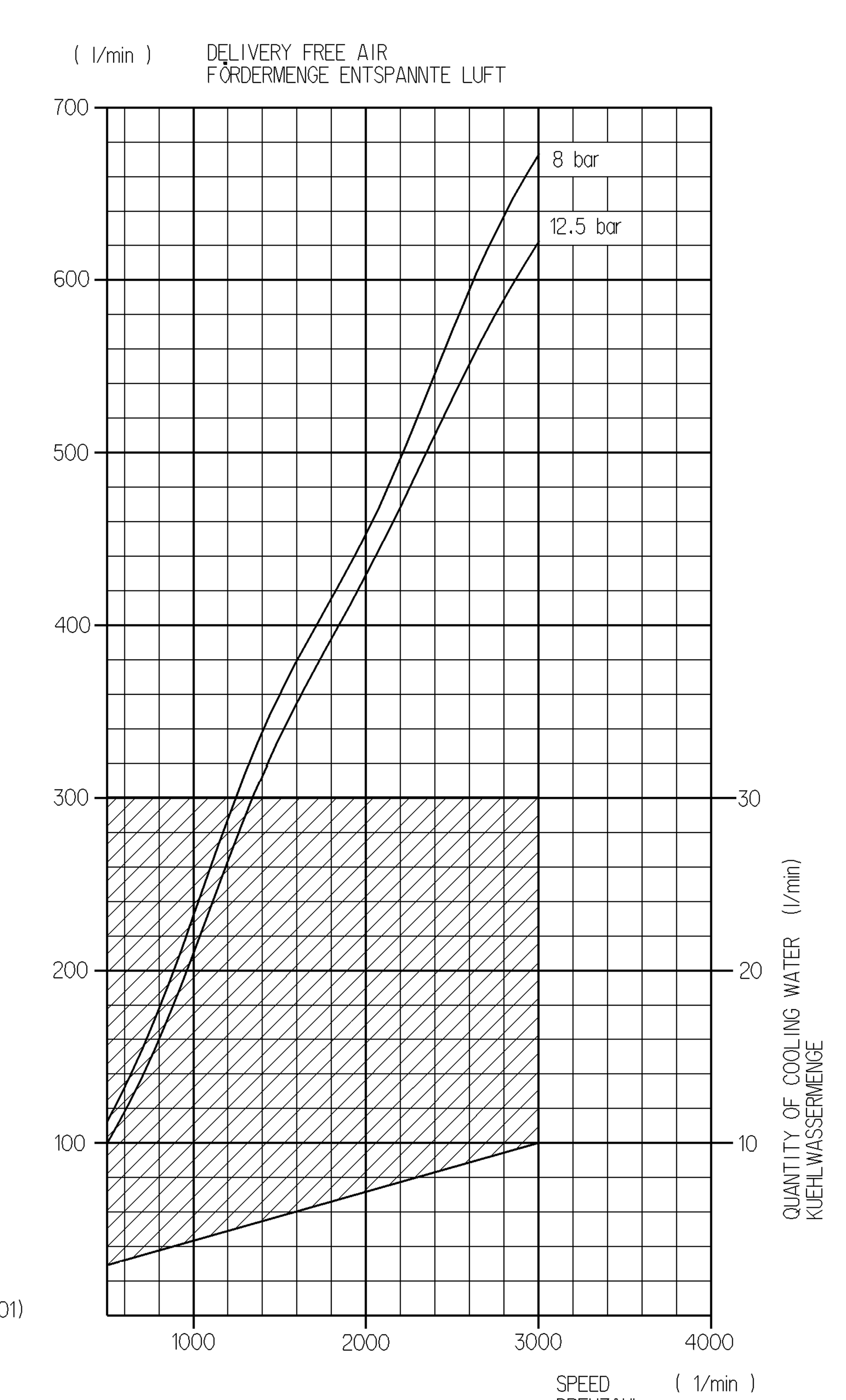

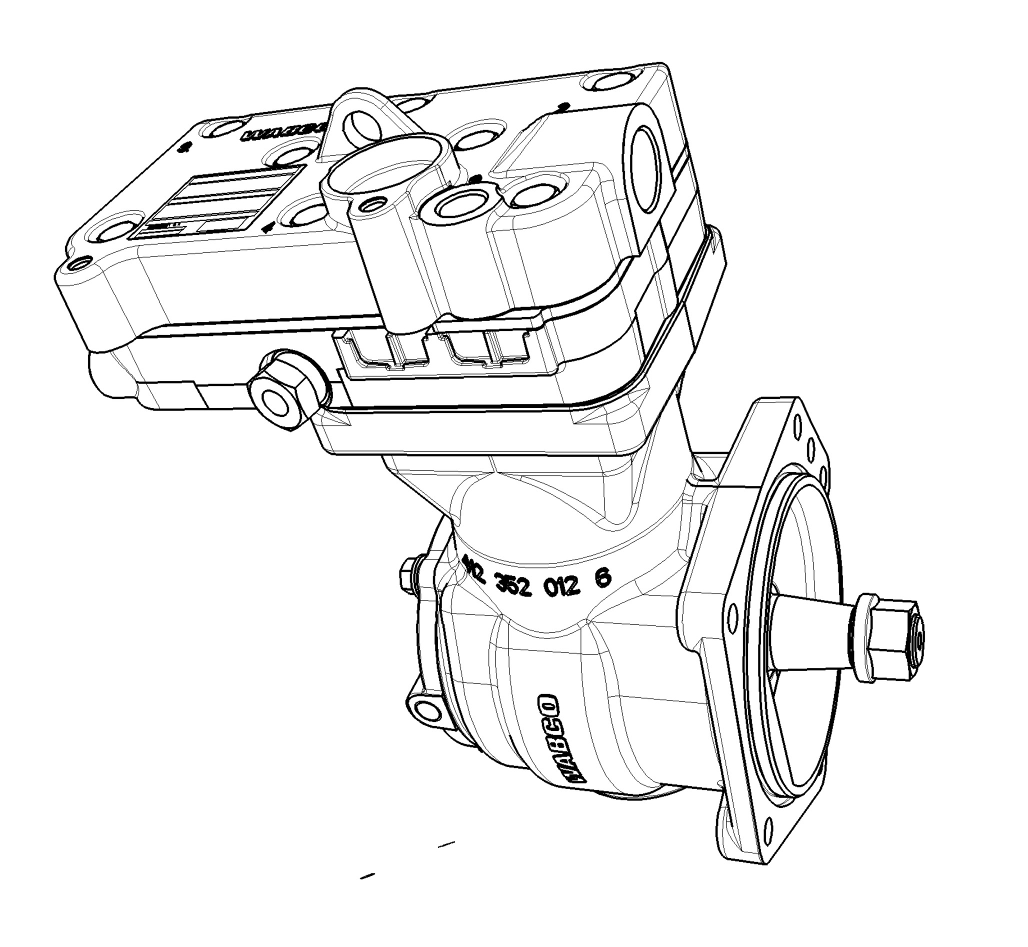

COMPRESSOR WITH OPTIMIZED PISTON
KOMPRESSOR MIT OPTIMIERTEN KOLBEN

General Specification: JED-334-0							Copyright WABCO®		WABCO		
Further Technical Data: 412 352 029 0							Date	Signature			
Doc. Code: 035				Sheet: 1 To 7			Drawn		SINGLE CYLINDER COMPRESSOR EINZYLINDER KOMPRESSOR		
General Tolerances JED-261							2011-03-07	Grosskopf			
Range of Nominal Dimensions (± mm)							Checked				
Class 1)		≤ 50	> 50 ≤ 180	> 180 ≤ 400	> 400	∢	2011-03-14	Jaeger			
Fine		0.5	1.0	1.5	2.0		Expert	Großkopf			
Medium	X	1.0	2.0	3.0	4.0	±3°	Mass 13.649 KG	Scale 1:1	Material No. 412 352 030 0	Date of first issue: 2009-04-22 Doc.Code 005	Language DE Sheet 1/1
Coarse		2.0	3.5	5.0	6.5		Size A 0	CAD System Pro/E	ECN-No. 154675	Revision 2 x A Techn. Resp. 5000	Replacement for 412 352 005 0
Tapped Holes acc. JED-152											
1) Tolerance Class Applied Crossmarked											

100mm

Toute Communication ou reproduction de ce document, toute exploitation ou communication de son contenu sont interdites, sauf autorisation expresse. Tout manquement à cette règle constitue un abus evident et expose son auteur au versement de dommages et intérêts. Tous droits de propriété industrielle réservés, notamment en matière de brevets et de modèles.
Weitergabe sowie Vervielfaeltigung dieser Unterlage, Verwertung und Mitteilung ihres Inhalts nicht gestattet, soweit nicht ausdrücklich zugestanden. Zuwiderhandlungen stellen einen offensichtlichen Missbrauch dar und verpflichten zu Schadenersatz. Alle Rechte fuer den Fall der Patenterteilung oder Gebrauchsmuster-Eintragung vorbehalten.
Non è permesso consegnare a terzi o riprodurre questo documento, ne utilizzarne il contenuto o renderlo comunque noto a terzi senza autorizzazione esplicita. Ogni infrazione costituira un evidente abuso e comportera il risar cimento dei danni subiti. E fatta riserva di tutti i diritti derivanti da brevetti o modelli.
Copying of this document and giving it to others and the use or communication of the contents thereof, are forbidden without express authority. Contravention of this restriction will constitute an evident abuse and result in a liability to the payment of damages. All rights are reserved in the event of the grant of patent or registration of a utility model or design. This document is the subject of copyright.