Merkmale nach WICF_C2_0008
Characteristics acc. to WICF_C2_0008
C 0(0) | S 0(0)

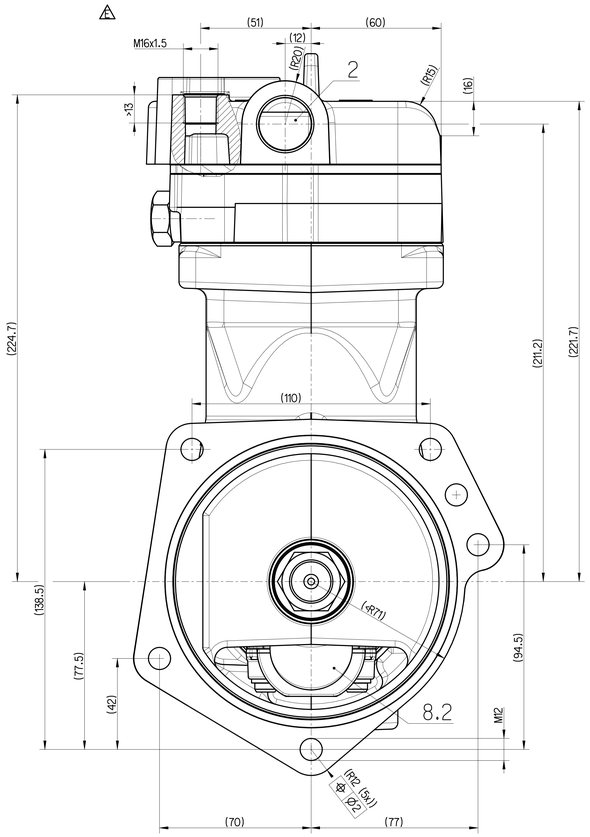

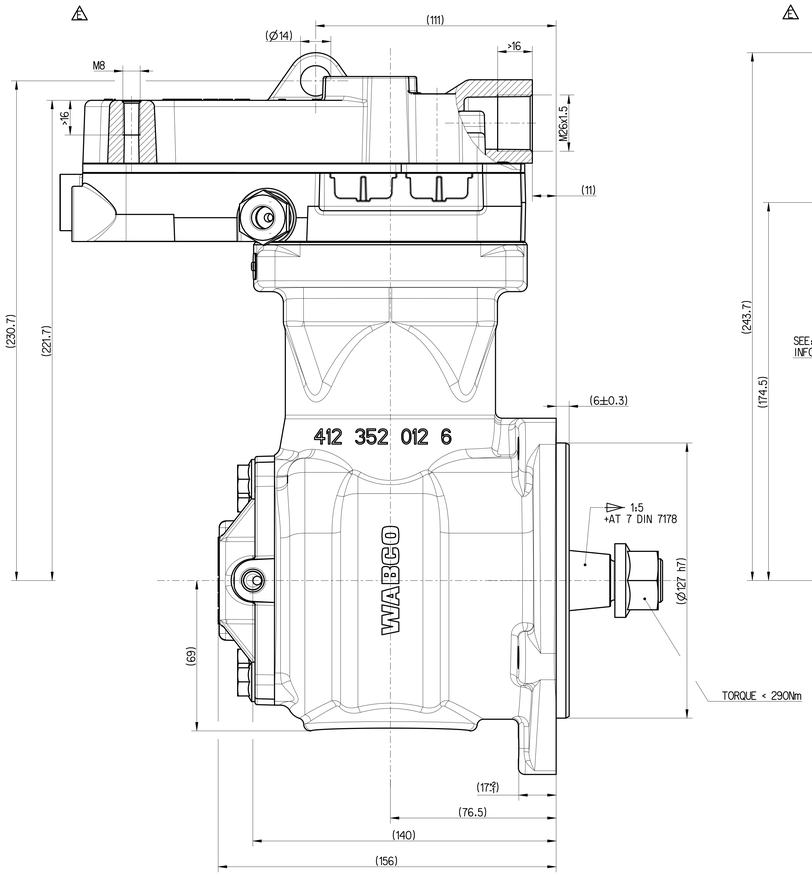

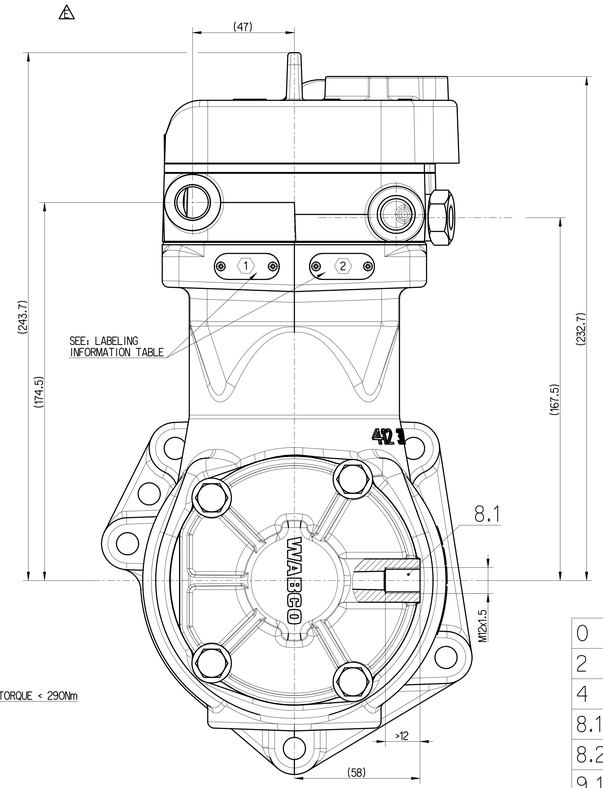

WORKING MEDIUM	AIR
COOLANT	WATER WITH ANTIFREEZE
BORE	Ø 85 mm
STROKE	62 mm
SWEPT VOLUME	352cm3
MAX. WORKING SPEED	nmax = 3000 min -1
OVERSPEED (MAX. 4 SEC.)	nue = 1.3 x nmax
LUBRICATION SUPPLIED FROM ENGINE	
PAINTED BLACK ON NOT MACHINED CAST IRON SURFACES	
FREE FROM ASBESTOS	

MAX. PERMISSIBLE TILT DURING CONTINUOUS WORKING

Ø127 h7	0	
	-0.04	
Ø34.9 H11	+0.16	
	0	

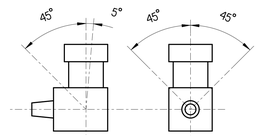

0	SUCTION PORT	
2	DISCHARGE PORT	M <= 67 Nm
4	GOVERNOR PORT	M <= 21 Nm
8.1	OIL SUPPLY	M <= 21 Nm
8.2	OIL DRAIN	
9.1 9.2	COOLANT CONNECTION	M <= 34 Nm

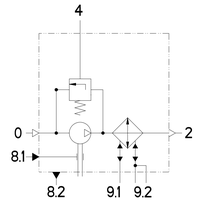

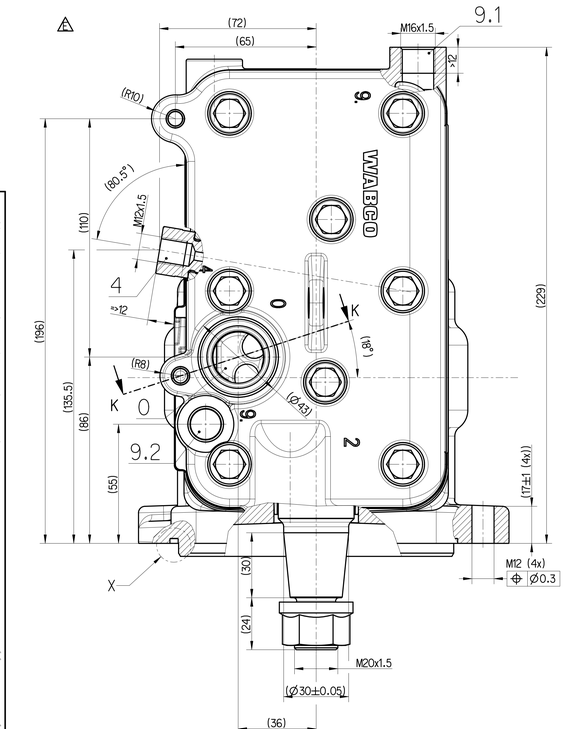

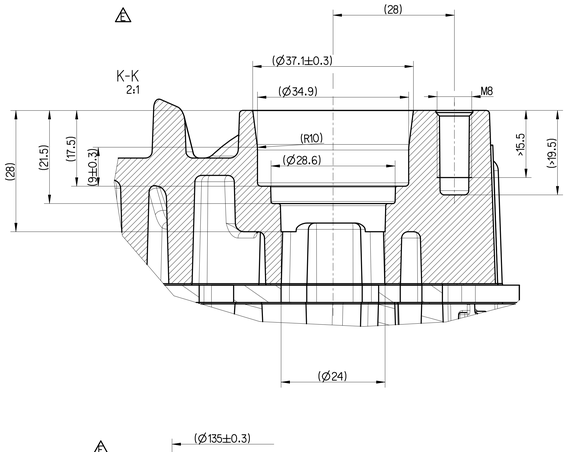

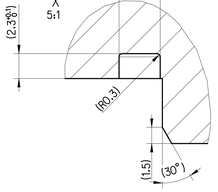

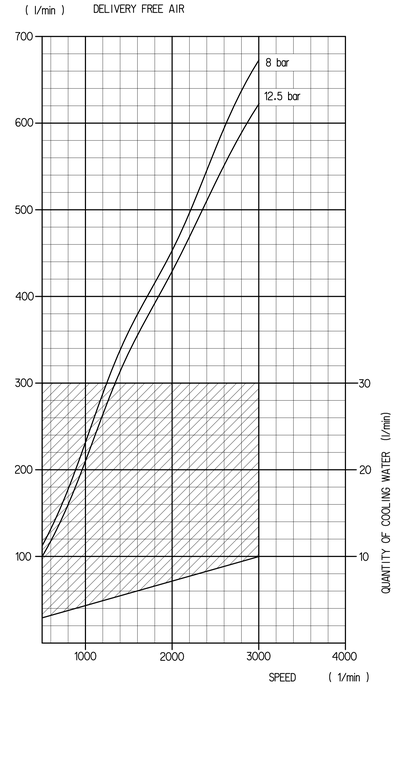

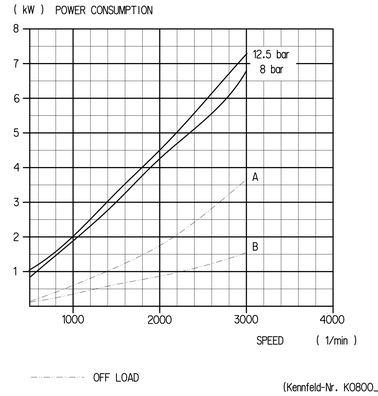

OFF LOAD

A) COMBINED UNLOADER

B) PR-SYTEM

(Kennfeld-Nr. K0800_01)

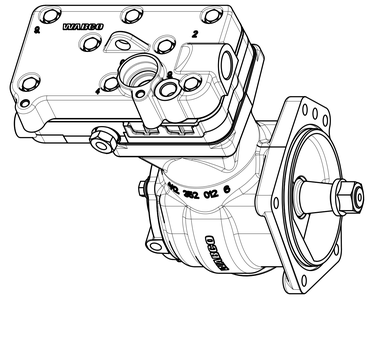

** ALSO VALID FOR PRI: 037, 003

LABELING INFORMATION TABLE (SEE ALSO DOC. 922)

PRODUCTION SITE	LABEL	LABEL ID NUMBER	LABEL LAYOUT
PRI 048 **	1	899 050 145 4	PRODUCTION DATE WABCO ID NUMBER
	2	899 052 930 4	PARMA CODE: KRAJKOW (POLAND):55052 VOLVO NUMBER: 85013203

COMPRESSOR WITH OPTIMIZED PISTON

SINGLE CYLINDER COMPRESSOR

General Specifications: ISO 8015, JED-334-1, Size ISO 14405 LP			
Further Technical Data: 412 352 030 R			
Doc. Code: 035	Sheet: 1	To: 7	
General Tolerances JED-261			
Range of nominal dimensions in mm			
Class	11	≤ 50	> 50 ≤ 180 / > 180 ≤ 400 / > 400
Fine		±0.5	±1 / ±1.5 / ±2
Medium	X	±1	±2 / ±3 / ±4 / ±3°
Coarse		±2	±3.5 / ±5 / ±6.5
Tapped Holes acc.: 0			
11: Tolerance Class Applied Crossmarked			

Dimensions in mm

Mass	Scale	Material No.	Date of first issue: 2015-07-15
13.639 kg	1:1	412 352 030 R	Doc.Code: 005 / Language: EN / Sheet: 1/1
Size: A 0	CAD System: CREO		
ECN-No.: 518486	Revision: 9x E	Techn. Resp.: 5000_RM	Replacement for: -

Copyright ZF®

Date	Signature
Drawn: 2025-11-12	GŁowacz
Checked: 2025-11-14	Matyja

Tutti i diritti, anche quelli di traduzione, sono riservati. Non è consentita la riproduzione, in tutto o in parte, o l'utilizzo del presente documento per scopi diversi da quelli per i quali esso è stato consegnato, né la sua comunicazione a terzi senza autorizzazione scritta. Tale autorizzazione dovrà essere richiesta per iscritto. Il trasgressore è tenuto al risarcimento dei danni.
Alle Rechte, auch für den Fall von Patentanmeldung oder Gebrauchsmustereintragung vorbehalten.
Reproduction, use or disclosure to third parties without express authority is strictly forbidden. Offenders will be held liable for damages.
Tous droits réservés, notamment en cas de dépôt de brevet ou d'enregistrement d'un modèle d'utilité. Toute utilisation ou communication à des tiers non autorisée est interdite. Les contrevenants seront tenus au paiement de dommages-intérêts.
Quanto a noi, questo documento è riservato nei confronti di terzi. Non è ammessa la riproduzione, in tutto o in parte, o l'uso o la comunicazione a terzi di questo documento, se non espressamente autorizzati. Il trasgressore è tenuto al risarcimento dei danni.
Nos documentos técnicos, tanto no todo como em parte, não podem ser reproduzidos nem divulgados a terceiros sem autorização por escrito. Essa autorização deve ser solicitada. Os infratores estão sujeitos a indenização por perdas e danos.
Wszystkie prawa zastrzeżone, także dotyczące tłumaczeń, patentowania lub rejestracji wzoru użytkowego. Zabrania się powielania, rozpowszechniania lub udostępniania osobom trzecim bez pisemnego zezwolenia. Zezwolenie to należy uzyskać na piśmie. Naruszyciel ponosi odpowiedzialność za szkody.
Ми залишаємо за собою всі права на цей документ, включаючи випадки подачі заявки на патент або реєстрації корисної моделі. Будь-яке використання, крім передбачених договором, а також передача третьим особам без нашої згоди не дозволяється. Порушники зобов'язані відшкодувати нанесені збитки.