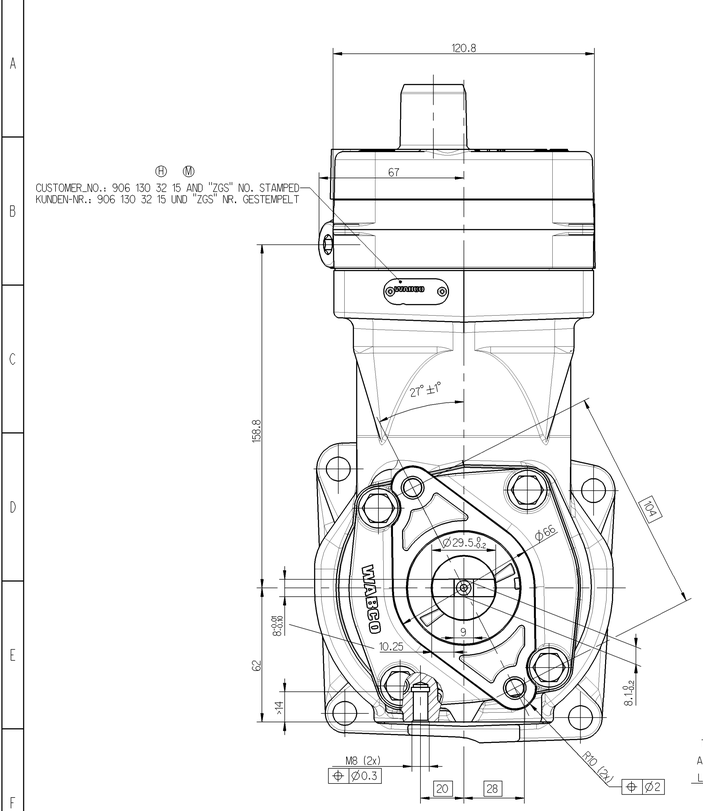

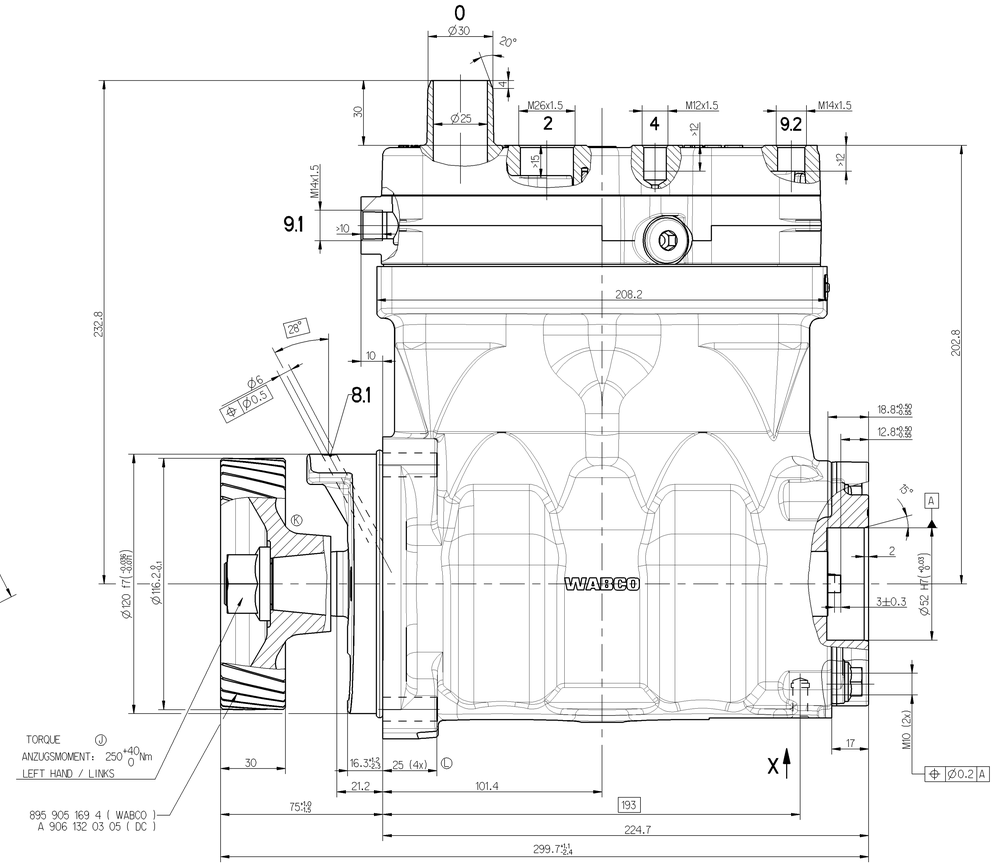

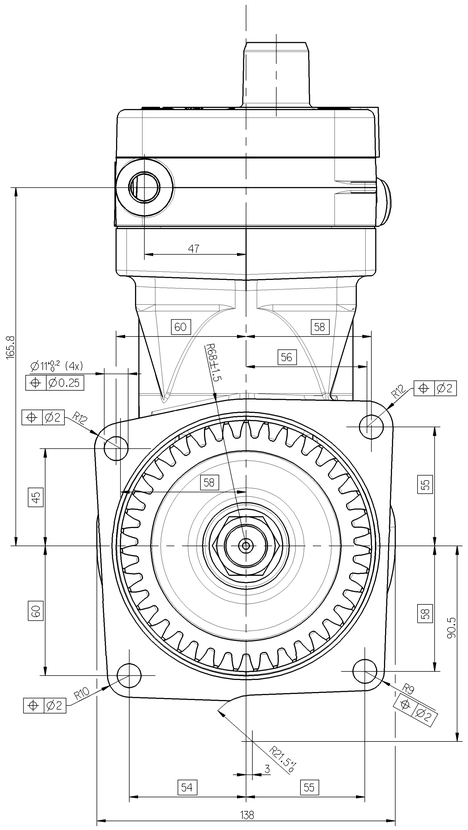

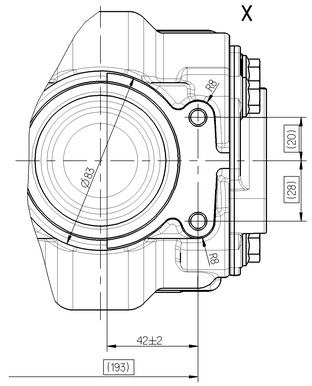

WORKING MEDIUM BETRIEBSMEDIUM :	AIR LUFT
COOLANT KUEHLMEDIUM :	WATER WITH ANTIFREEZE WASSER MIT FROSTSCHUTZ
BORE BOHRUNG :	Ø 85 mm
STROKE HUB :	56 mm
SWEPT VOLUME HUBRAUM :	636 cm^3
MAX. WORKING SPEED MAX. BETRIEBSDREHZAHL :	n_{max} = 3000 min^{-1}
OVERSPEED (TEMPORARILY < 4 Sec.) UEBERDREHZAHL (KURZZEITIG < 4 Sek.) :	n_{ue} = 1.3 x n_{max}
MAX. WORKING PRESSURE MAX. BETRIEBSDRUCK :	p_e = 12.5 bar
MAX. PRSSURE HOECHSTDRUCK :	p_e = 16 bar *

* MEASURING POINT : DISCHARGE PORT
MESSPUNKT : DRUCKANSCHLUSS

MAX. PERMISSIBLE PRESSURE PORT TEMPERATURE IN SERVICE
MAX. ZULAESSIGE DRUCKSTUTZENTEMPERATUR WAEHREND DES FAHRBETRIEBES : 220°C

END PLAY OF CRANKSHAFT
AXIALSPIEL DER KURBELWELLE : 0.08...0.38 mm

LUBRICATION : LUBRICATION SUPPLIED FROM ENGINE
SCHMIERART : UMLAUFSCHMIERUNG MIT DRUCKOELANSCHLUSS

FREE FROM ASBESTOS
ASBESTFREI

(...) AUXILIARY DIMENSION
HILFSMASS

PORTS PROTECTED
ANSCHLUESSE GESCHUETZT

CRANKCASE: SURFACE PROTECTION JED-069M1 (OPTIONAL)
KURBELGEHAEUSE: OBERFLAECHENSCHUTZ JED-069M1 (WAHLWEISE)

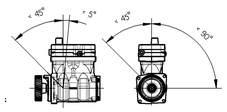

MAX. PERMISSIBLE TILT DURING CONTINUOUS WORKING
MAX. ZULAESSIGE NEIGUNG IM DAUERBETRIEB :

0 = INLET PORT
SAUGANSCHLUSS

2 = DISCHARGE PORT
DRUCKANSCHLUSS M : < 100 Nm

4 = GOVERNOR PORT
STEUERANSCHLUSS M : < 25 Nm

8.1 = OIL SUPPLY
DRUCKOELANSCHLUSS

8.2 = OIL DRAIN
OELRUECKLAUF

9.1 / 9.2 = COOLANT CONNECTION
KUEHLMITTELANSCHLUSS M : =< 35 Nm

9.1 ⇄ 9.2 DIRECTIONS OF FLOW
DURCHSTROEMRICHTUNGEN

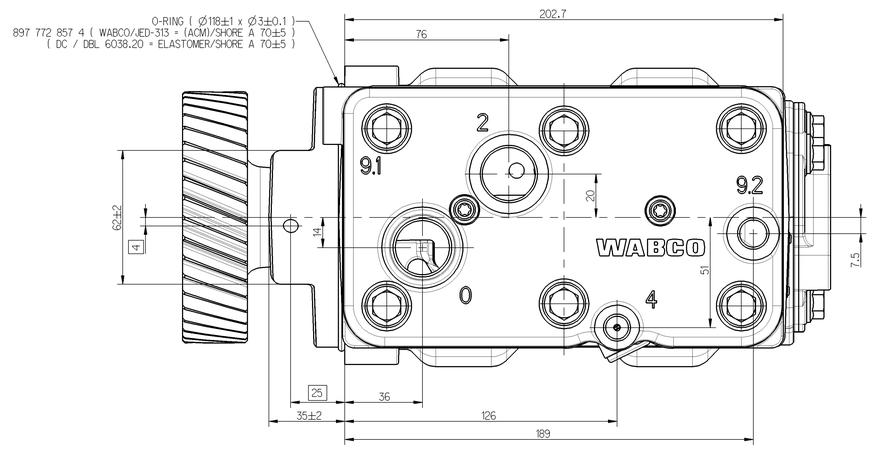

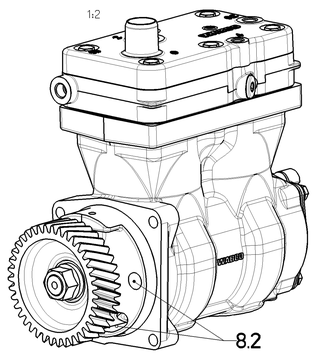

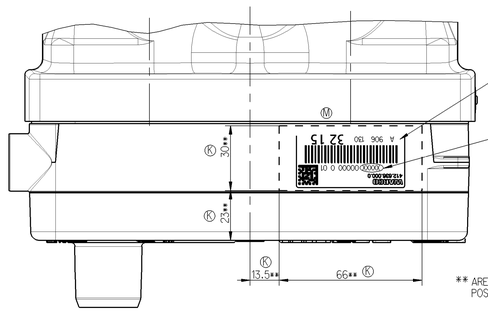

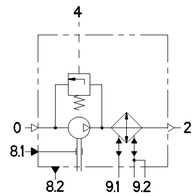

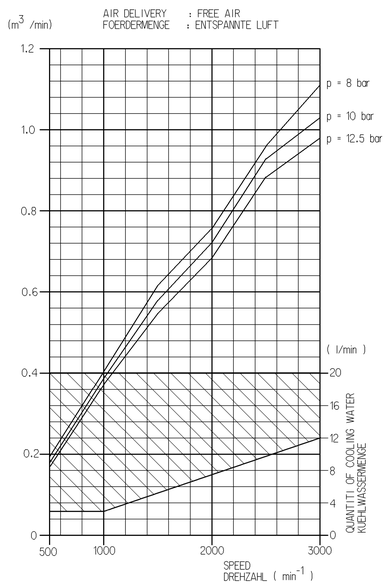

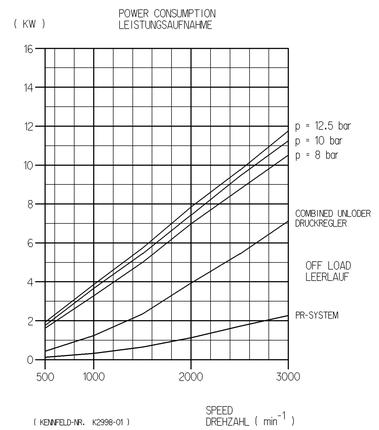

INVALID REPLACED BY: 412 636 003 0 Code:005 of 08_01_03

General Specification: JED-334-0			
Further Technical Data: 412 636 000 0			
Doc. Code: 535	Sheet: 1/5	To: 5/5	
General Tolerances JED-261			
Class 1)	Range of Nominal Dimensions (ø, mm) ≤ 50	> 50 ≤ 180	> 180 ≤ 400	> 400
Fine	0.5	1.0	1.5	2.0
Medium	1.0	2.0	3.0	4.0
Coarse	2.0	3.5	5.0	6.5
Tapped Holes acc. JED-152				
1) Tolerance Class Applied Crossmarked				

195641	N	2008-01-04
DCN-No.	Rev.	Date
State of Revision		

Copyright WABCO *

Date	Signature	
2004-01-29	Drawn Bruns	
2004-01-29	Checked Hätzel	
	Expert Bruns	
Mass 19.341 kg	Scale 1:1	
Size A 0	Title 515	

WABCO

TWIN CYLINDER COMPRESSOR
ZWEIZYLINDER KOMPRESSOR

Material No.

WABCO 18. No.: 412 636 000 0

Doc.-Code	Language	Sheet
005	en/de	1/1

Function Code | CAD System | Prod.-Type | Replacement for
Pro/E | 0 2 X | ORIG. OF 98-11-24

100mm

This document remains the property of WABCO. It must not be reproduced or disclosed to third parties without our express consent. Its contents are to be used only for purposes authorized by WABCO. Violators will be held liable for damages. Ce document reste la propriété de WABCO. Il ne doit pas être reproduit ni communiqué à des tiers sans notre accord exprès. Son contenu n'est à utiliser qu'à des fins autorisées par WABCO. Les contrevenants seront tenus pour responsables des dommages causés. Questo documento rimane proprietà di WABCO. Non può essere riprodotto o comunicato a terzi senza il nostro consenso. Il suo contenuto può essere usato solo per scopi autorizzati da WABCO. I trasgressori sono tenuti al risarcimento dei danni. Este documento es propiedad de WABCO. No puede ser reproducido ni comunicado a terceros sin nuestro consentimiento. Su contenido sólo puede ser utilizado para los fines autorizados por WABCO. Los infractores están obligados a indemnizar los daños. Dit document blijft eigendom van WABCO. Het mag niet worden gekopieerd of aan derden ter beschikking worden gesteld zonder onze toestemming. De inhoud ervan mag alleen worden gebruikt voor door WABCO geautoriseerde doeleinden. Overtreders zullen aansprakelijk zijn voor de aangerichte schade. Det her dokumentet er WABCO's ejendom. Det må ikke gengives eller videregives til tredje parter uden vores samtykke. Dets indholdsmæssige anvendelse er begrænset til de af WABCO godkendte formål. Overtrædere er erstatningspligtige for de forårsagede skader. Denna handling förblir WABCO's egendom. Den får inte reproduceras eller delas med tredje part utan vårt medgivande. Dess innehåll skall endast utnyttas för de av WABCO godkända ändamålen. Överträdare är skadeståndsskyldiga för uppkommen skada. Dokumentet er WABCO's eiendom. Det skal ikke gjengis eller videreformidles til tredje parter uten vårt samtykke. Innholdet skal kun brukes til de av WABCO godkjente formål. Overtrådere er erstatningspliktige for de forårsakede skader. Tämä asiakirja on WABCO:n omaisuutta. Ei saa kopioida eikä luovuttaa ulkopuolisille ilman suostumustamme. Sen sisältöä saa käyttää vain WABCO:n hyväksyntämiin tarkoituksiin. Rikkojat ovat korvausvelvollisia aiheutuneista vahingoista. Tento dokument je majetkem WABCO. Nesmí být reprodukován ani sdělován třetím osobám bez našeho souhlasu. Jeho obsah smí být využit pouze k účelům schváleným WABCO. Porušovatelé jsou povinni nahradit vzniklé škody. Ten dokument jest własnością WABCO. Nie powinien być powielany ani udostępniany osobom trzecim bez naszej zgody. Jego treść może być wykorzystana tylko do celów zatwierdzonych przez WABCO. Naruszyciele są zobowiązani do odszkodowania za powstałe szkody. Ez a dokumentum a WABCO tulajdona. Harmadik felek részére az írásbeli hozzájárulásunk nélkül nem szabad sokszorosítani, illetve átadni. Tartalma csak a WABCO jóváhagyott céljaira használható fel. A szabálysértőket felelősség terheli az okozott kárért. Este documento é propriedade da WABCO. Não pode ser reproduzido ou divulgado a terceiros sem o nosso consentimento. O seu conteúdo só pode ser usado para os fins autorizados pela WABCO. Os infractores são responsáveis pelos danos causados. Questo documento è proprietà di WABCO. Non può essere riprodotto o comunicato a terzi senza il nostro consenso. Il suo contenuto può essere usato solo per scopi autorizzati da WABCO. I trasgressori sono tenuti al risarcimento dei danni. Este documento es propiedad de WABCO. No puede ser reproducido ni comunicado a terceros sin nuestro consentimiento. Su contenido sólo puede ser utilizado para los fines autorizados por WABCO. Los infractores están obligados a indemnizar los daños. Dit document blijft eigendom van WABCO. Het mag niet worden gekopieerd of aan derden ter beschikking worden gesteld zonder onze toestemming. De inhoud ervan mag alleen worden gebruikt voor door WABCO geautoriseerde doeleinden. Overtreders zullen aansprakelijk zijn voor de aangerichte schade. Det her dokumentet er WABCO's ejendom. Det må ikke gengives eller videregives til tredje parter uden vores samtykke. Dets indholdsmæssige anvendelse er begrænset til de af WABCO godkendte formål. Overtrædere er erstatningspligtige for de forårsagede skader. Denna handling förblir WABCO's egendom. Den får inte reproduceras eller delas med tredje part utan vårt medgivande. Dess innehåll skall endast utnyttas för de av WABCO godkända ändamålen. Överträdare är skadeståndsskyldiga för uppkommen skada. Dokumentet er WABCO's eiendom. Det skal ikke gjengives eller videreformidles til tredje parter uten vårt samtykke. Innholdet skal kun brukes til de av WABCO godkjente formål. Overtrådere er erstatningspliktige for de forårsakede skader. Tämä asiakirja on WABCO:n omaisuutta. Ei saa kopioida eikä luovuttaa ulkopuolisille ilman suostumustamme. Sen sisältöä saa käyttää vain WABCO:n hyväksyntämiin tarkoituksiin. Rikkojat ovat korvausvelvollisia aiheutuneista vahingoista. Tento dokument je majetkem WABCO. Nesmí být reprodukován ani sdělován třetím osobám bez našeho souhlasu. Jeho obsah smí být využit pouze k účelům schváleným WABCO. Porušovatelé jsou povinni nahradit vzniklé škody. Ten dokument jest własnością WABCO. Nie powinien być powielany ani udostępniany osobom trzecim bez naszej zgody. Jego treść może być wykorzystana tylko do celów zatwierdzonych przez WABCO. Naruszyciele są zobowiązani do odszkodowania za powstałe szkody. Ez a dokumentum a WABCO tulajdona. Harmadik felek részére az írásbeli hozzájárulásunk nélkül nem szabad sokszorosítani, illetve átadni. Tartalma csak a WABCO jóváhagyott céljaira használható fel. A szabálysértőket felelősség terheli az okozott kárért. Este documento é propriedade da WABCO. Não pode ser reproduzido ou divulgado a terceiros sem o nosso consentimento. O seu conteúdo só pode ser usado para os fins autorizados pela WABCO. Os infractores são responsáveis pelos danos causados.