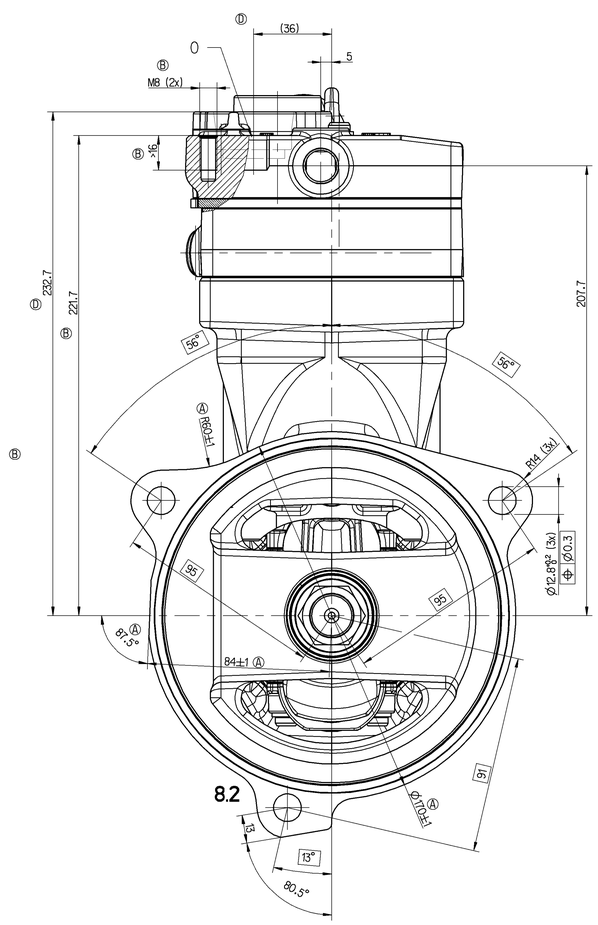

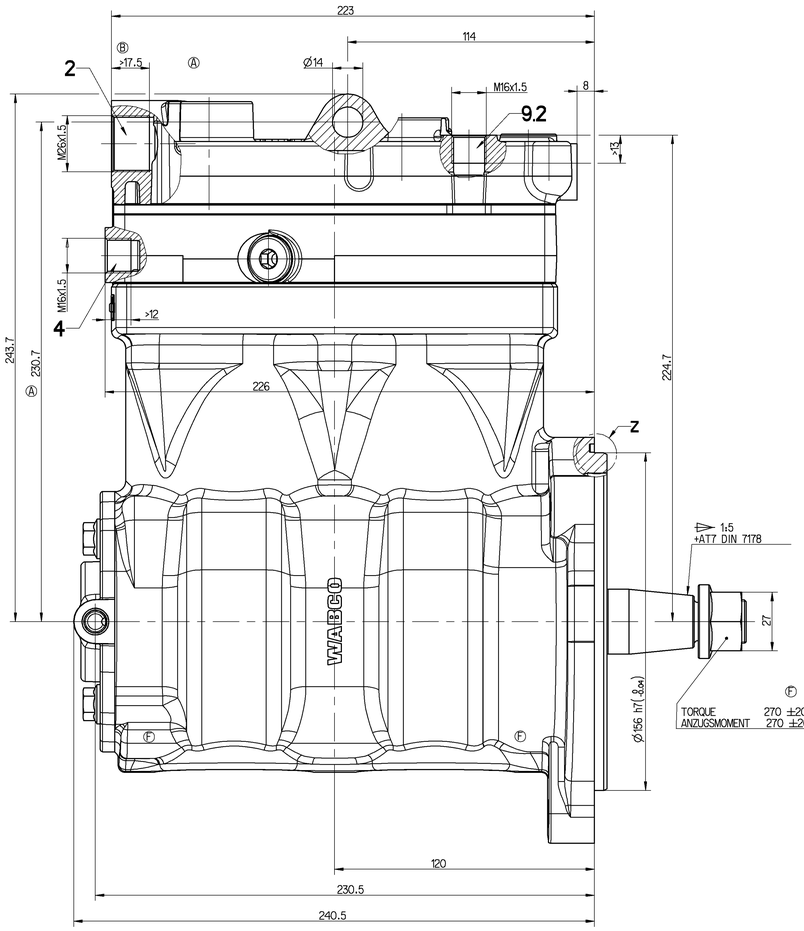

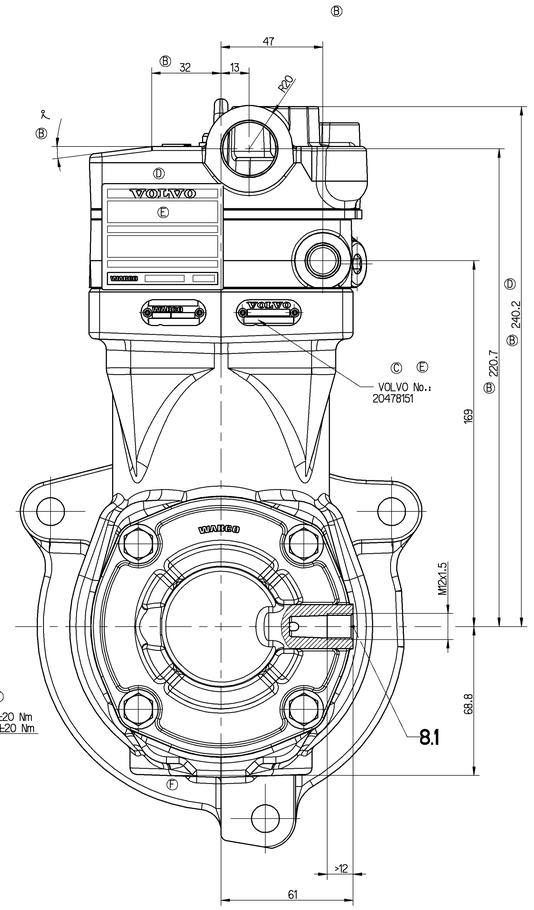

WORKING MEDIUM : / BETRIEBSMEDIUM :	AIR / LUFT
COOLANT : / KÜHLMEDIUM :	WATER WITH ANTIFREEZE / WASSER MIT FROSTSCHUTZ
BORE : / BOHRUNG :	Ø 85 mm
STROKE : / HUB :	62 mm
SWEPT VOLUME : / HUBRAUM :	704 cm3
MAX. WORKING SPEED : / MAX. BETRIEBSDREHZAHL :	nmax = 3000 min-1
OVERSPEED (MAX. 4 SEC.) : / UEBERDREHZAHL (MAX. 4 SEC.) :	nue = 1.3 x nmax
END PLAY OF CRANKSHAFT / AXIALSPIEL DER KURBELWELLE	0.1 ... 0.4 mm
MAX. WORKING PRESSURE : / MAX. BETRIEBSDRUCK :	14 bar **
TOP PRESSURE (MAX. 4 SEC.) : / HÖCHSTDRUCK (MAX. 4 SEC.) :	16 bar **

** MEASERING POINT: DISCHARGE PORT
MESSPUNKT: DRUCKANSCHLUSS

PAINTED BLACK ON NOT MACHINED CAST IRON SURFACES
NICHT BEARBEITETE GUSSEISENFLAECHEN SCHWARZ LACKIERT

LUBRICATION SUPPLIED FROM ENGINE
UMLAUFSCHMIERUNG MIT DRUCKÖLANSCHLUSS

FREE FROM ASBESTOS
ASBESTFREI

MAX. PERMISSIBLE TILT DURING CONTINUOUS WORKING
MAX. ZULAESSIGE NEIGUNG IM DAUERBETRIEB

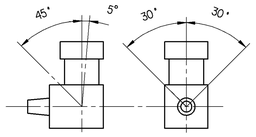

0	SUCTION PORT / SAUGANSCHLUSS	
2	DISCHARGE PORT / DRUCKANSCHLUSS	M <= 100 Nm
4	GOVERNOR PORT / STEUERANSCHLUSS	M <= 60 Nm
8.1	OIL SUPPLY / DRUCKÖLANSCHLUSS	M <= 25 Nm
8.2	OIL DRAIN / ÖLRÜCKLAUF	
9	COOLANT CONNECTION / KUEHLMITTELANSCHLUSS	M <= 60 Nm

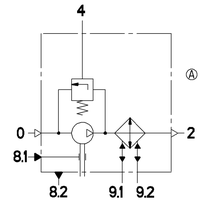

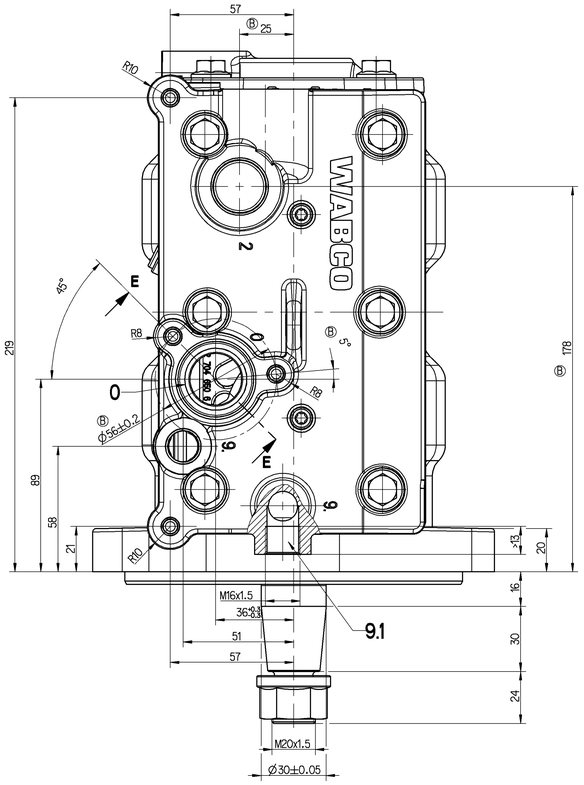

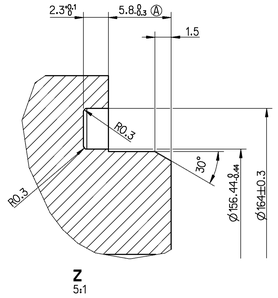

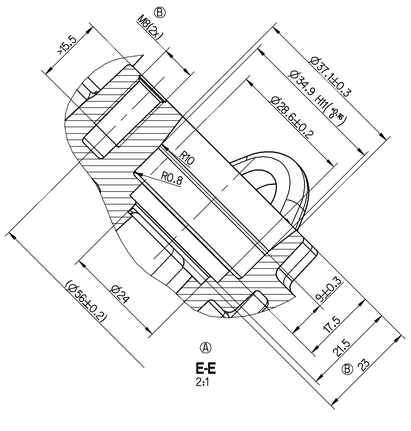

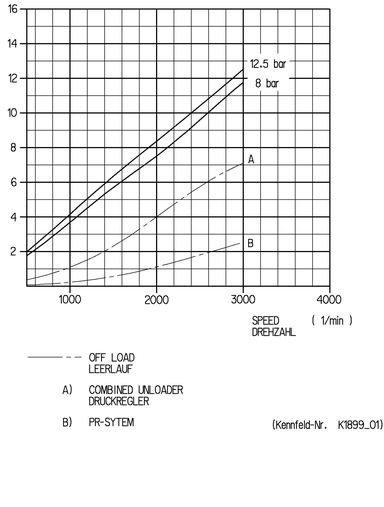

(Kennfeld-Nr. K1899_01)

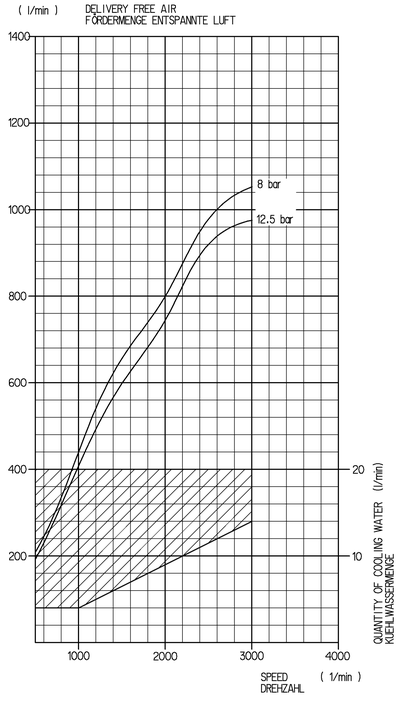

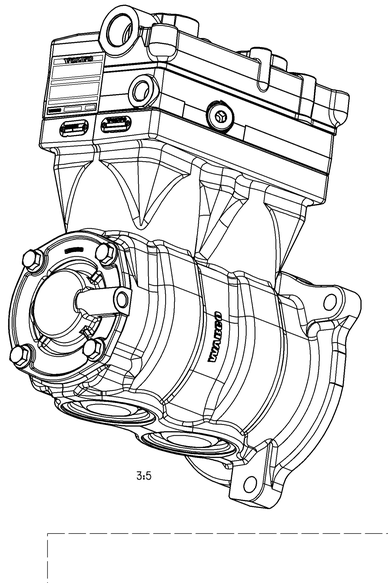

GENERAL SPECIFICATION: JED-334-0; JED-702					
FURTHER TECHNICAL DATA:					
DOC. CODE: 435	SHEET: 1 TO 4				
GENERAL TOLERANCES					
	RANGE OF NOMINAL DIMENSIONS (± mm)				
	>	50	> 180		
CLASS 1)	≤ 50	≤ 180	≤ 400	> 400	
FINE	0.5	1.0	1.5	2.0	
MEDIUM X	1.0	2.0	3.0	4.0	±3°
COARSE	2.0	3.5	5.0	6.5	
TAPPED HOLES ACC. ISO 4035 / JED-152					
1) TOLERANCE CLASS APPLIED CROSSMARKED					

DCN-NO.	REV.	DATE
075044	5xF	03-10-15
069890	2xE	02-01-25
069882	4xD	01-12-12
069878	1xC	01-11-14
069875	16xB	01-11-05
067797	1xA	00-12-20

	DATE	SIGNATURE
Pro/ENGINEER DRAWING COPYRIGHT		
DRAWN	00-04-12	Grosskopf
CHECKED	00-04-12	Kramer
EXPERT CODE		

MASS	SCALE
20 KG	1:1
SIZE	TRI
A 0	I 40

WABCO

TWIN CYLINDER COMPRESSOR
ZWEIZYLINDER KOMPRESSOR

PRODUCT IDENTIFICATION NO.: 412 704 000 0

DOC. CODE	SHEET
605	1/1

FUNCTION CODE	SHAPE CODE	PRODUCT TYPE	REPLACEMENT FOR
		0 0	884 012 468 0

WABCO INDUSTRIALSTATION ... 435 F.1
WABCO INDUSTRIALSTATION ... 702 F.1