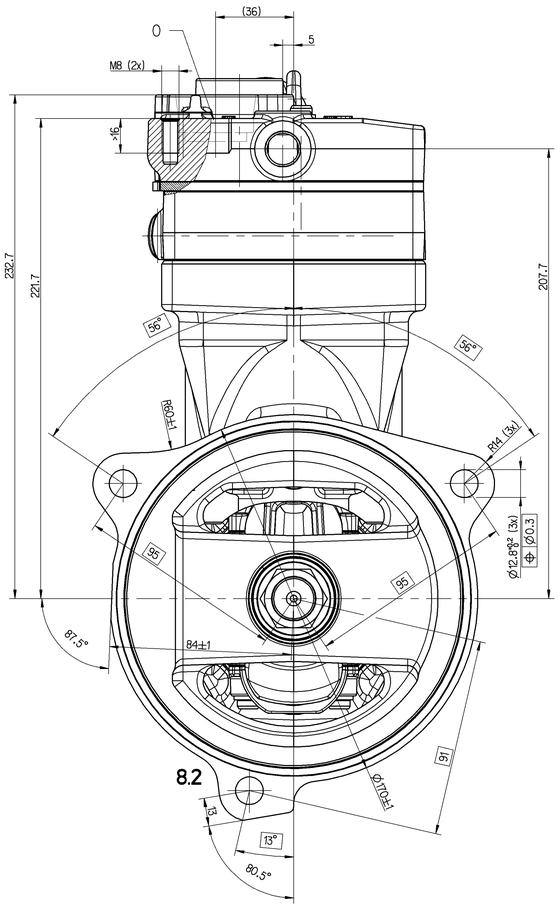

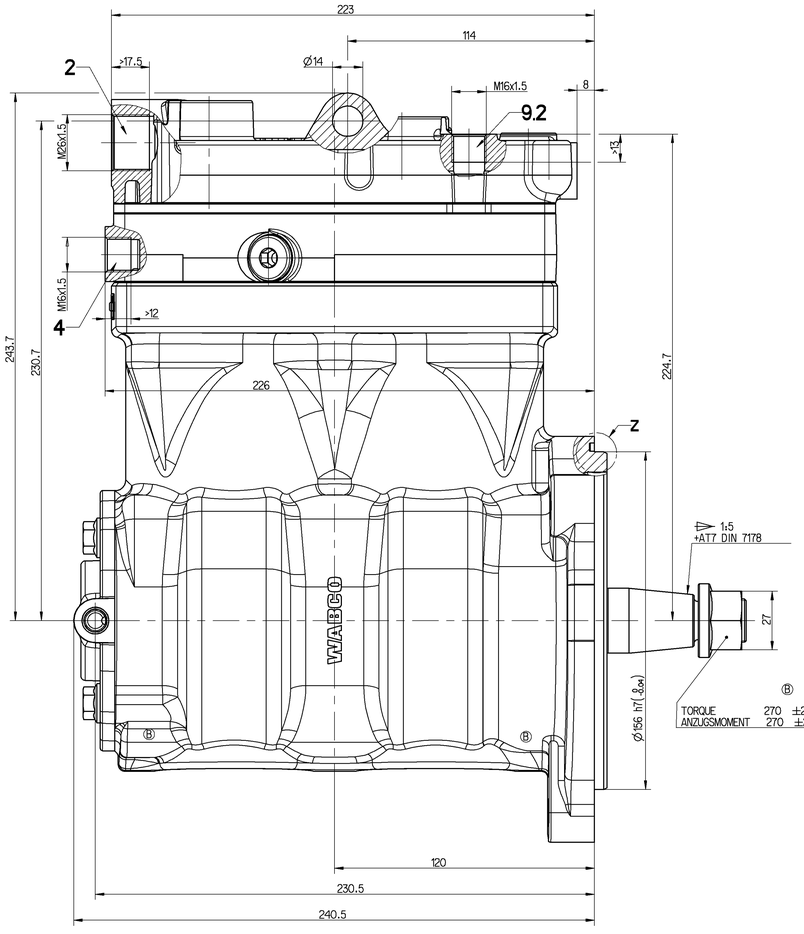

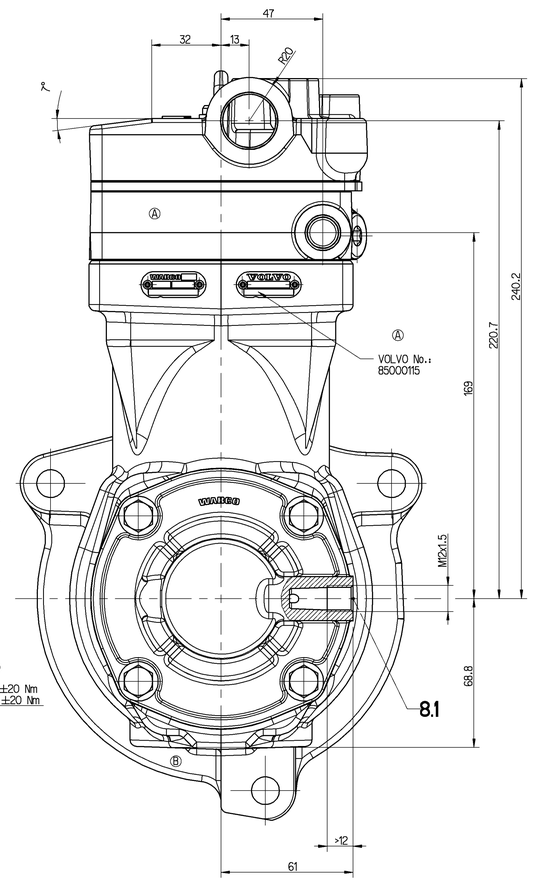

WORKING MEDIUM : / BETRIEBSMEDIUM :	AIR / LUFT
COOLANT : / KÜHLMEDIUM :	WATER WITH ANTIFREEZE / WASSER MIT FROSTSCHUTZ
BORE : / BOHRUNG :	Ø 85 mm
STROKE : / HUB :	62 mm
SWEPT VOLUME : / HUBRAUM :	704 cm3
MAX. WORKING SPEED : / MAX. BETRIEBSDREHZAHL :	nmax = 3000 min-1
OVERSPEED (MAX. 4 SEC.) : / UEBERDREHZAHL (MAX. 4 SEC.) :	nue = 1.3 x nmax
END PLAY OF CRANKSHAFT / AXIALSPIEL DER KURBELWELLE	0.1 ... 0.4 mm
MAX. WORKING PRESSURE : / MAX. BETRIEBSDRUCK :	14 bar **
TOP PRESSURE (MAX. 4 SEC.) : / HÖCHSTDRUCK (MAX. 4 SEC.) :	16 bar **

** MEASERING POINT: DISCHARGE PORT
MESSPUNKT: DRUCKANSCHLUSS

PAINTED BLACK ON NOT MACHINED CAST IRON SURFACES
NICHT BEARBEITETE GUSSEISENFLAECHEN SCHWARZ LACKIERT

LUBRICATION SUPPLIED FROM ENGINE
UMLAUFSCHMIERUNG MIT DRUCKÖLANSCHLUSS

FREE FROM ASBESTOS
ASBESTFREI

MAX. PERMISSIBLE TILT DURING CONTINUOUS WORKING
MAX. ZULAESSIGE NEIGUNG IM DAUERBETRIEB

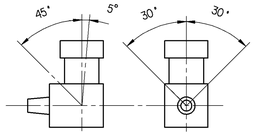

0	SUCTION PORT / SAUGANSCHLUSS	
2	DISCHARGE PORT / DRUCKANSCHLUSS	M <= 100 Nm
4	GOVERNOR PORT / STEUERANSCHLUSS	M <= 60 Nm
8.1	OIL SUPPLY / DRUCKÖLANSCHLUSS	M <= 25 Nm
8.2	OIL DRAIN / ÖLRÜCKLAUF	
9	COOLANT CONNECTION / KUEHLMITTELANSCHLUSS	M <= 60 Nm

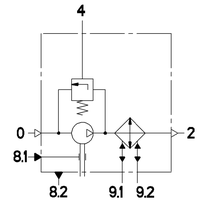

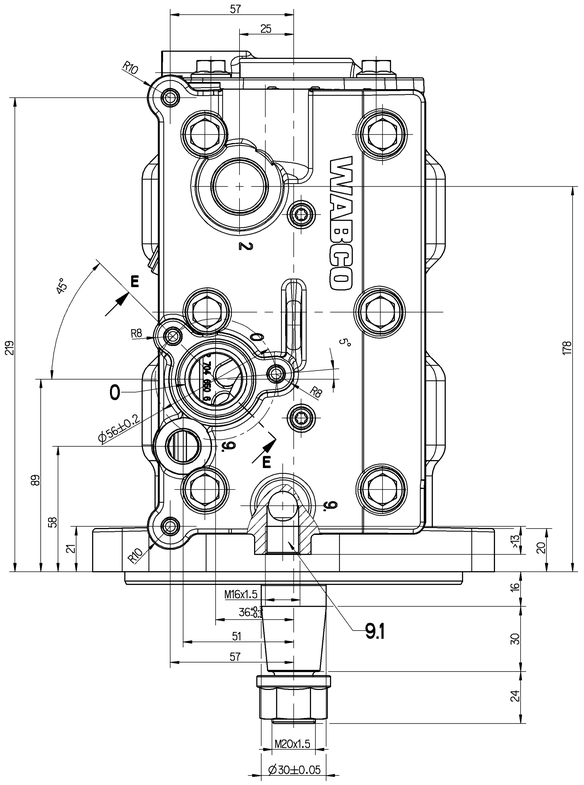

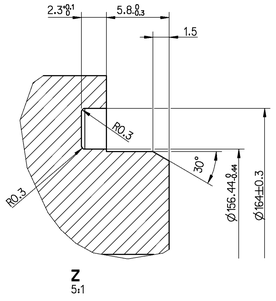

Z
5:1

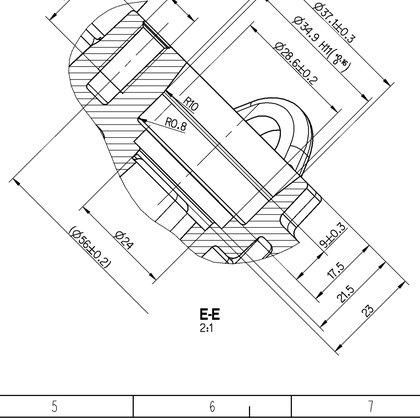

E-E
2:1

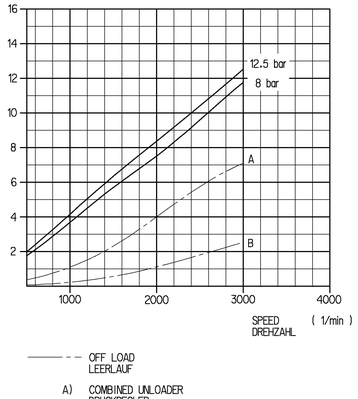

OFF LOAD
LEERLAUF

A) COMBINED UNLOADER
DRUCKREGLER

B) PR-SYTEM

(Kennfeld-Nr. K1899_01)

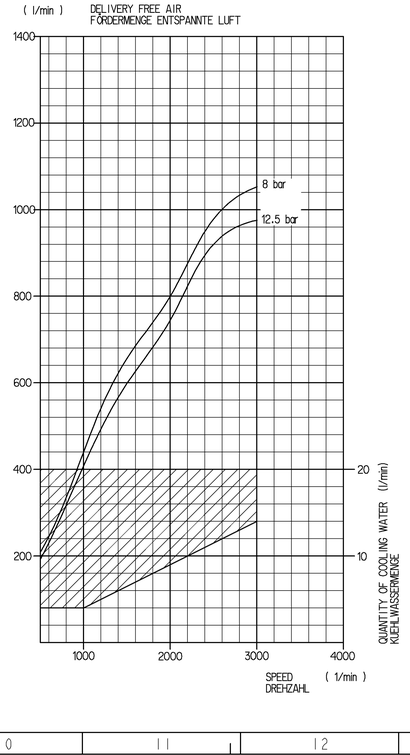

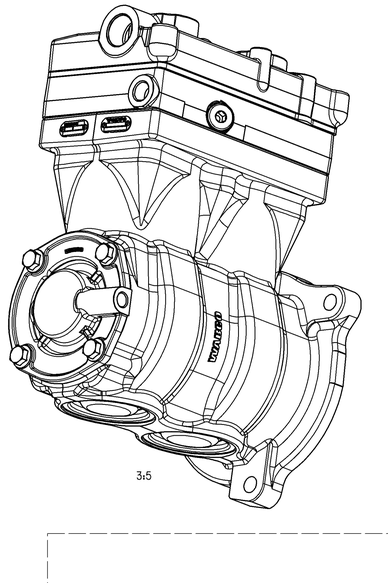

3:5

GENERAL SPECIFICATION: JED-334-0; JED-702				Pro/ENGINEER DRAWING COPYRIGHT	WABCO
FURTHER TECHNICAL DATA:				DATE / SIGNATURE	
DOC. CODE: 435 SHEET: 1 TO 4				DRAWN 01-12-12 Grosskopf	TWIN CYLINDER COMPRESSOR
GENERAL TOLERANCES				CHECKED 01-12-12 Gohlisch	ZWEIZYLINDER KOMPRESSOR
CLASS 1) ≤ 50 / > 50 ≤ 180 / > 180 ≤ 400 / > 400				EXPERT CODE 7 1 1	
FINE 0.5 1.0 1.5 2.0				MASS 20 KG / SCALE 1:1	PRODUCT IDENTIFICATION NO. 412 704 000 7
MEDIUM X 1.0 2.0 3.0 4.0	±1°			SIZE A0 / TRI 140	DOC. CODE 605 / SHEET 1/1
COARSE 2.0 3.5 5.0 6.5		075044	5ß	03-10-15	FUNCTION CODE / SHAPE CODE / PRODUCT TYPE / REPLACEMENT FOR
TAPPED HOLES ACC. ISO 4029 / JED-152		069891	2xA	02-01-28	0 0 X
1) TOLERANCE CLASS APPLIED CROSSMARKED		DCN-NO.	REV.	DATE	

DIESE UNTERLAGE DARF NICHT VERVIELFÄLTIGT WERDEN, WEITERGEGEBEN UND DARF NICHT FÜR ZWECKE DRITTER VERWENDET WERDEN OHNE DIESE ANMERKUNG UND DIESE ANMERKUNG NICHT ENTFERNEN. WIEDERGABE UND MITTEILUNG DER ZUGELASSENEN ANZAHL DER EXEMPLARE ZUGELASSENEN ZWECKEN VORBEHALTEN. ZUWIDERHANDLUNGEN VERPFLICHTEN ZU SCHADENSERSATZ. ALLE RECHTE VORBEHALTEN.
THIS DOCUMENT MAY NOT BE REPRODUCED OR GIVEN TO THIRD PARTIES OR BE USED FOR ANY PURPOSE WITHOUT WRITTEN PERMISSION. ALL RIGHTS RESERVED.
Dra.: 412704000 7 ....A95 B.1 INDUSTRIALVATION
Wall.: 412704000 7 ....A70 B.1 MAN