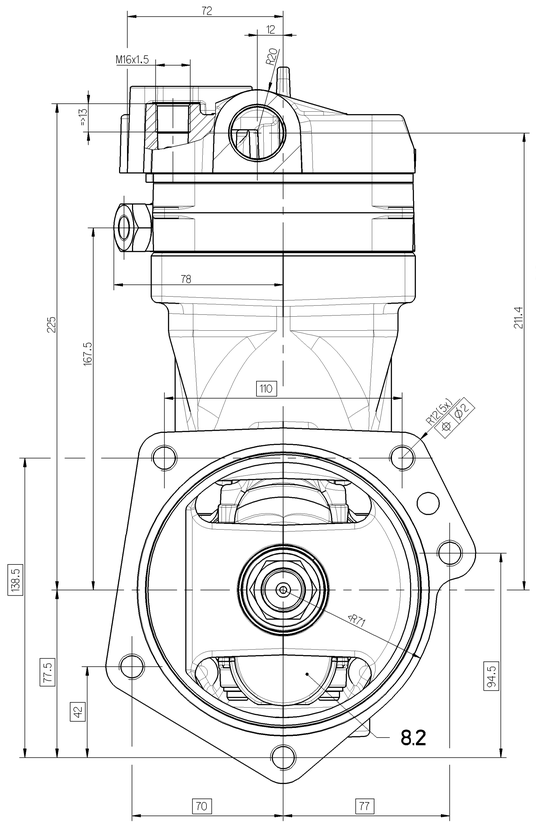

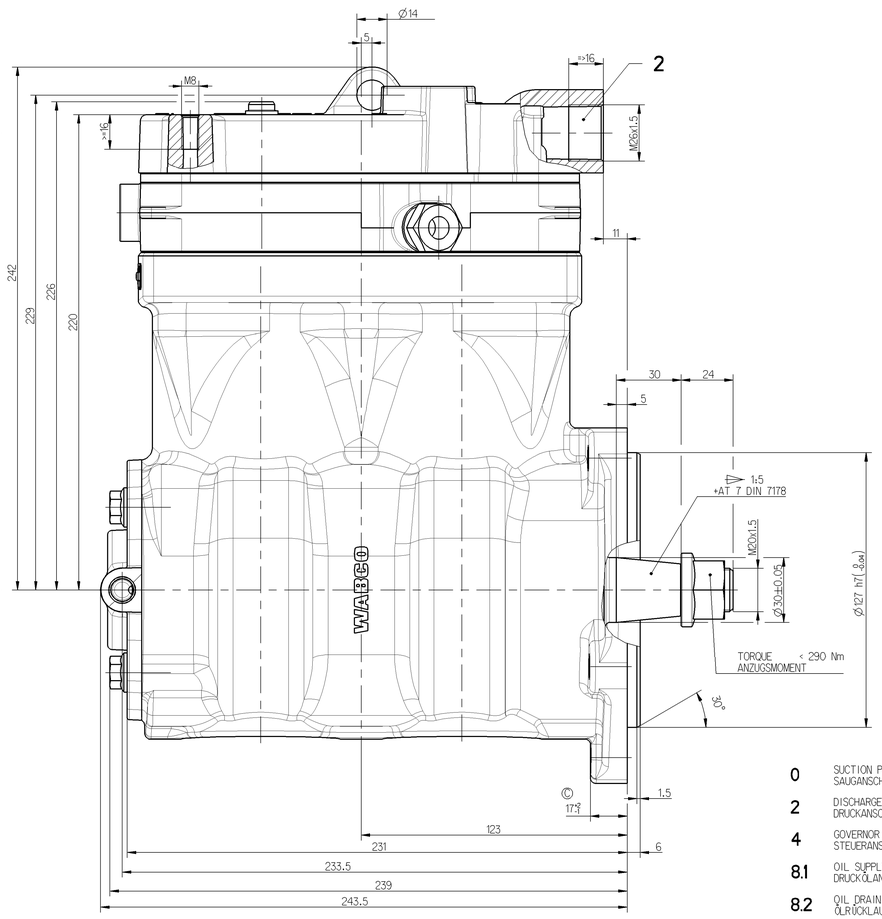

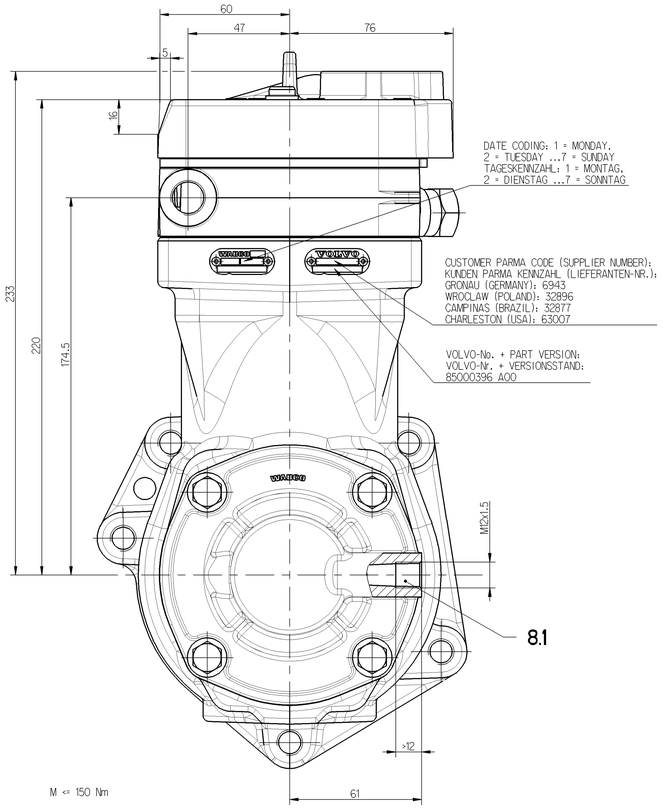

DATE CODING: 1 = MONDAY,
2 = TUESDAY ...7 = SUNDAY
TAGESKENNZAHL: 1 = MONTAG,
2 = DIENSTAG ...7 = SONNTAG

CUSTOMER PARMA CODE (SUPPLIER NUMBER):
KUNDEN PARMA KENNZAHL (LIEFERANTEN-NR.):
GRONAU (GERMANY): 6943
WROCLAW (POLAND): 32896
CAMPINAS (BRAZIL): 32877
CHARLESTON (USA): 63007

VOLVO-No. + PART VERSION:
VOLVO-Nr. + VERSIONSSTAND:
85000396 A00

WORKING MEDIUM : BETRIEBSMEDIUM :	AIR LUFT
COOLANT : KÜHLMEDIUM :	WATER WITH ANTIFREEZE WASSER MIT FROSTSCHUTZ
BORE : BOHRUNG :	Ø 85 mm
STROKE : HUB :	62 mm
SWEPT VOLUME : HUBRAUM :	704 cm³
MAX. WORKING SPEED : MAX. BETRIEBSDREHZAHL :	nmax = 3000 min-1
OVERSPEED (MAX. 4 SEC.) : UEBERDREHZAHL (MAX. 4 SEC.) :	nue = 1.3 x nmax
END PLAY OF CRANKSHAFT AXIALSPIEL DER KURBELWELLE	0.1 ... 0.4 mm
LUBRICATION SUPPLIED FROM ENGINE UMLAUFSCHMIERUNG MIT DRUCKÖLANSCHLUSS	
MAX. WORKING PRESSURE : MAX. BETRIEBSDRUCK :	14 bar **
TOP PRESSURE (MAX. 4 SEC.) : HÖCHSTDRUCK (MAX. 4 SEC.) :	16 bar **

** MEASERING POINT: DISCHARGE PORT
MESSPUNKT: DRUCKANSCHLUSS

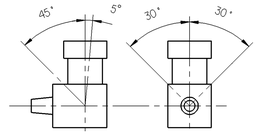

MAX. PERMISSIBLE TILT DURING CONTINUOUS WORKING
MAX. ZULAESSIGE NEIGUNG IM DAUERBETRIEB

0	SUCTION PORT SAUGANSCHLUSS	
2	DISCHARGE PORT DRUCKANSCHLUSS	M <= 150 Nm
4	GOVERNOR PORT STEUERANSCHLUSS	M <= 25 Nm
8.1	OIL SUPPLY DRUCKÖLANSCHLUSS	M <= 25 Nm
8.2	OIL DRAIN ÖLRÜCKLAUF	
9	COOLANT CONNECTION KUEHLMITTELANSCHLUSS	M <= 35 Nm

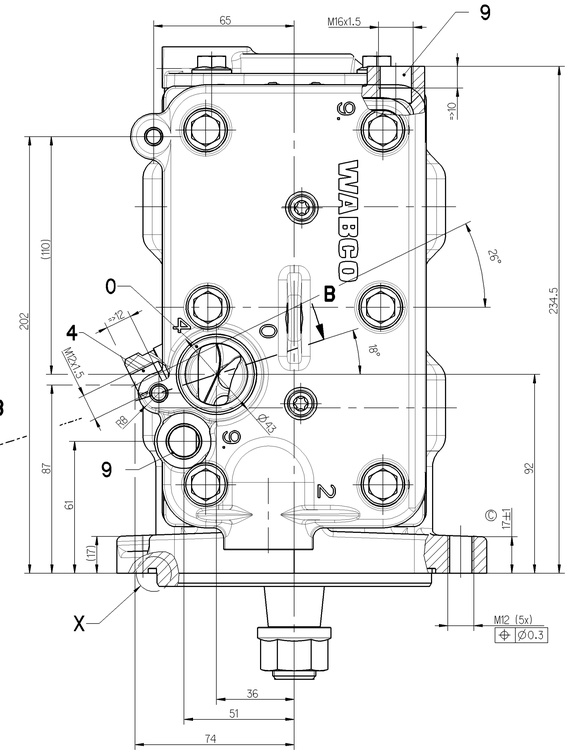

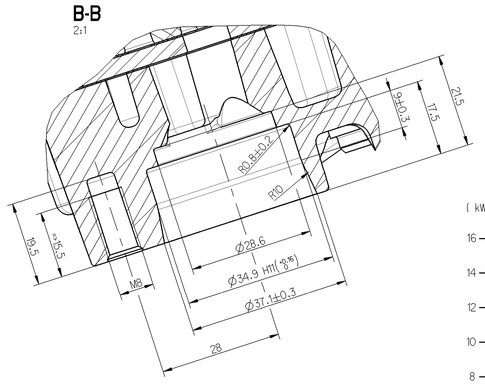

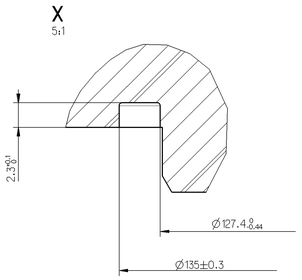

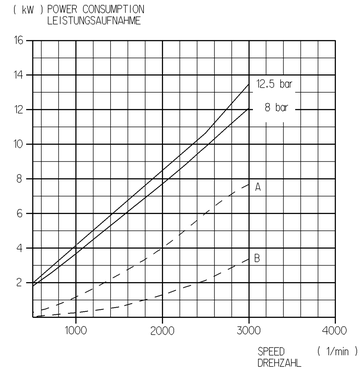

- - - - OFF LOAD
LEERLAUF

A) COMBINED UNLOADER
DRUCKREGLER

B) PR-SYTEM

(Kennfeld-Nr. K0900_01)

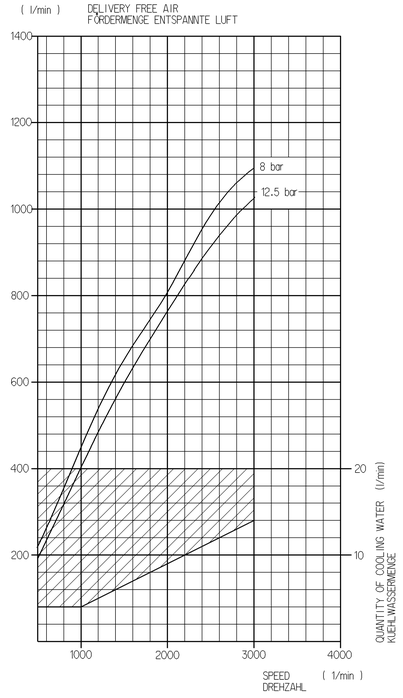

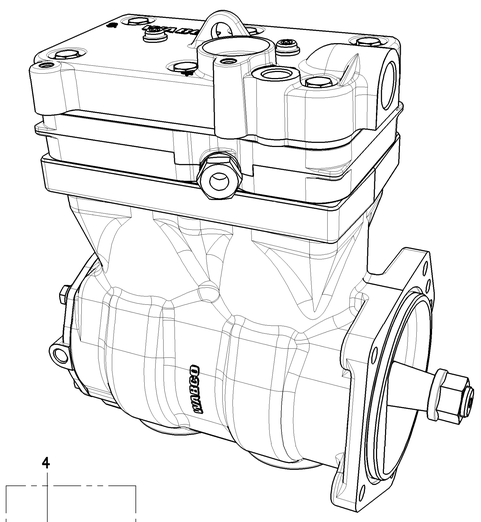

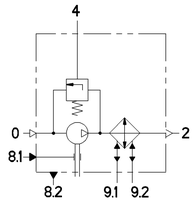

| | | |