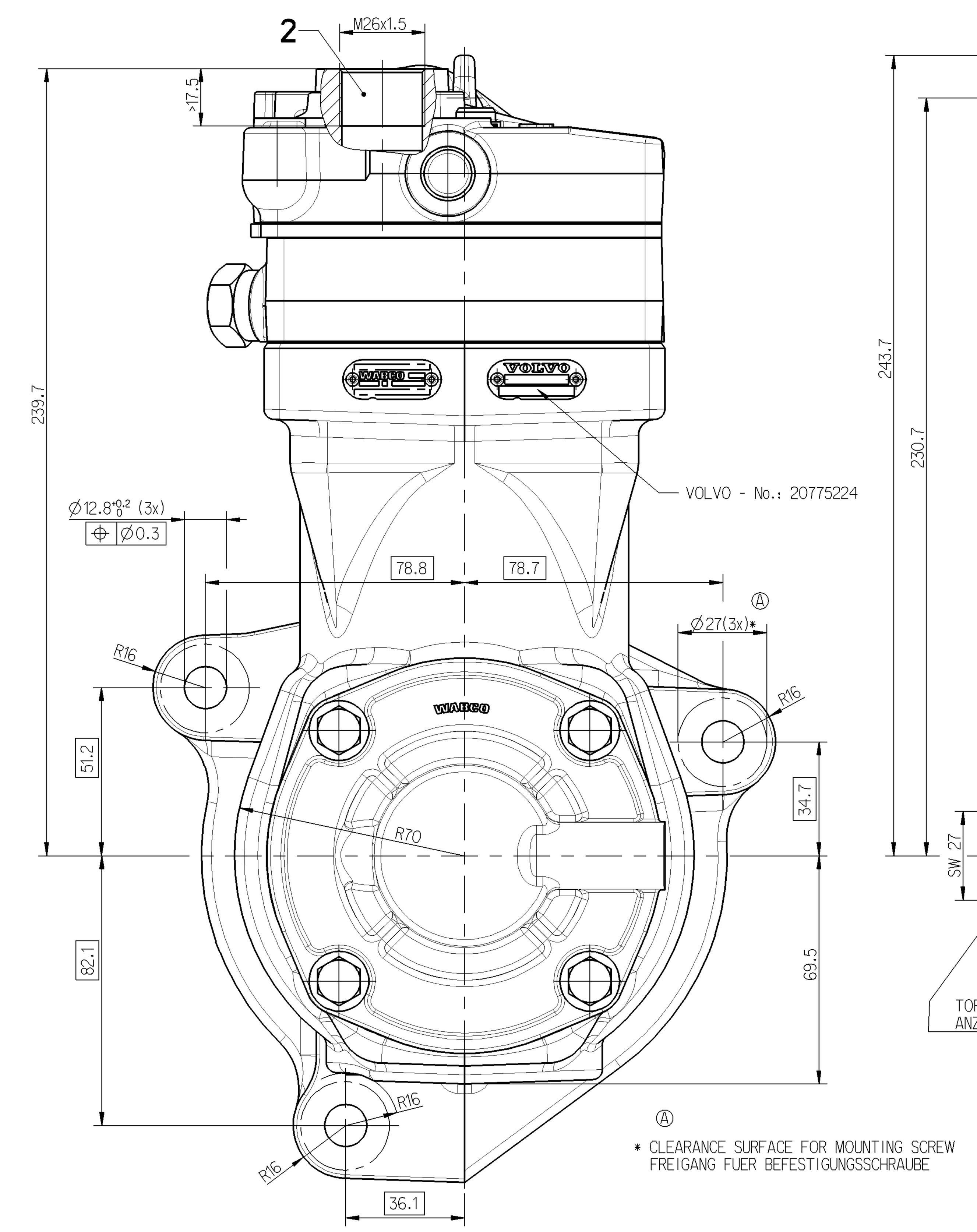

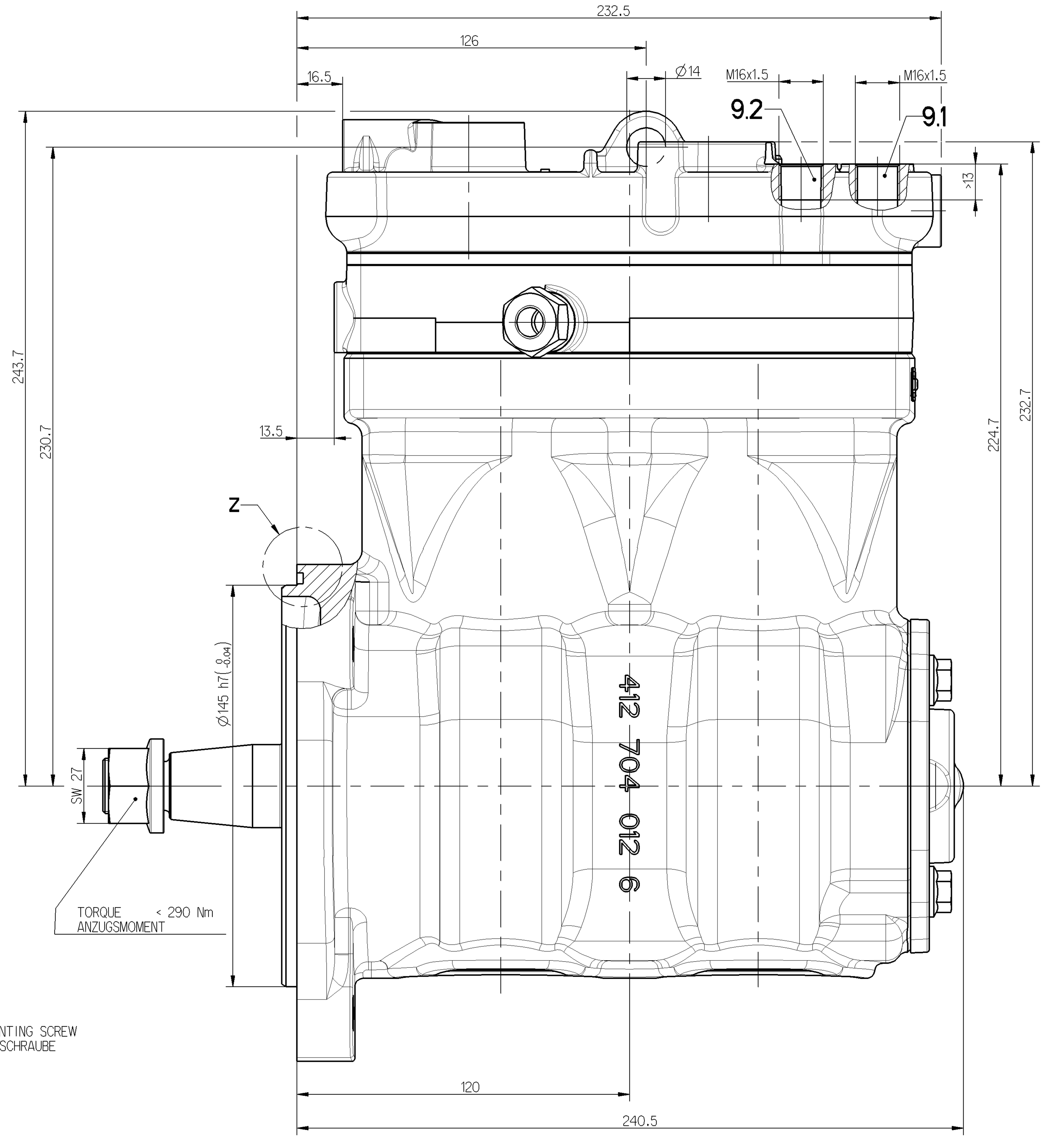

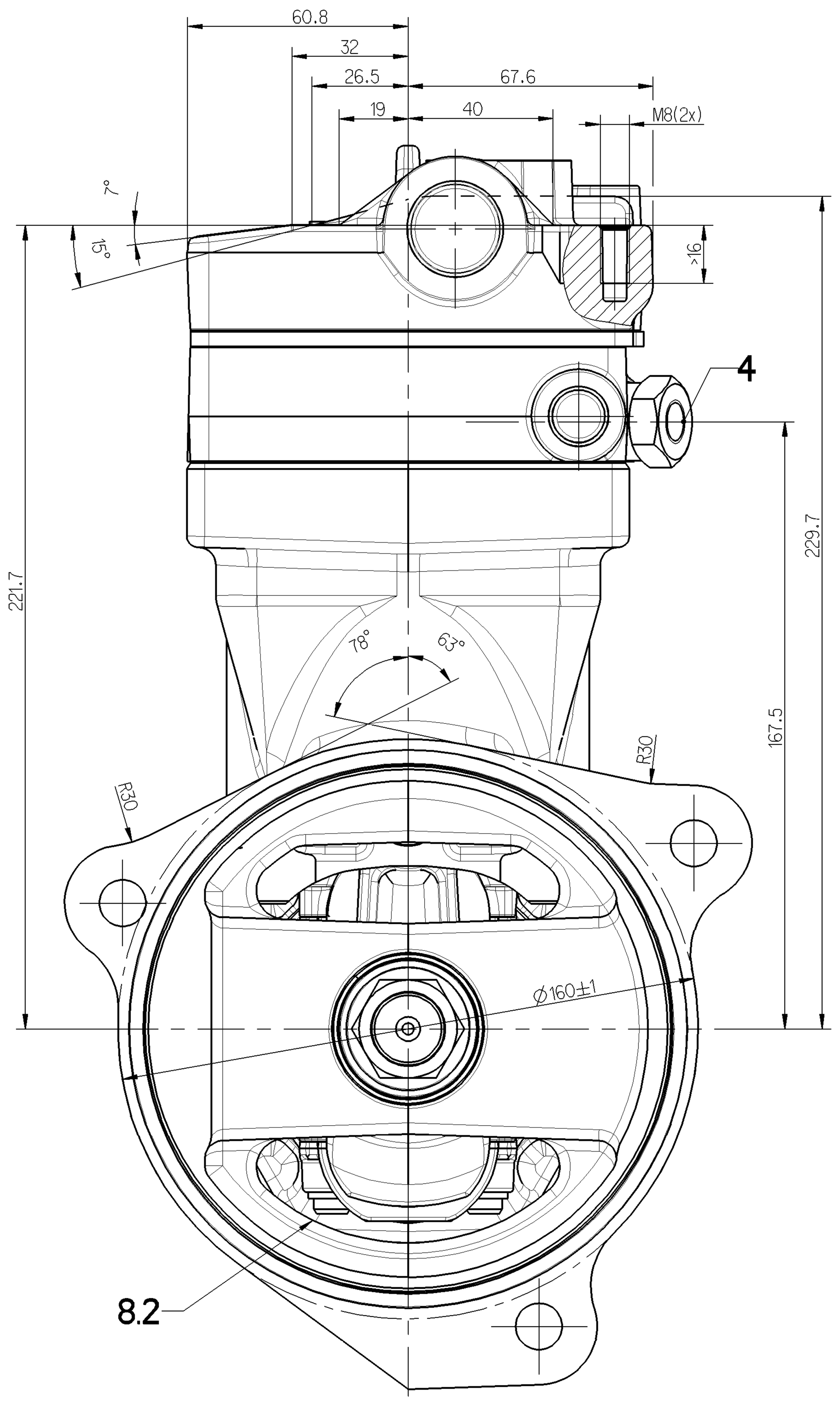

WORKING MEDIUM : AIR
BETRIEBSMEDIUM : LUFT

COOLANT : WATER WITH ANTIFREEZE
KÜHLMEDIUM : WASSER MIT FROSTSCHUTZ

BORE : $\varnothing$ 85 mm
BOHRUNG :

STROKE : 62 mm
HUB :

SWEPT VOLUME : 704 cm^3
HUBRAUM :

MAX. WORKING SPEED : nmax = 3000 min-1
MAX. BETRIEBSDREHZAHL :

OVERSPEED (MAX. 4 SEC.) : nue = 1.3 x nmax
UEBERDREHZAHL (MAX. 4 SEC.) :

END PLAY OF CRANKSHAFT 0.1 ... 0.4 mm
AXIALSPIEL DER KURBELWELLE

LUBRICATION SUPPLIED FROM ENGINE
UMLAUFSCHMIERUNG MIT DRUCKÖLANSCHLUSS

PAINTED BLACK ON NOT MACHINED CAST IRON SURFACES
NICHT BEARBEITETE GUSSEISENFLAECHEN SCHWARZ LACKIERT

MAX. WORKING PRESSURE : 14 bar **
MAX. BETRIEBSDRUCK :

TOP PRESSURE (MAX. 4 SEC.) : 16 bar **
HÖCHSTDRUCK (MAX. 4 SEC.) :

** MEASERING POINT: DISCHARGE PORT
MESSPUNKT: DRUCKANSCHLUSS

MAX. PERMISSIBLE TILT DURING CONTINUOUS WORKING
MAX. ZULAESSIGE NEIGUNG IM DAUERBETRIEB

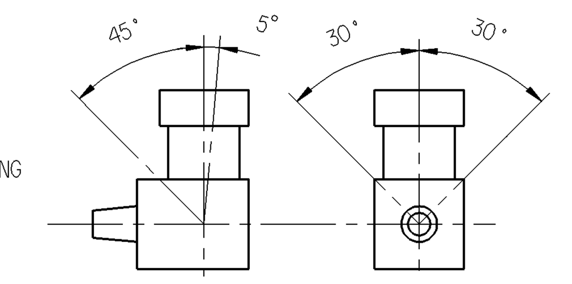

FREE FROM ASBESTOS
ASBESTFREI

0	SUCTION PORT SAUGANSCHLUSS	
2	DISCHARGE PORT DRUCKANSCHLUSS	M <= 150 Nm
4	GOVERNOR PORT STEUERANSCHLUSS	M <= 25 Nm
8.1	OIL SUPPLY DRUCKÖLANSCHLUSS	M <= 25 Nm
8.2	OIL DRAIN ÖLRÜCKLAUF	
9	COOLANT CONNECTION KUEHLMITTELANSCHLUSS	M <= 35 Nm

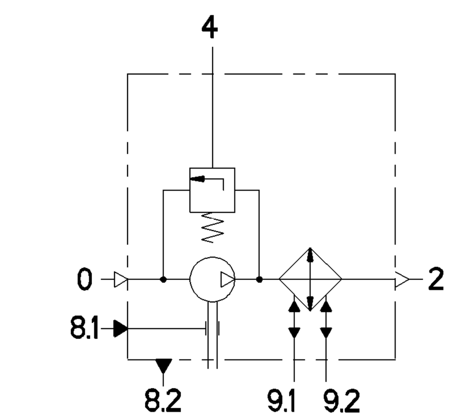

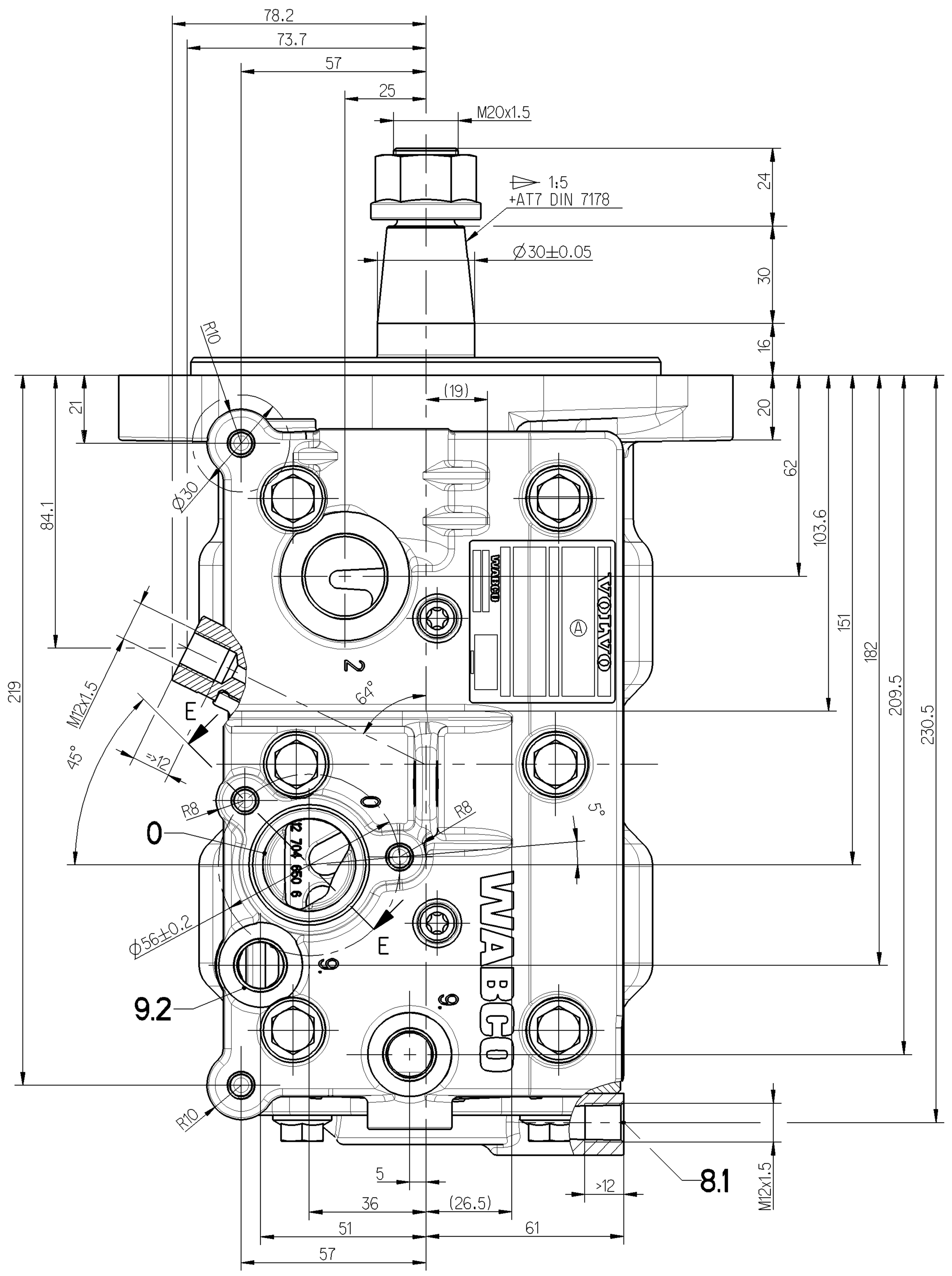

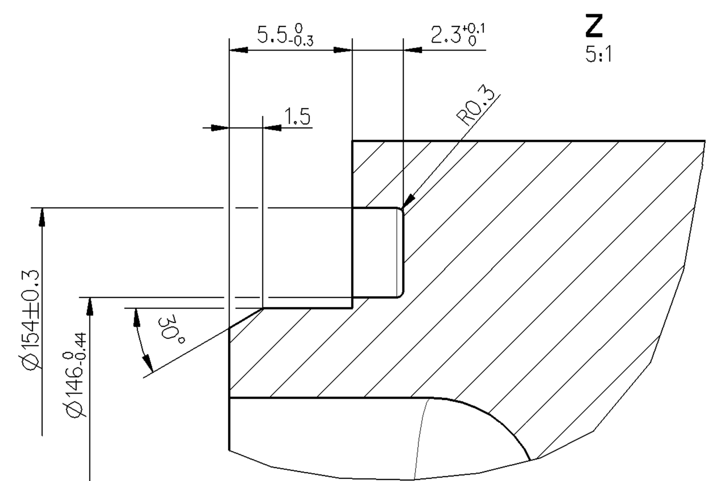

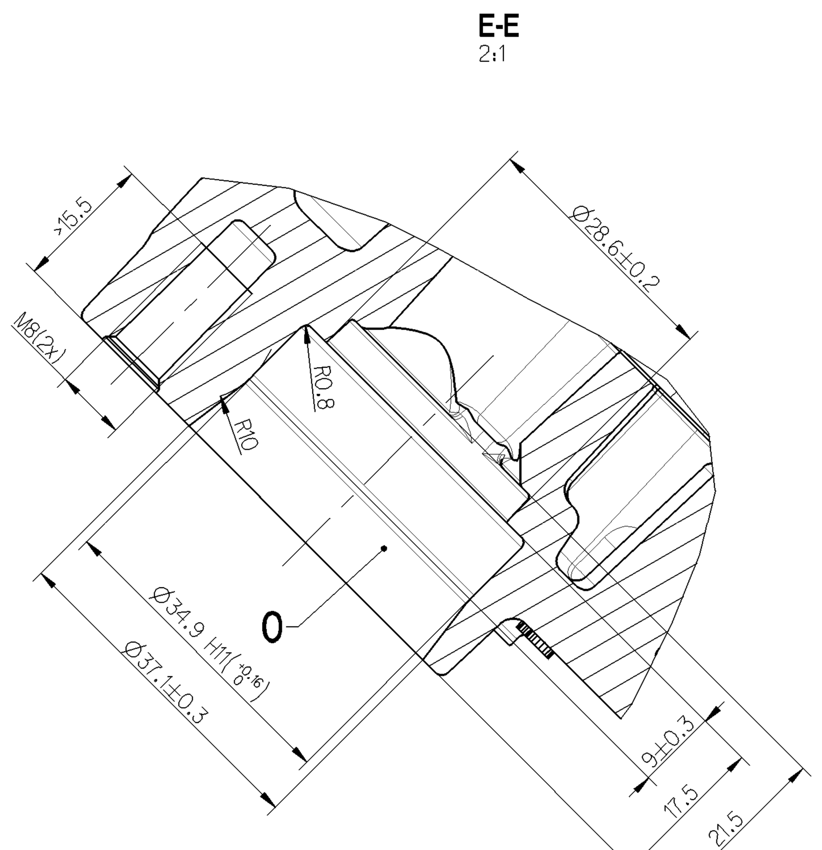

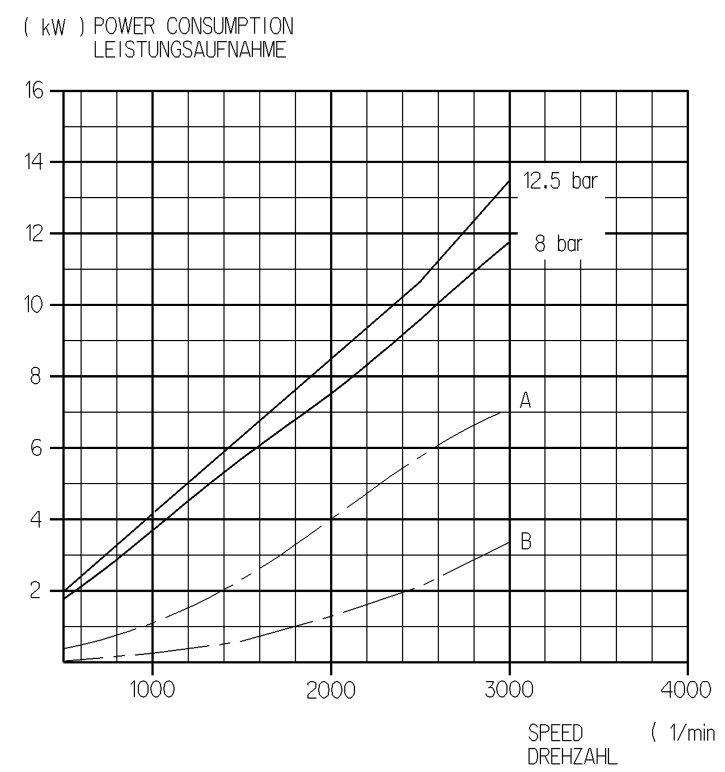

—— – – OFF LOAD
LEERLAUF

A) COMBINED UNLOADER
DRUCKREGLER

B) PR-SYTEM

(Kennfeld-Nr. K1899_01)

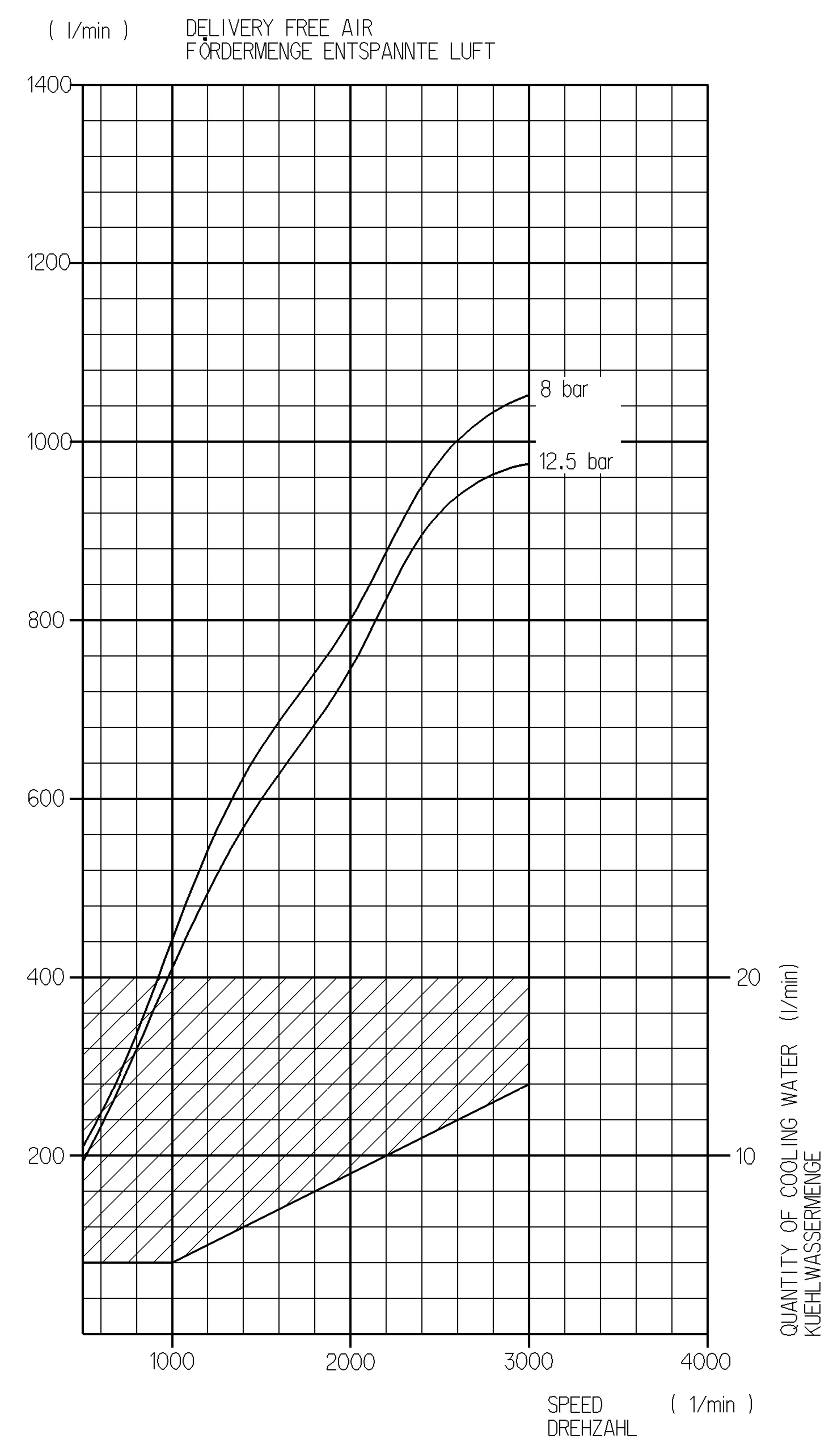

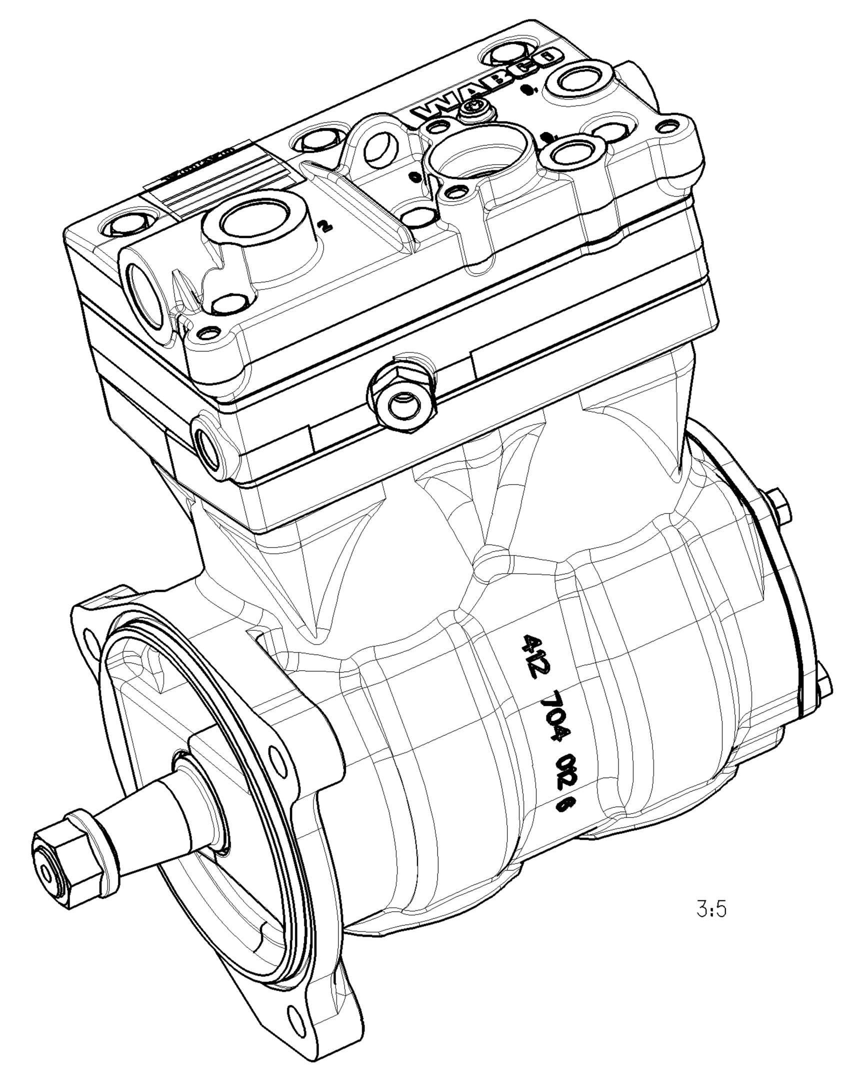

General Specification: JED-334-0						
Further Technical Data: 412 704 002 0						
Doc. Code: 435	Sheet: 1 To 4					
General Tolerances JED-261						
Class 1)	≤ 50	> 50 ≤ 180	> 180 ≤ 400	> 400	∢	
Fine	0.5	1.0	1.5	2.0		
Medium X	1.0	2.0	3.0	4.0	±3°	
Coarse	2.0	3.5	5.0	6.5		
Tapped Holes acc. JED-152						
1) Tolerance Class Applied Crossmarked						

DCN-No.	Rev.	Date
110738	3x A	2007-05-21

State of Revision

Copyright WABCO ®		
Date	Signature	
Drawn	2005-04-21	Grosskopf
Checked	2005-05-06	Hoelzel
Expert		Gohlisch
Mass	19.890 KG	
Scale	1:1	
Size	A 0	
TRI	515	

WABCO

TWIN CYLINDER COMPRESSOR
ZWEIZYLINDER KOMPRESSOR
COMPRESSEUR BICYLINDRIQUE
COMPRESSORE BICILINDRICO

Material No.	WABCO Id. No.: 412 704 013 0	Doc.Code	Language	Sheet
412 704 013 0		005	en/de fr/it	1/1

Function Code	CAD System	Prod.Type	Replacement for
	Pro/E	0 0 X	412 704 007 0