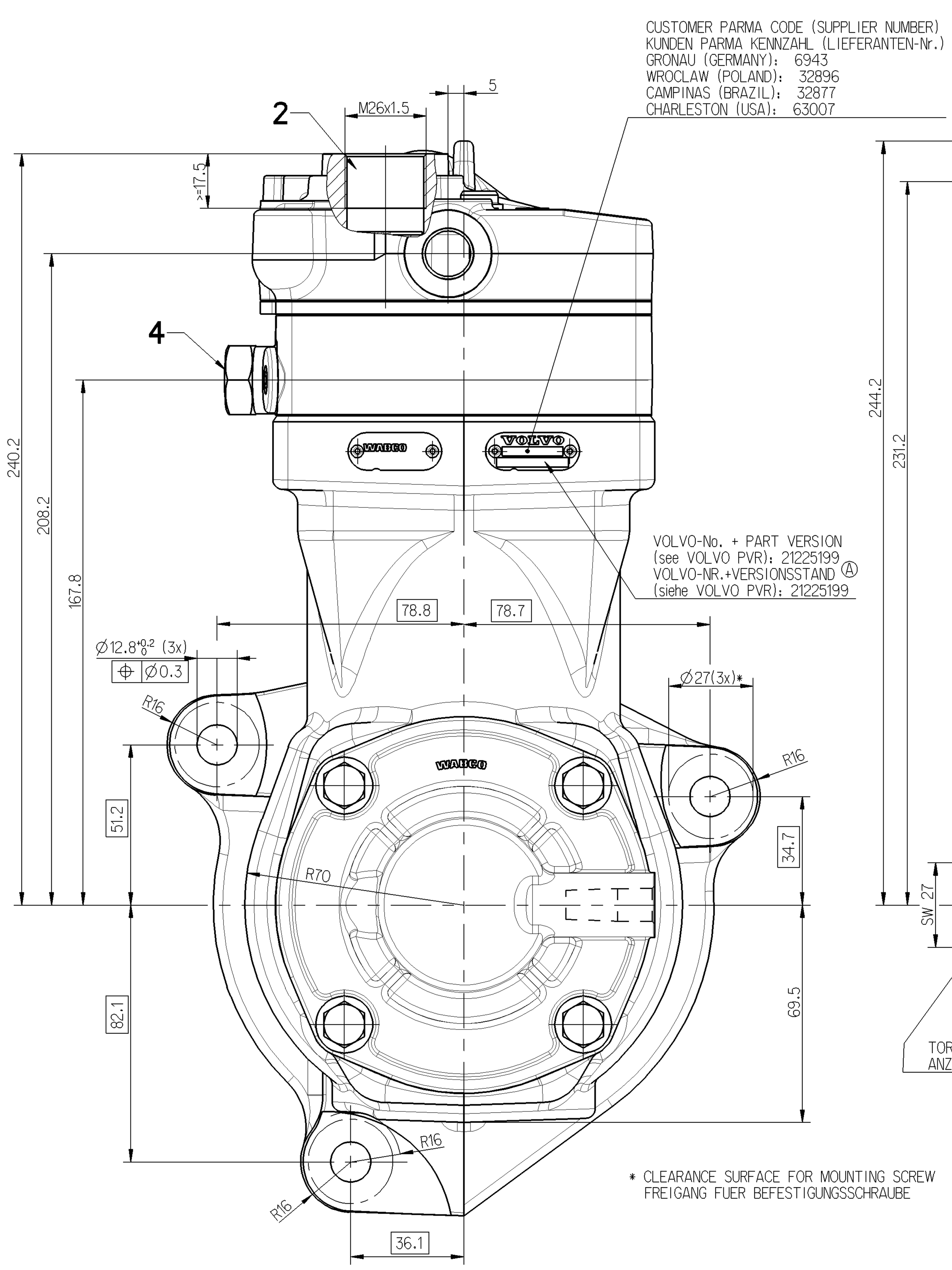

* CLEARANCE SURFACE FOR MOUNTING SCREW
FREIGANG FUER BEFESTIGUNGSSCHRAUBE

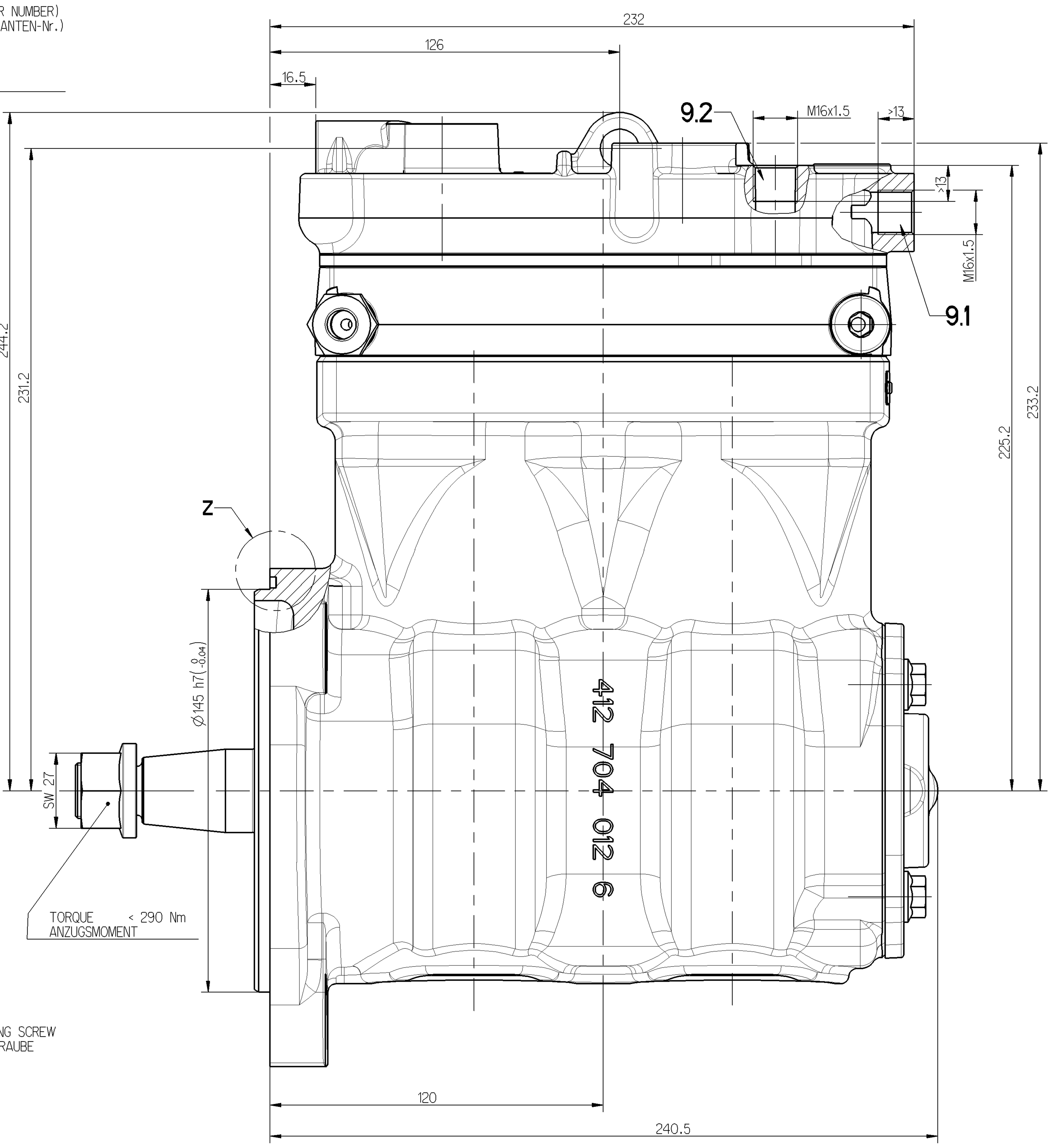

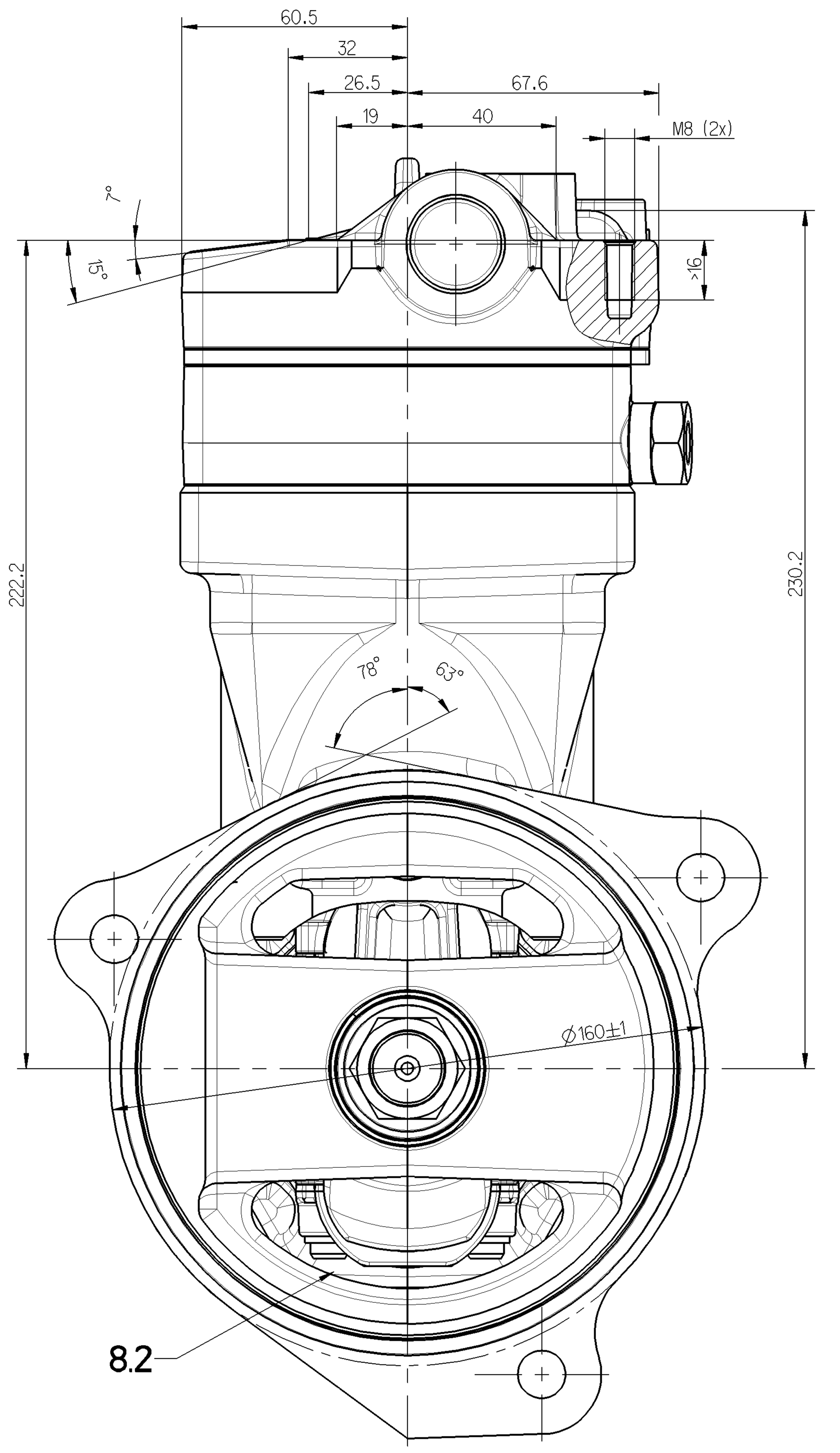

WORKING MEDIUM : BETRIEBSMEDIUM :	AIR LUFT
COOLANT : KÜHLMEDIUM :	WATER WITH ANTIFREEZE WASSER MIT FROSTSCHUTZ
BORE : BOHRUNG :	Ø 85 mm
STROKE : HUB :	62 mm
SWEPT VOLUME : HUBRAUM :	704 cm³
MAX. WORKING SPEED : MAX. BETRIEBSDREHZAHL :	nmax = 3000 min-1
OVERSPEED (MAX. 4 SEC.) : UEBERDREHZAHL (MAX. 4 SEC.) :	nue = 1.3 x nmax
END PLAY OF CRANKSHAFT AXIALSPIEL DER KURBELWELLE	0.1 ... 0.4 mm

LUBRICATION SUPPLIED FROM ENGINE
UMLAUFSCHMIERUNG MIT DRUCKÖLANSCHLUSS

PAINTED BLACK ON NOT MACHINED CAST IRON SURFACES
NICHT BEARBEITETE GUSSEISENFLAECHEN SCHWARZ LACKIERT

MAX. WORKING PRESSURE : MAX. BETRIEBSDRUCK :	14 bar **
TOP PRESSURE (MAX. 4 SEC.) : HÖCHSTDRUCK (MAX. 4 SEC.) :	16 bar **

** MEASERING POINT: DISCHARGE PORT
MESSPUNKT: DRUCKANSCHLUSS

MAX. PERMISSIBLE TILT DURING CONTINUOUS WORKING
MAX. ZULAESSIGE NEIGUNG IM DAUERBETRIEB

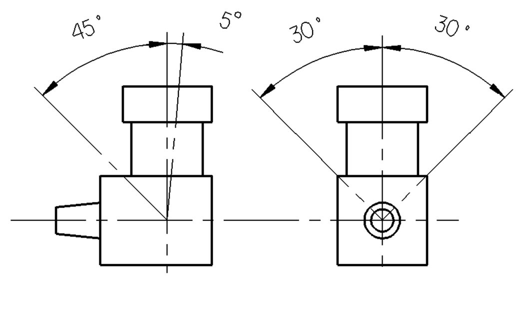

FREE FROM ASBESTOS
ASBESTFREI

0	SUCTION PORT SAUGANSCHLUSS	
2	DISCHARGE PORT DRUCKANSCHLUSS	M <= 150 Nm
4	GOVERNOR PORT STEUERANSCHLUSS	M <= 25 Nm
8.1	OIL SUPPLY DRUCKÖLANSCHLUSS	M <= 25 Nm
8.2	OIL DRAIN ÖLRÜCKLAUF	
9(9.1/9.2)	COOLANT CONNECTION KUEHLMITTELANSCHLUSS	M <= 35 Nm

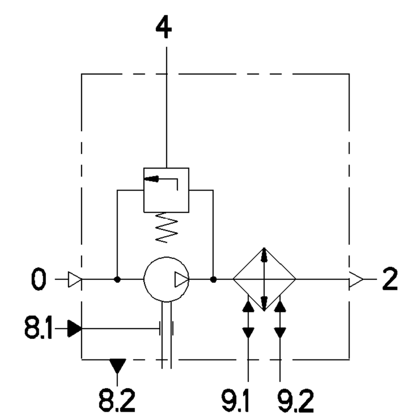

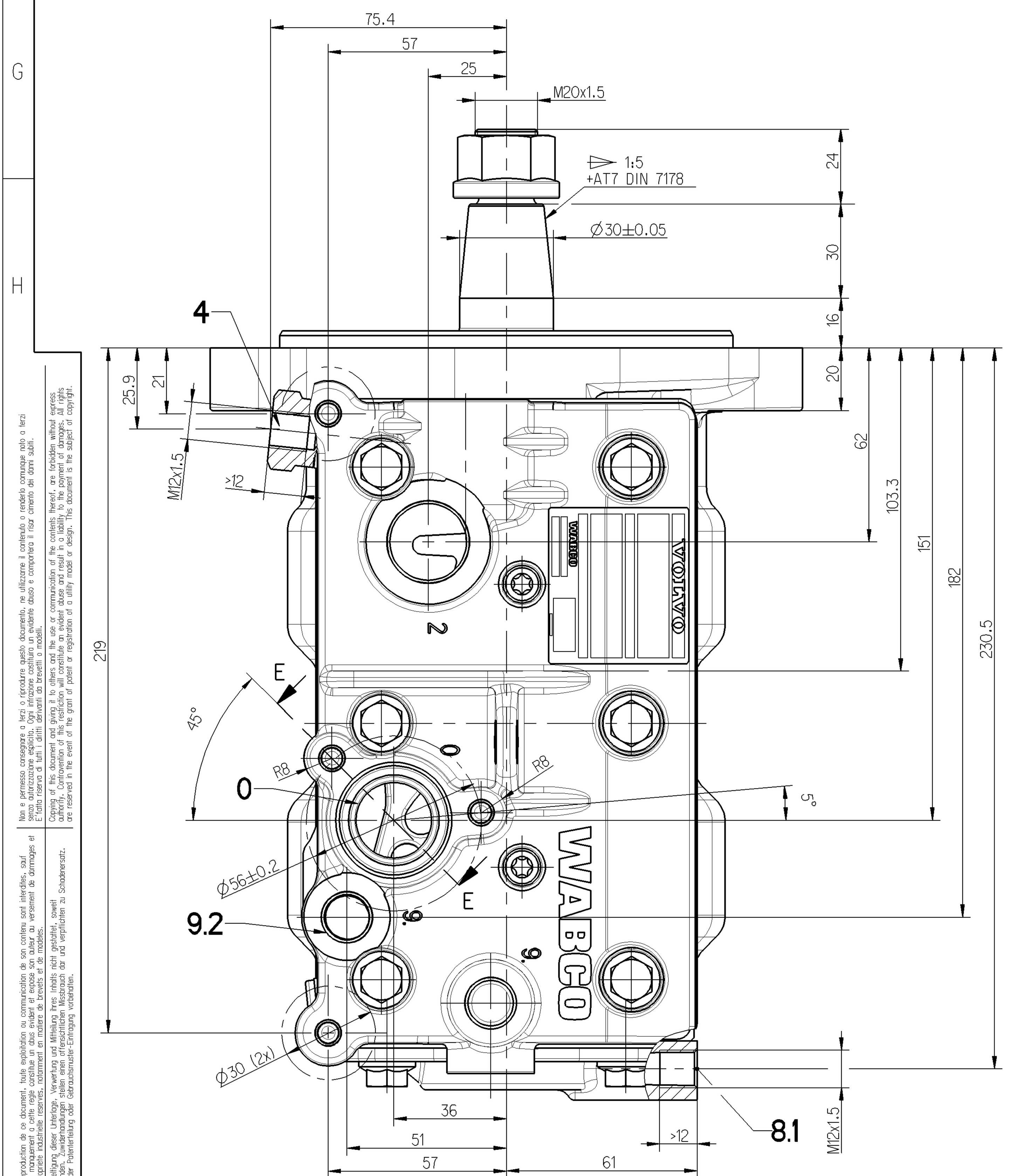

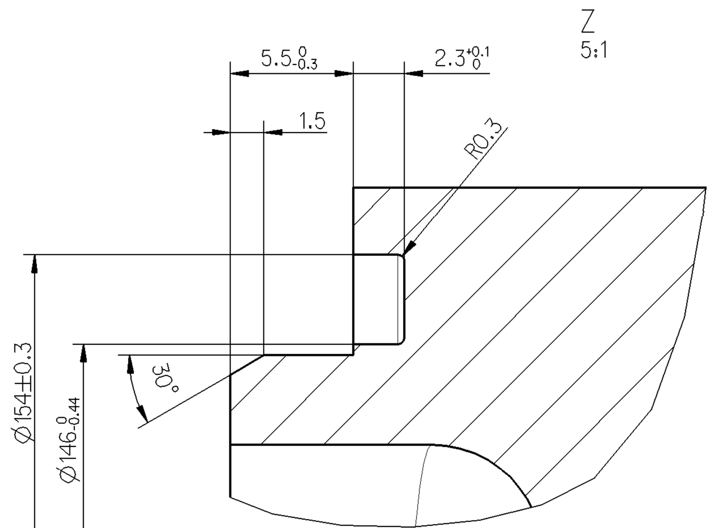

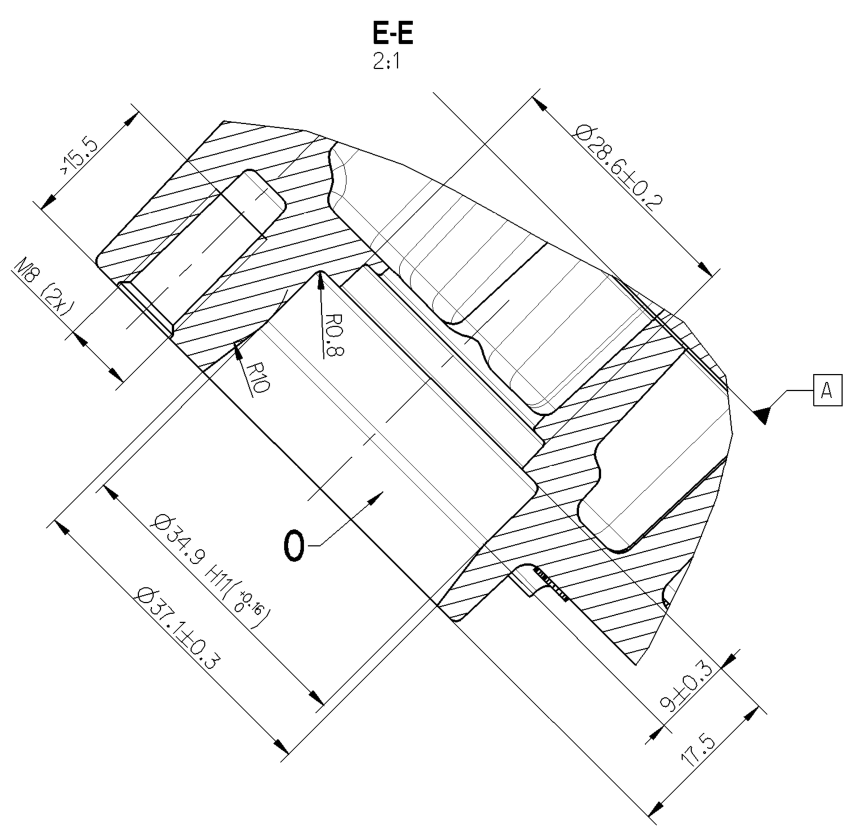

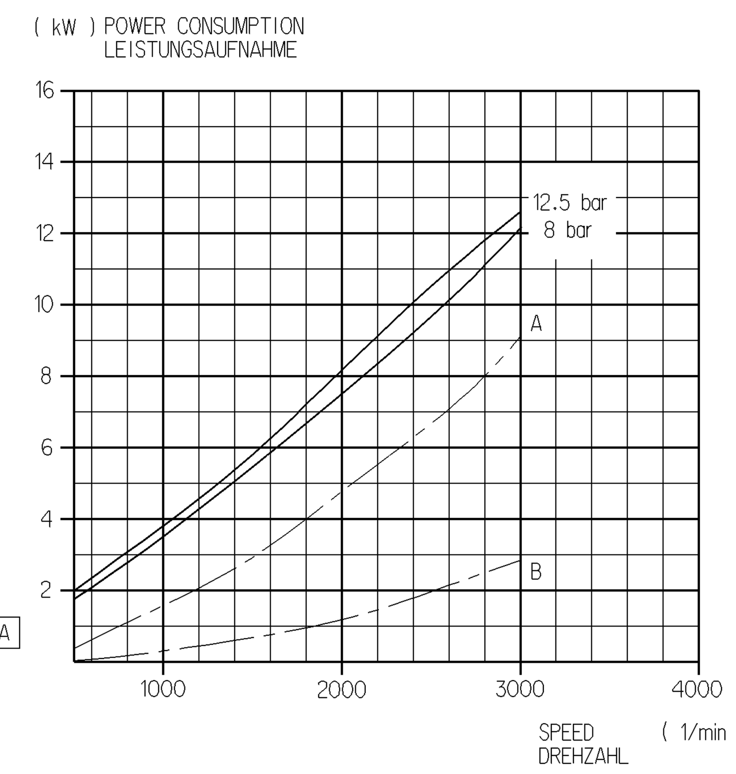

— - - OFF LOAD
LEERLAUF

A) COMBINED UNLOADER
DRUCKREGLER

B) PR-SYTEM

(Kennfeld-Nr.: K02-08)

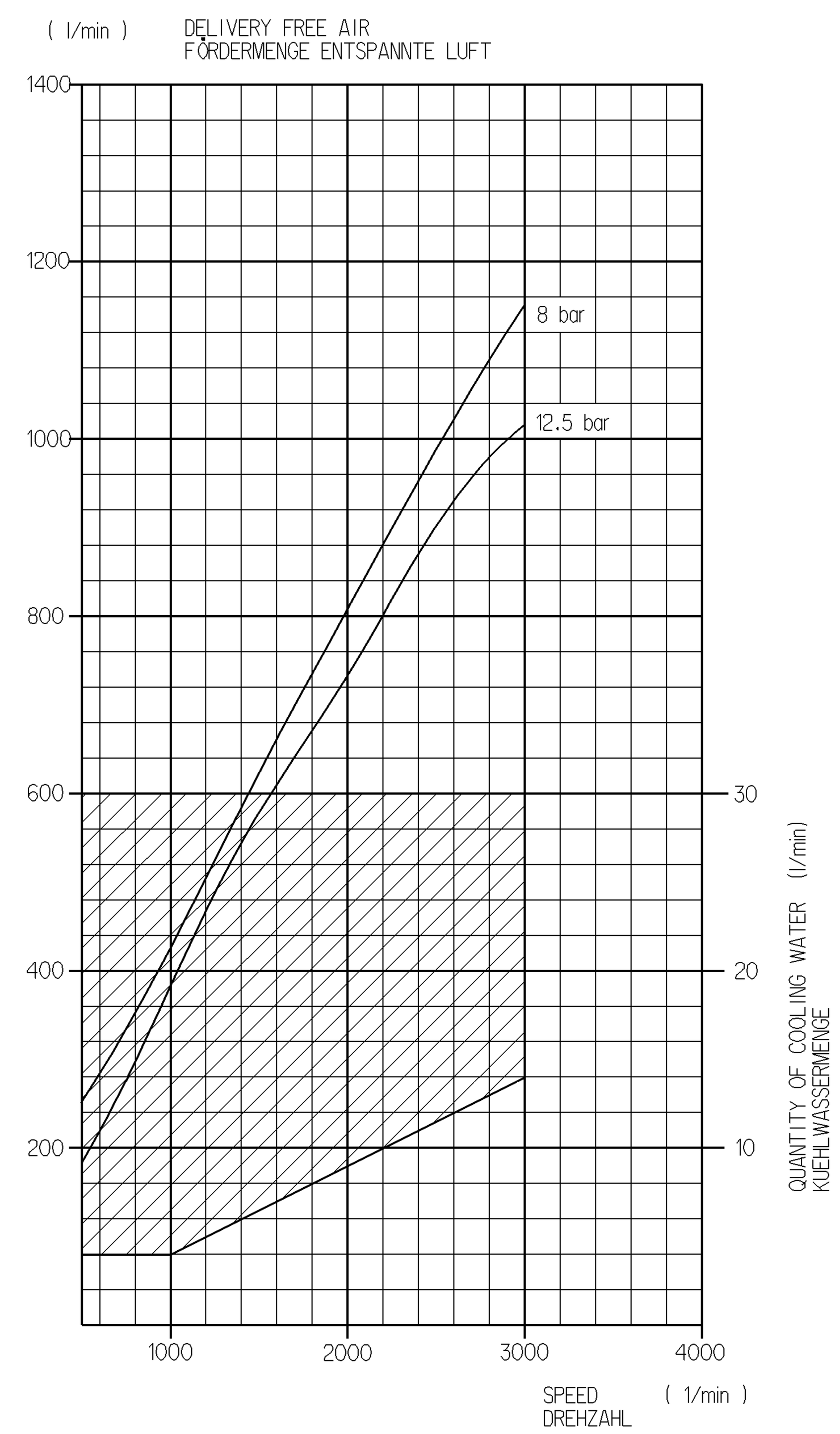

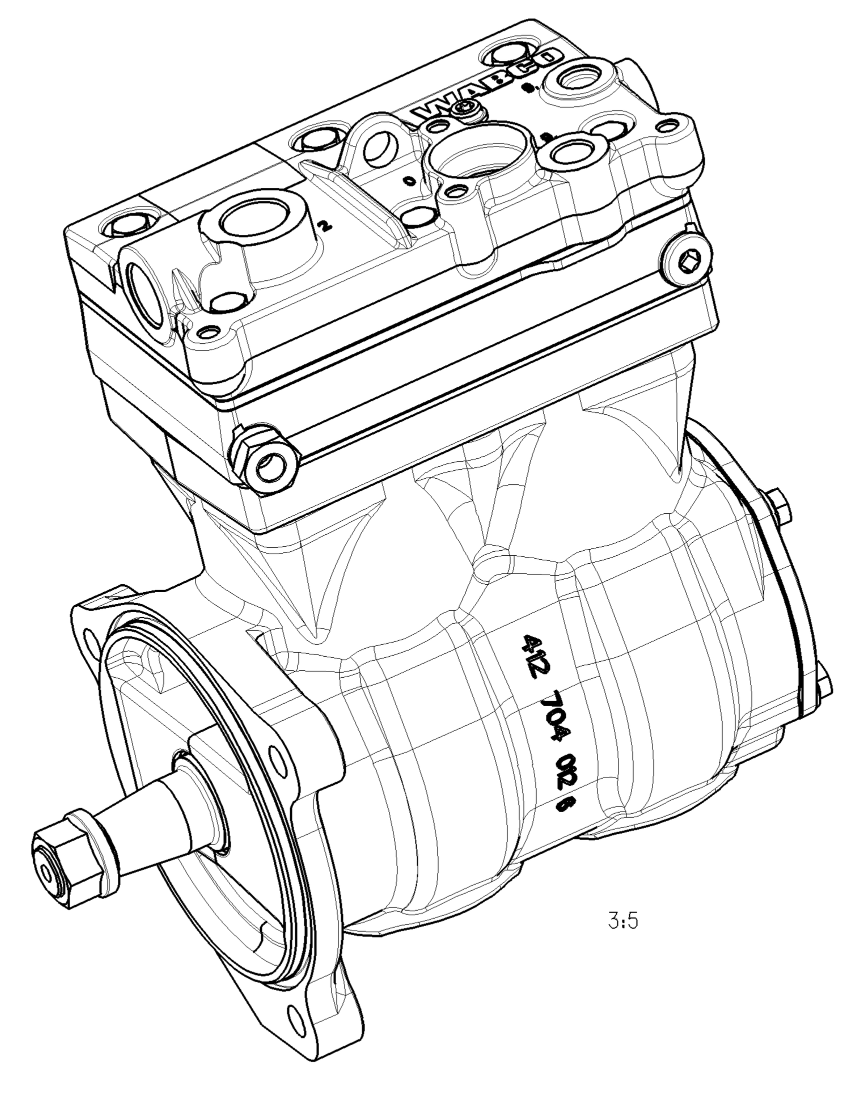

3:5

Ⓐ COMPRESSOR WITH OPTIMIZED PISTON
KOMPRESSOR MIT OPTIMIERTEN KOLBEN

General Specification: JED-334-0						
Further Technical Data: 412 704 011 0						
Doc. Code:		Sheet: 1 To 7				
General Tolerances JED-261						
Class 1)	≤ 50	> 50 ≤ 180	> 180 ≤ 400	> 400		
Fine	0.5	1.0	1.5	2.0		
Medium X	1.0	2.0	3.0	4.0	±3°	
Coarse	2.0	3.5	5.0	6.5		
Tapped Holes acc.						
1) Tolerance Class Applied Crossmarked						

Copyright WABCO®

Date	Signature
Drawn	
2009-09-02	Brandt
Checked	
2009-09-03	Jaeger
Expert	
	Großkopf

WABCO Ⓐ

TWIN CYLINDER COMPRESSOR
ZWEIZYLINDER KOMPRESSOR

Mass	Scale	Material No.	Date of first issue: 2008-10-17	Doc.Code	Language	Sheet
19.943 KG	1:1	412 704 019 0		005	DE	1/1

Size	CAD System	ECN-No.	Revision	Techn. Resp.	Replacement for
A 0	Pro/E	151070	3 A	5010	884 012 565 0

Toute Communication ou reproduction de ce document, toute exploitation ou communication de son contenu sont interdites, sauf autorisation expresse. Tout manquement à cette règle constitue un abus évident et expose son auteur au versement de dommages et intérêts. Tous droits de propriété industrielle réservés, notamment en matière de brevets et de modèles.
Weitergabe sowie Vervielfältigung dieser Unterlage, Verwertung und Mitteilung ihres Inhalts nicht gestattet, soweit nicht ausdrücklich zugestanden. Zuwiderhandlungen stellen einen offensichtlichen Missbrauch dar und verpflichten zu Schadenersatz. Alle Rechte für den Fall der Patenterteilung oder Gebrauchsmuster-Eintragung vorbehalten.
Non è permesso consegnare a terzi o riprodurre questo documento, né utilizzarne il contenuto o renderlo comunque noto a terzi senza autorizzazione esplicita. Ogni infrazione costituirà un evidente abuso e comporterà il risarcimento dei danni subiti. È fatto riserva di tutti i diritti derivanti da brevetti o modelli.
Copying of this document and giving it to others and the use or communication of the contents thereof, are forbidden without express authority. Contravention of this restriction will constitute an evident abuse and result in a liability to the payment of damages. All rights are reserved in the event of the grant of patent or registration of a utility model or design. This document is the subject of copyright.