WORKING MEDIUM : BETRIEBSMEDIUM :	AIR LUFT
COOLANT : KÜHLMEDIUM :	WATER WITH ANTIFREEZE WASSER MIT FROSTSCHUTZ
BORE : BOHRUNG :	Ø 85 mm
STROKE : HUB :	62 mm
SWEPT VOLUME : HUBRAUM :	704 cm³
MAX. WORKING SPEED : MAX. BETRIEBSDREHZAHL :	nmax = 3000 min-1
OVERSPEED (MAX. 4 SEC.) : UEBERDREHZAHL (MAX. 4 SEC.) :	nue = 1.3 x nmax
END PLAY OF CRANKSHAFT AXIALSPIEL DER KURBELWELLE	0.1 ... 0.4 mm
LUBRICATION SUPPLIED FROM ENGINE UMLAUFSCHMIERUNG MIT DRUCKÖLANSCHLUSS	
MAX. WORKING PRESSURE: MAX. BETRIEBSDRUCK:	p= 14 bar **
MAX. PRESSURE (TEMPORARILY MAX. 4 SEC.): MAX. DRUCK (ZEITWEISE MAX. 4 SEC.):	p= 16 bar **

** MEASURING POINT: DISCHARGE PORT
MESSPUNKT: DRUCKANSCHLUSS

MAX. PERMISSIBLE TILT DURING CONTINUOUS WORKING
MAX. ZULAESSIGE NEIGUNG IM DAUERBETRIEB

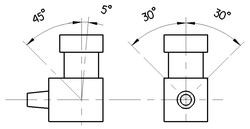

0	SUCTION PORT SAUGANSCHLUSS	
2	DISCHARGE PORT DRUCKANSCHLUSS	M <= 150 Nm
4	GOVERNOR PORT STEUERANSCHLUSS	M <= 25 Nm
8.1	OIL SUPPLY DRUCKÖLANSCHLUSS	M <= 25 Nm
8.2	OIL DRAIN ÖLRÜCKLAUF	
9	COOLANT CONNECTION KUEHLMITTELANSCHLUSS	M <= 35 Nm

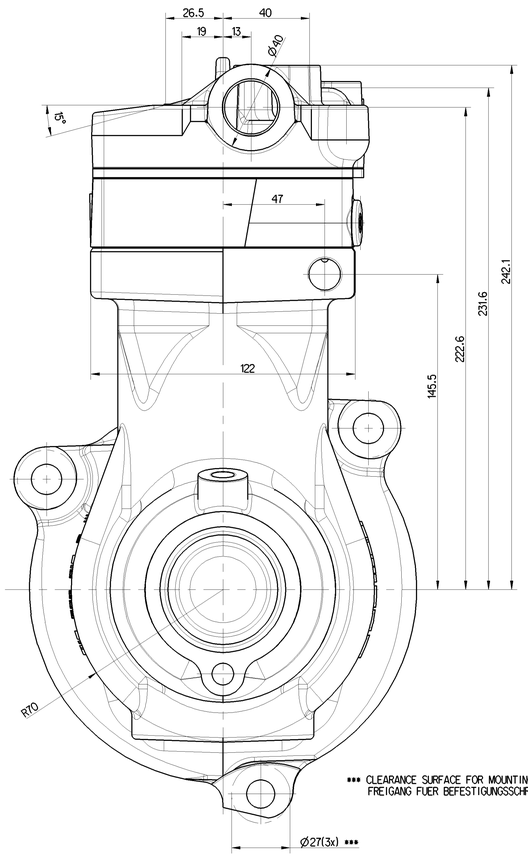

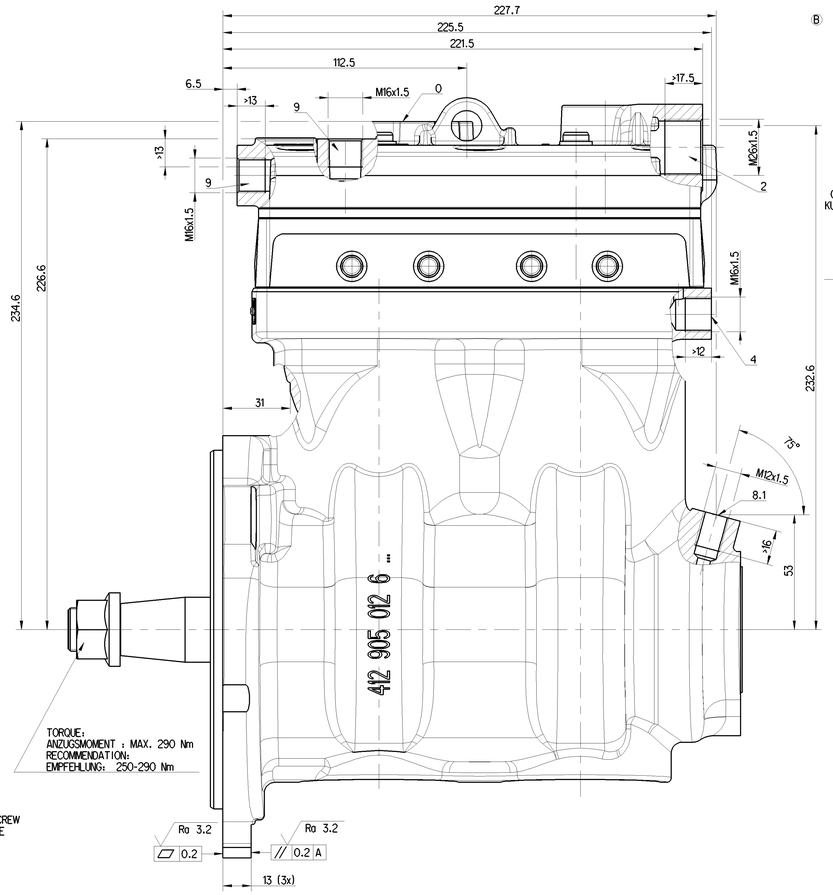

••• CLEARANCE SURFACE FOR MOUNTING SCREW
FREIGANG FUER BEFESTIGUNGSSCHRAUBE

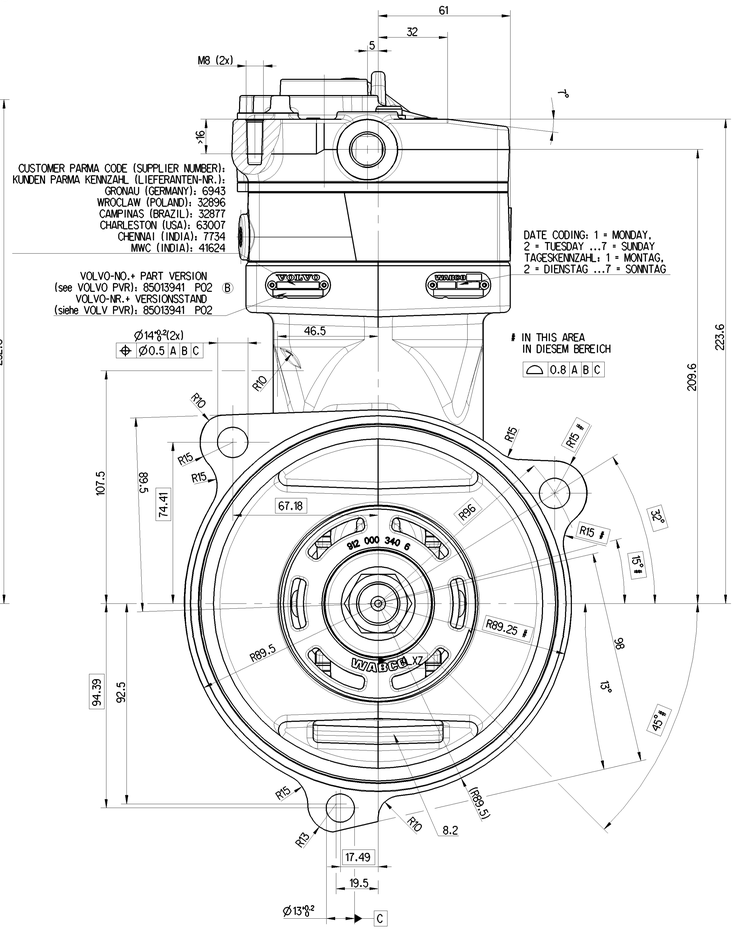

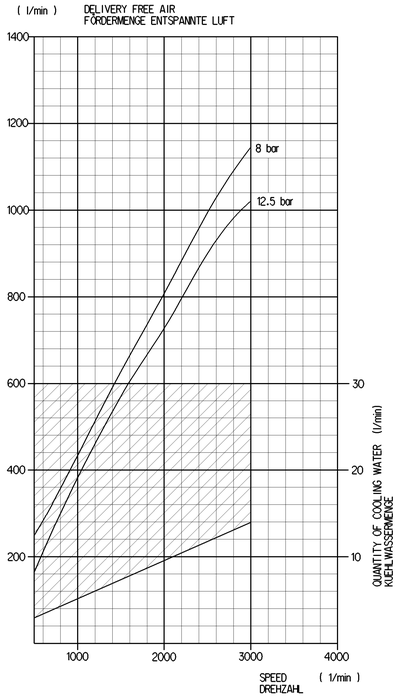

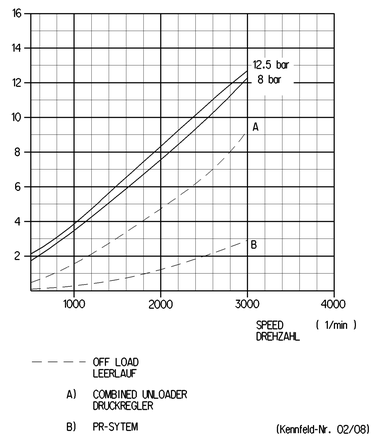

- - - - OFF LOAD
LEERLAUF

A) COMBINED UNLOADER
DRUCKREGLER

B) PR-SYTEM

(Kennfeld-Nr. 02/08)

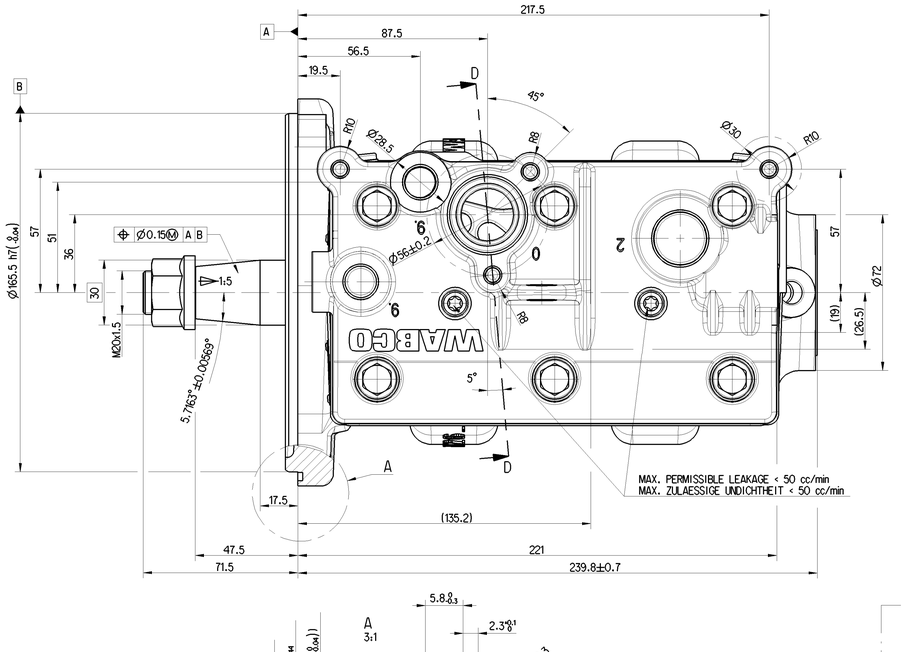

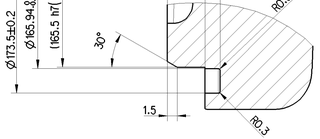

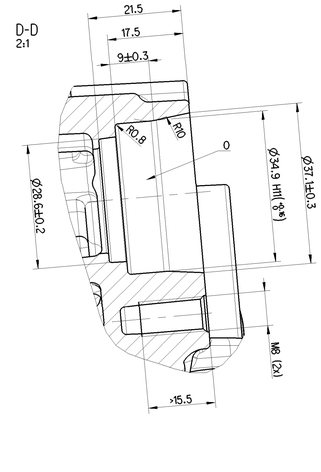

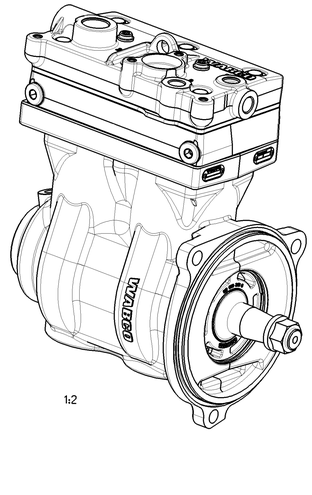

1:2

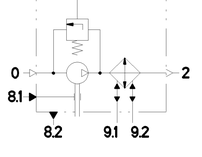

COMPRESSOR WITH OPTIMIZED PISTON
KOMPRESSOR MIT OPTIMIERTEN KOLBEN

General Specification: JED-334-0	Copyright WABCO®		WABCO
Further Technical Data: 412 704 023 0	Date	Sign / Signature	
Doc. Code: 035 Sheet: 1 To 7	2019-02-04	Grosskopf	TWIN CYLINDER COMPRESSOR ZWEIZYLINDER KOMPRESSOR
General Tolerances JED-261	Checked		
Range of Nominal Dimensions (in mm)	2019-02-04	Jaeger	
Class 1) ≤ 50 / > 50 ≤ 180 / > 180 ≤ 400 / > 400	Chief		
Fine 0.5 / 1.0 / 1.5 / 2.0	GROSSKOPF		
Medium X 1.0 / 2.0 / 3.0 / 4.0 ±3°	Mass 20.187 kg	Scale 1:1	Material No. 412 704 027 7 — Date of first issue: 2018-09-04 — Doc.Code 005 — Language DE — Sheet 1/1
Coarse 2.0 / 3.5 / 5.0 / 6.5	Size A 0	CAD System Pro/E	Revision B — Indx. Repl. 5010 — EDB-No. 500406 — Replacement for -
Tapped Holes acc. JED-152			
1) Tolerance Class Applied Crossmarked			

Vale. Transmitida ou reproduzida de qualquer forma ou por meio, seja electrónico ou mecânico, por fotocópia ou por outro qualquer processo, sem autorização escrita da WABCO Europe BVBA. Sujeito a pedido de indemnização. Copyright WABCO Europe BVBA. Gültig. Übertragung oder Vervielfältigung dieser Unterlage, Verwertung und Mitteilung ihres Inhalts nicht gestattet, soweit nicht ausdrücklich zugestanden. Zuwiderhandlungen verpflichten zu Schadensersatz. Copyright WABCO Europe BVBA. Valid. Transmission or reproduction in any form or by means, electronic or mechanical, photocopying or any other process without the prior written permission of WABCO Europe BVBA is forbidden. Infringers will be held liable for damages. Copyright WABCO Europe BVBA. Valido. Prohibida la transmisión o la reproducción de este documento por cualquier medio o procedimiento, ya sea electrónico o mecánico, incluyendo la fotocopia, sin la autorización escrita de WABCO Europe BVBA. Quien infrinja esta norma será responsable de los daños y perjuicios. Copyright WABCO Europe BVBA. Valido. Trasmissione o riproduzione di questo documento in qualsiasi forma o con qualsiasi mezzo, sia elettronico o meccanico, compresa la fotocopia, senza l'autorizzazione scritta di WABCO Europe BVBA è proibita. Chi viola la norma sarà tenuto al risarcimento dei danni. Copyright WABCO Europe BVBA. Ungültig. Übertragung oder Vervielfältigung dieser Unterlage, Verwertung und Mitteilung ihres Inhalts nicht gestattet, soweit nicht ausdrücklich zugestanden. Zuwiderhandlungen verpflichten zu Schadensersatz. Copyright WABCO Europe BVBA. Ungeldig. Overdracht of reproductie van dit document in welke vorm dan ook, hetzij elektronisch of mechanisch, inclusief fotokopie, zonder de uitdrukkelijke schriftelijke toestemming van WABCO Europe BVBA is verboden. Overtreders zijn aansprakelijk voor de schade van de WABCO Europe BVBA. Copyright WABCO Europe BVBA.