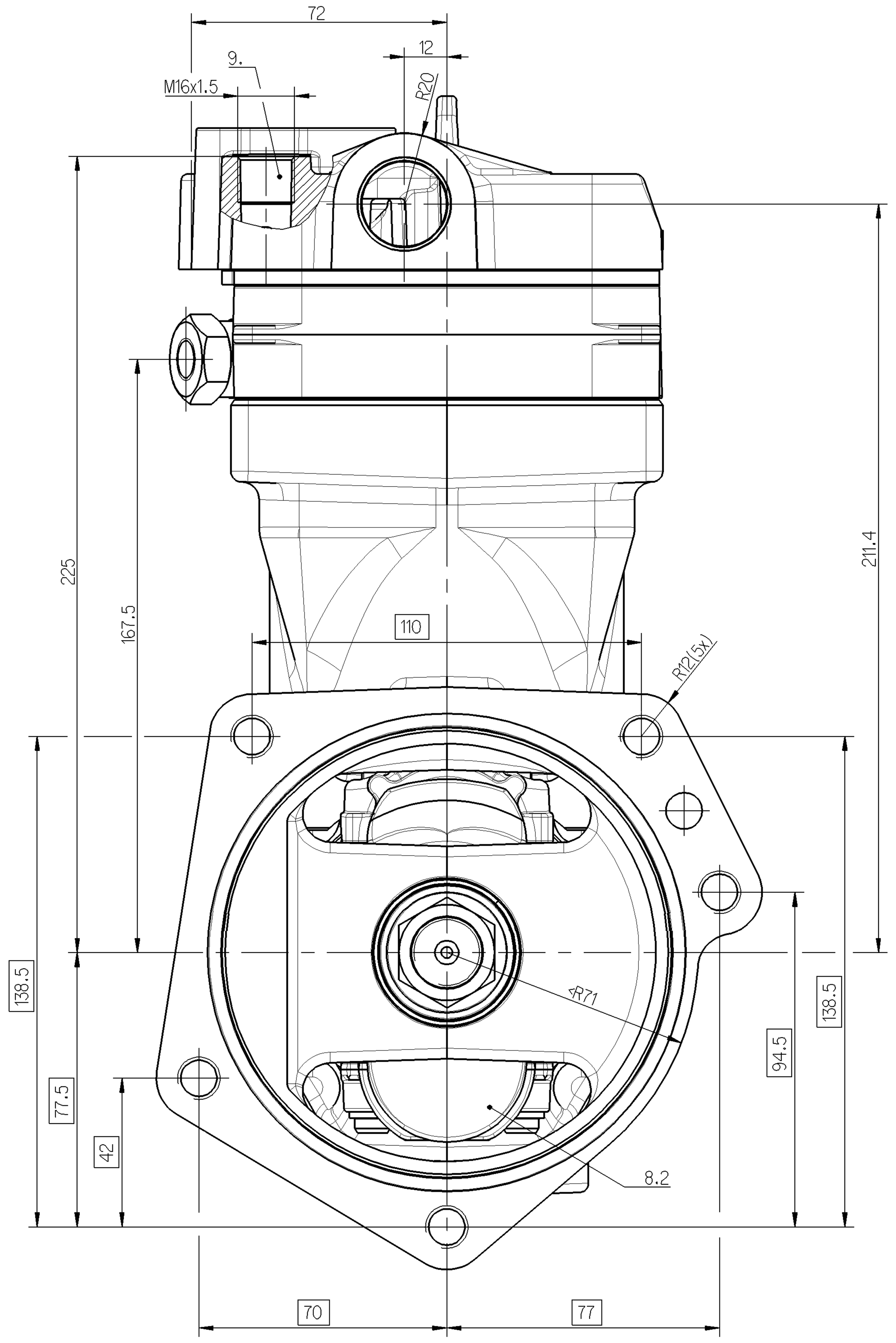

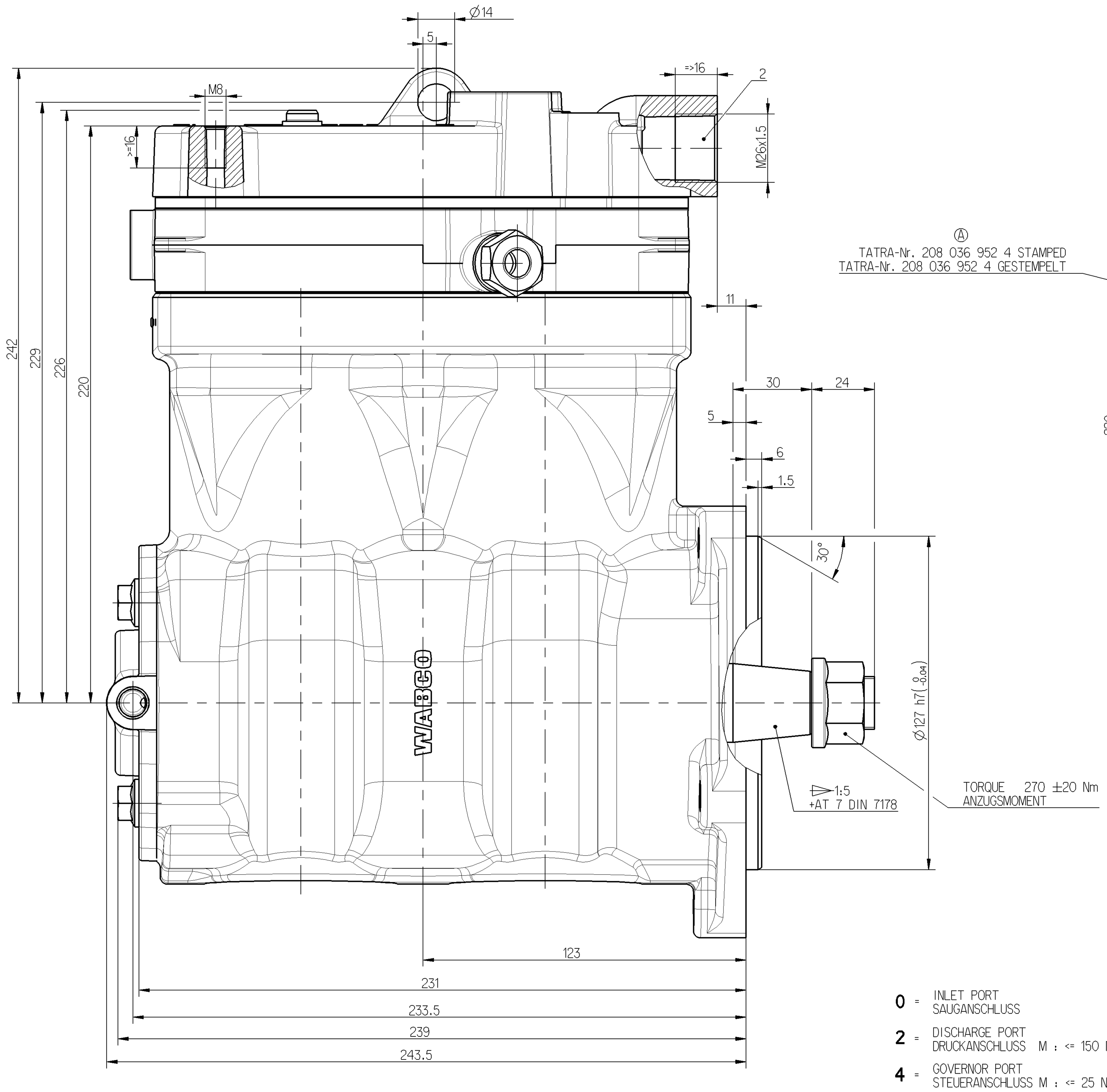

Ⓐ TATRA-Nr. 208 036 952 4 STAMPED
TATRA-Nr. 208 036 952 4 GESTEMPELT

TORQUE 270 ±20 Nm
ANZUGSMOMENT

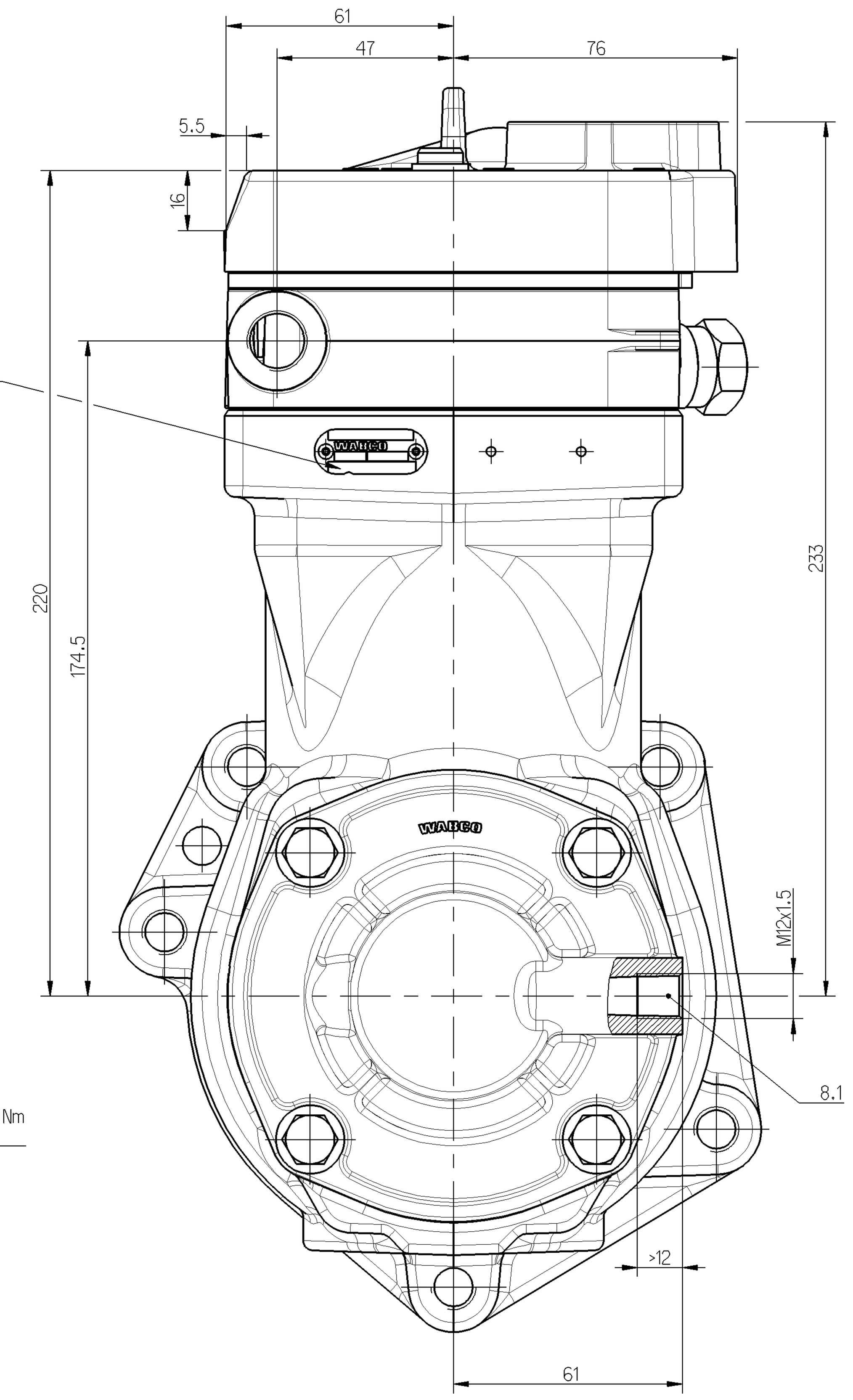

WORKING MEDIUM BETRIEBSMEDIUM :	AIR LUFT
COOLANT KUEHLMEDIUM :	ENGINE OIL MOTOROEL
BORE BOHRUNG :	Ø 85 mm
STROKE HUB :	62mm
SWEPT VOLUME HUBRAUM :	704 cm^3
MAX. WORKING SPEED MAX. BETRIEBSDREHZAHL :	n_{max} = 3000 min^{-1}
OVERSPEED (TEMPORARILY < 4 Sec.) UEBERDREHZAHL (KURZZEITIG < 4 Sek.) :	n_{ue} = 1.3 x n_{max}
MAX. WORKING PRESSURE MAX. BETRIEBSDRUCK :	p_e = 14 bar
MAX. PRSSURE (MAX. 4 SEC.) HOECHSTDRUCK (MAX 4 SEK.) :	p_e = 16 bar *

* MEASURING POINT : DISCHARGE PORT
MESSPUNKT : DRUCKANSCHLUSS

END PLAY OF CRANKSHAFT
AXIALSPIEL DER KURBELWELLE : 0.1...0.4 mm

LUBRICATION : LUBRICATION SUPPLIED FROM ENGINE
SCHMIERART : UMLAUFSCHMIERUNG MIT DRUCKOELANSCHLUSS

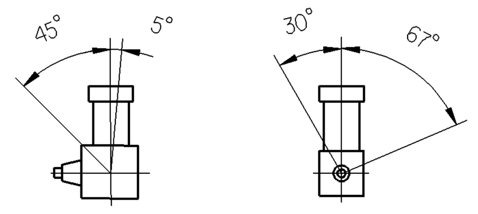

MAX. PERMISSIBLE TILT DURING CONTINUOUS WORKING
MAX. ZULAESSIGE NEIGUNG IM DAUERBETRIEB :

COOLING MEDIUM PRESSURE (MEASERING POINT 9.1) :
KUEHLMEDIUMDRUCK (MESSPUNKT 9.) :

Ⓐ MAX. 2.5 +0.5 bar PERMANENT
MAX. 2.5 +0.5 bar DAUERND
MAX. 8 bar PEAK AFTER COLDSTART
MAX. 8 bar SPITZE NACH KALTSTART

SUCTION AIR INTAKE TEMP. : Ⓐ
SAUGLUFTTEMPERATUR : Min. -60° C ; Max. 70° C

COOLING - AND LUBRICATION OIL TEMP.
KUEHL - UND SCHMIEROELTEMP. : Min -40° C ; Max. 125° C

- **0** = INLET PORT
  SAUGANSCHLUSS
- **2** = DISCHARGE PORT
  DRUCKANSCHLUSS M : <= 150 Nm
- **4** = GOVERNOR PORT
  STEUERANSCHLUSS M : <= 25 Nm
- **8.1** = OIL SUPPLY
  DRUCKOELANSCHLUSS M : <= 25 Nm
- **8.2** = OIL DRAIN
  OELRUECKLAUF
- **9.** = COOLANT CONNECTION
  KUEHLMITTELANSCHLUSS M : < 35 Nm

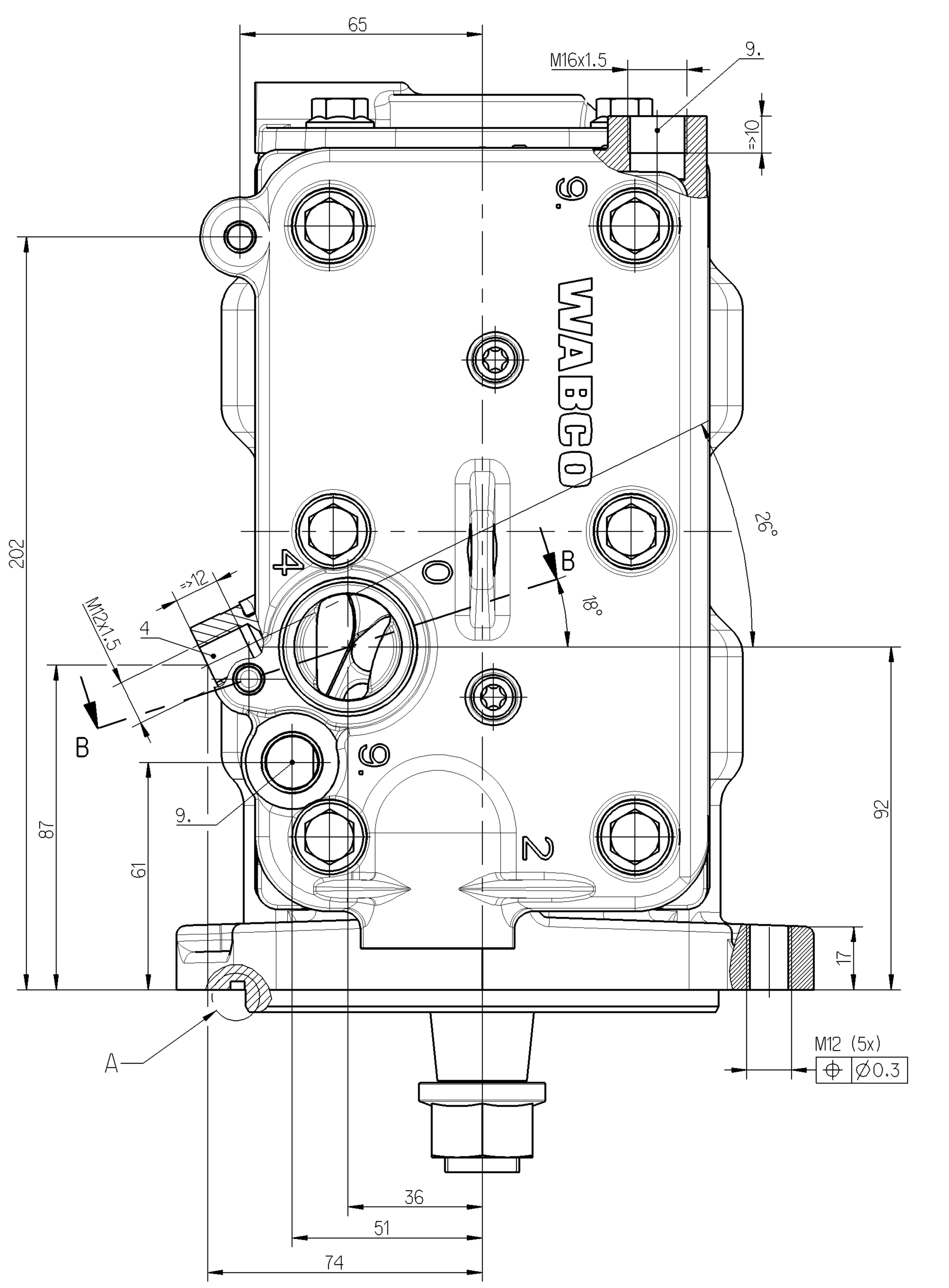

B-B
2:1

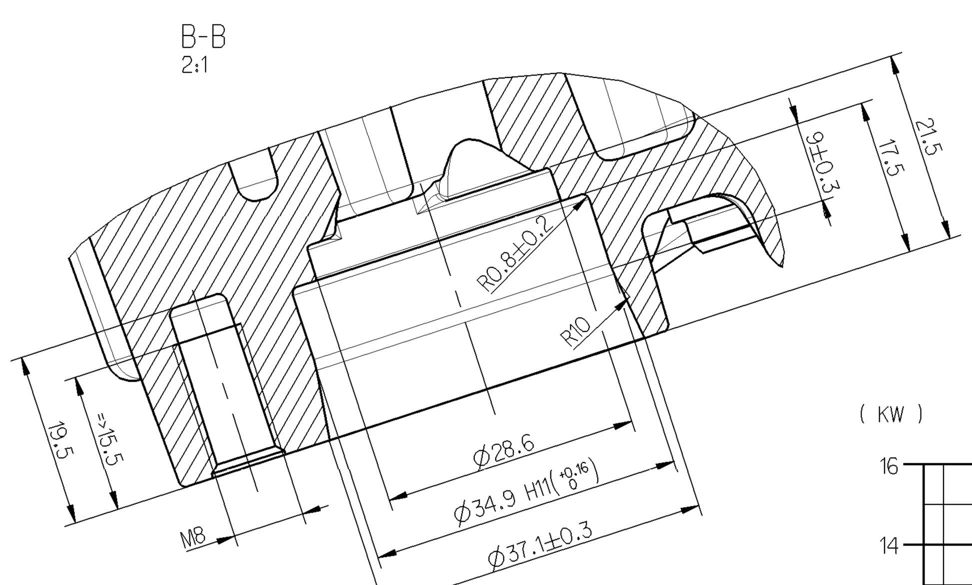

A
5:1

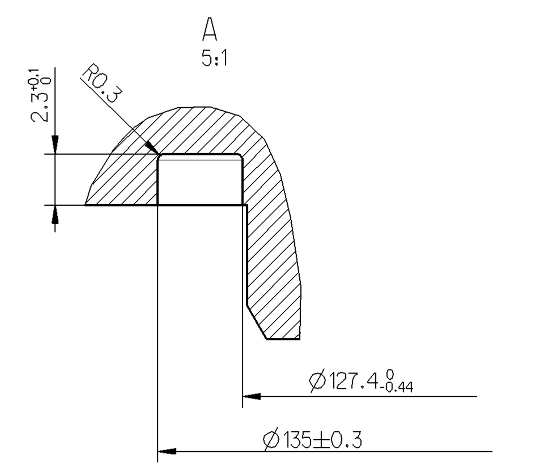

POWER CONSUMPTION
LEISTUNGSAUFNAHME

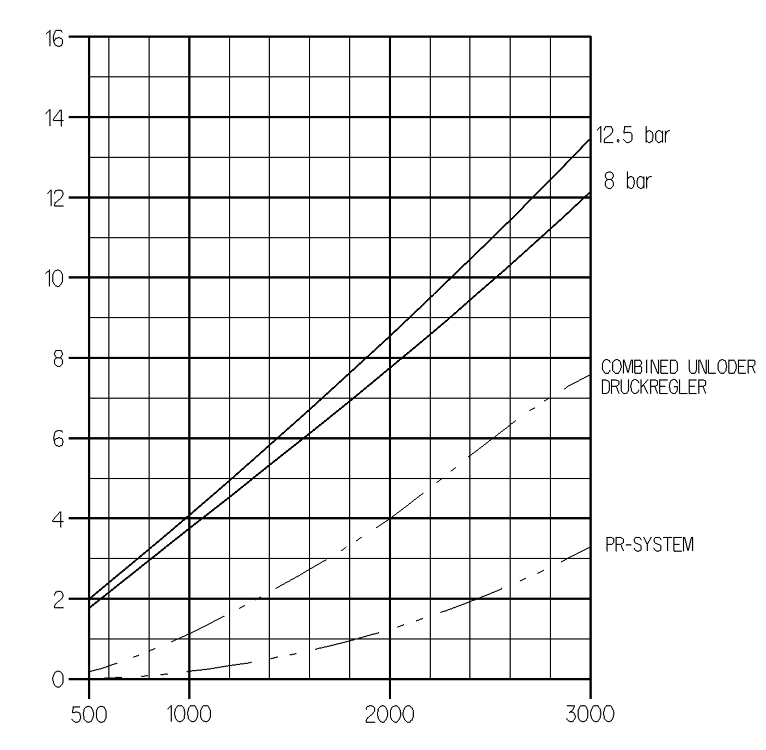

AIR DELIVERY : FREE AIR
FOERDERMENGE : ENTSPANNTE LUFT

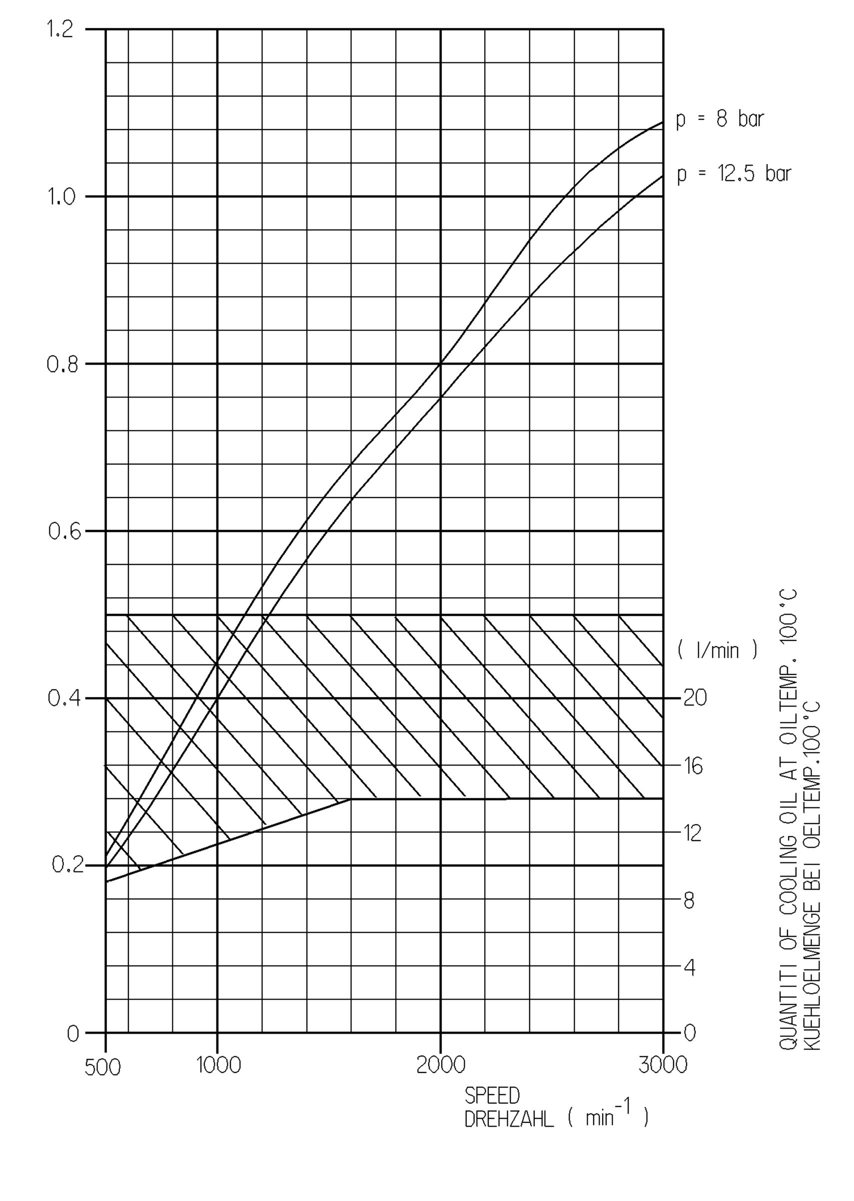

Ⓐ
IF THE COMPRESSOR IS OPERATED IN A PUMP THROUGH SYSTEM
UNINTENTIONAL PLUGGING OF THE GOVERNOR PORT
MUST BE AVOIDED. WE RECOMMEND TO USE FILTER 532 400 117 0 OR SIMILAR.

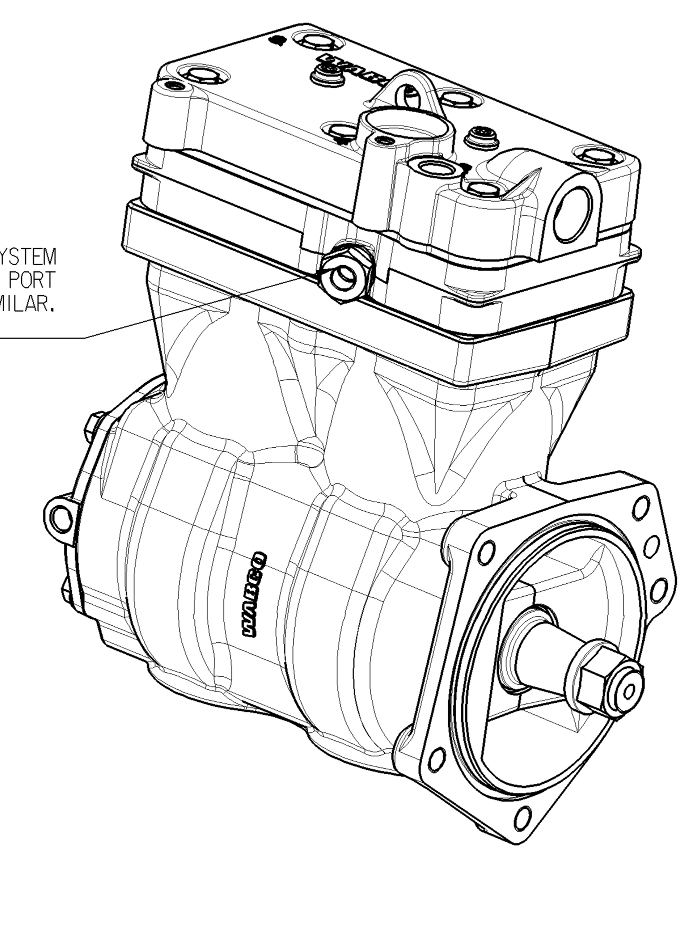

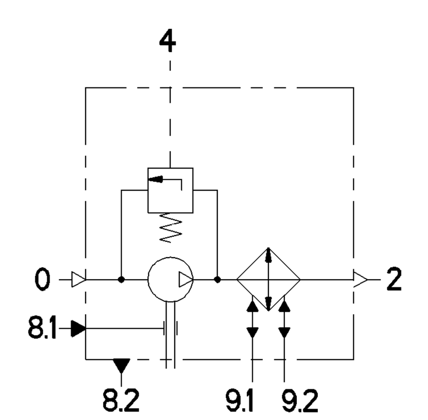

Toute Communication ou reproduction de ce document, toute exploitation ou communication de son contenu sont interdites, sauf autorisation expresse. Tout manquement à cette règle constitue un abus évident et expose son auteur au versement de dommages et intérêts. Tous droits de propriété industrielle réservés, notamment en matière de brevets et de modèles.

Weitergabe sowie Vervielfältigung dieser Unterlage, Verwertung und Mitteilung ihres Inhalts nicht gestattet, soweit nicht ausdrücklich zugestanden. Zuwiderhandlungen stellen einen offensichtlichen Missbrauch dar und verpflichten zu Schadenersatz. Alle Rechte für den Fall der Patenterteilung oder Gebrauchsmuster-Eintragung vorbehalten.

Non è permesso consegnare a terzi o riprodurre questo documento, né utilizzarne il contenuto o renderlo comunque noto a terzi senza autorizzazione esplicita. Ogni infrazione costituirà un evidente abuso e comporterà il risarcimento dei danni subiti. E' fatta riserva di tutti i diritti derivanti da brevetti o modelli.

Copying of this document and giving it to others and the use or communication of the contents thereof, are forbidden without express authority. Contravention of this restriction will constitute an evident abuse and result in a liability for the payment of damages. All rights are reserved in the event of the grant of patent or registration of a utility model or design. This document is the subject of copyright.

General Specification: JED-334-0							
Further Technical Data:							
Doc. Code:	Sheet:	To					
General Tolerances JED-261							
Class 1)		≤ 50	> 50 ≤ 180	> 180 ≤ 400	> 400		
Fine		0.5	1.0	1.5	2.0	±3°	
Medium	X	1.0	2.0	3.0	4.0		
Coarse		2.0	3.5	5.0	6.5		
Tapped Holes acc. JED-152							
1) Tolerance Class Applied Crossmarked							

DCN-No.	Rev.	Date
116740	4xA	2008-04-17
State of Revision		

Copyright WABCO ®

Date	Signature
Drawn	
2006-02-15	PRETSCH
Checked	
2006-02-16	Stumberg
Expert	
	PRETSCH

WABCO

TWIN CYLINDER COMPRESSOR
ZWEIZYLINDER KOMPRESSOR

Mass	Scale	Material No.	WABCO Id. No.: 4127049910		
19.13 KG	1:1 (2:1;5:1)	412 704 991 0	Doc.Code 005	Language En/De	Sheet 1/1
Size A 0	TRI 515	Function Code	CAD System Pro/E	Prod.Type 0 0 X	Replacement for

100mm

dnr: 4127049910___005 / Version: -.6 / state: Approved / mdl: 4127049910___A02