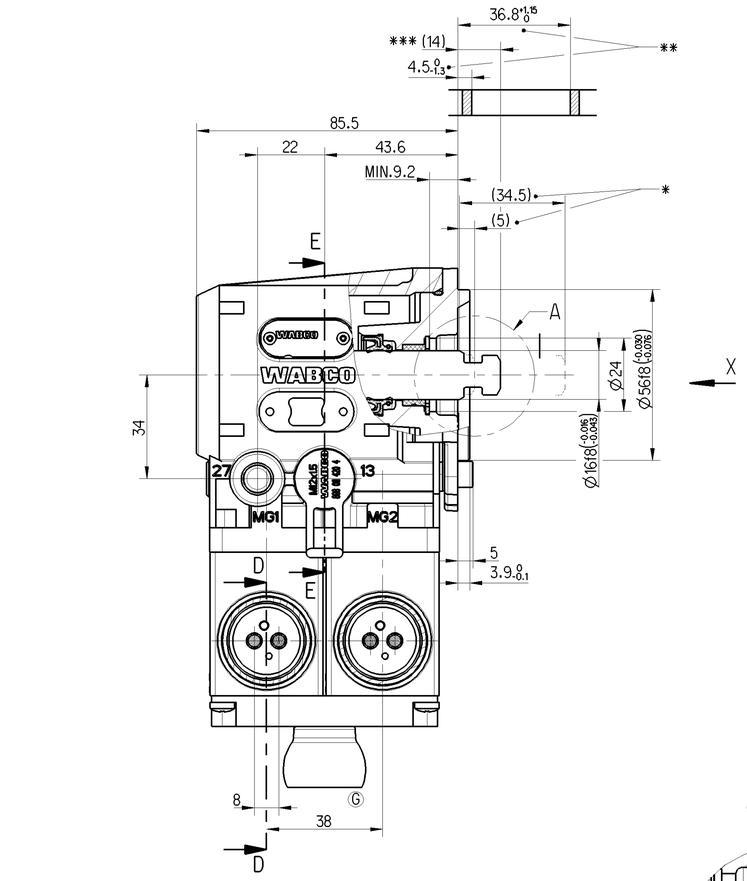

A-A
F-F

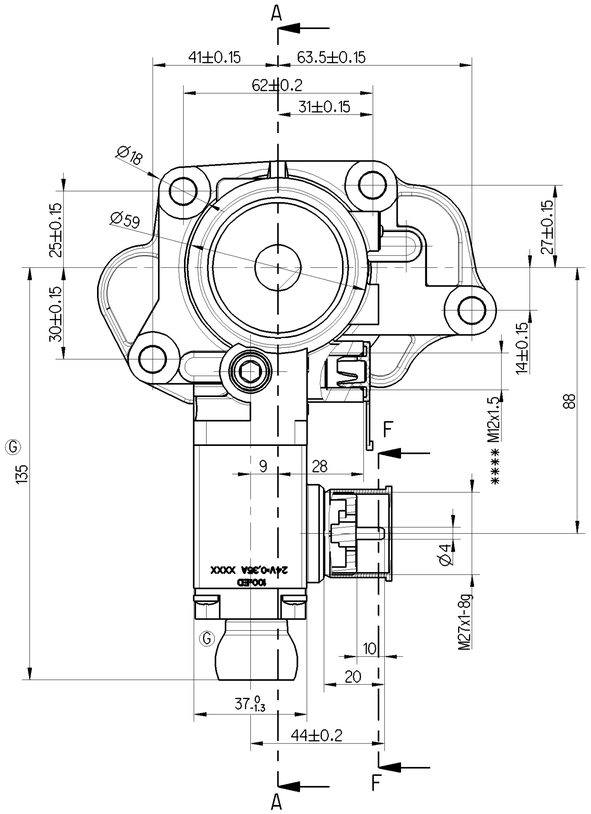

D-D
E-E

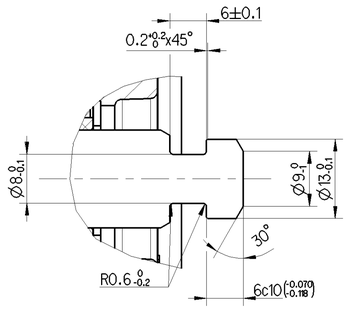

A
2:1

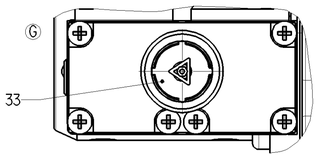

Y
1:1

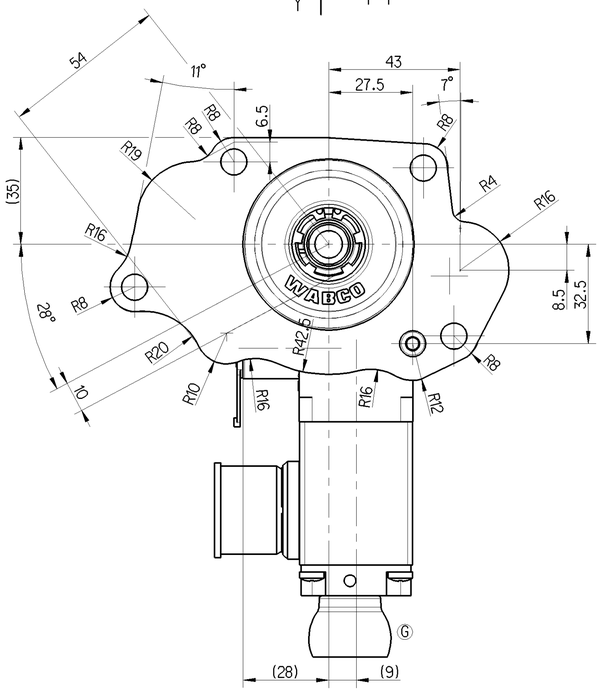

X
1:1

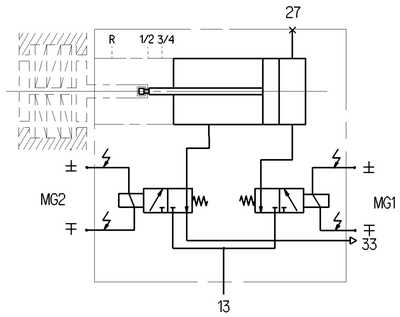

TECHNICAL DATA
TECHNISCHE DATEN

WORKING MEDIUM : AIR
ARBEITSMEDIUM : LUFT

TERMAL RANGE OF APPLICATION -25°...+120°C
TERMISCHE ANWENDUNGSBEREICH

WORKING PRESSURE (SUPLY)
BETRIEBSDRUCK (VORRAT) p_e= 5...10bar

MIN. FLOW PASSAGE /NOMINAL DIAMETER
MIN. DURCHFLUSSOEFFNUNG /NENNWEITE

PORT : 20mm² (=Ø5mm)
ANSCHLUSS 13 :

3/2 SOLENOID MG1/MG2
3/2 VENTILMAGNET

SUPPLY : 2.84mm² (=Ø1.9mm)
BELUEFTUNG :

EXHAUST : 6.6mm² (=Ø2.9mm)
ENTLUEFTUNG :

VOLTAGE : 24V +4 V -4.4V
SPANNUNG :

TYPE OF CURRENT : DIRECT CURRENT
STROMART : GLEICHSTROM

RELATIVE DUTY CYCLE : 100%
RELATIVE EINTSCHALTDAUER :

NOMINAL CURRENT AT ROOM TEMPERATURE : 0.35A
NENNSTROM BEI RAUMTEMPERATUR :

TYPE OF PROTECTION ACC. TO DIN 40050 : IP 66A
SCHUTZART NACH DIN 40050 :

PROTECTION CLASS : III
SCHUTZKLASSE :

* EXTERNAL STOP
ANSCHLAG EXTERN

** CYLINDER STROKE
ZYLINDERHUB

*** EXTERNAL CETERING BY THE SPRING
FEDERZENTRIERUNG EXTERN

**** DEEP 12
TIEF

AIR SUPPLY TO THE DEVICE IS NOT
ALLOWED BEFORE ASSEMBLY TO THE SYSTEM
VOR DER MONTAGE AN DAS SYSTEM
IST DIE LUFTZUFUHR ZUM GERAT NICHT ERLAUB

27 BLIND CONNECTION
BLINDANSCHLUSS

13 SUPPLY
ENERGIEZUFLUSS

33 EXHAUST
ENTLUEFTUNG

MG1 ELECTRICAL CONTROL PORT
MG2 ELEKTRISCHER STEUERANSCHLUSS

General Specification: JED-334-0 , Size ISO 14405-1 E					
Further Technical Data:					
Doc. Code:		Sheet:		To	
General Tolerances JED-261					
Range of Nominal Dimensions (± mm)					
Class 1)	≤ 50	> 50 ≤ 180	> 180 ≤ 400	> 400	
Fine		0.5	1.0	1.5	2.0	
Medium	X	1.0	2.0	3.0	4.0	±3°
Coarse		2.0	3.5	5.0	6.5	
Tapped Holes acc.					
1) Tolerance Class Applied Crossmarked					

Copyright WABCO®

Date	Signature
Drawn 2014-10-24	Jedrzejczyk
Checked 2014-10-27	Bartfeld
Expert	Schulz

WABCO

Two Position Cylinder
2-Stellungszylinder

Mass	Scale	Material No.	Date of first issue:		
1.49 KG	1:1 (2:1)	421 351 051 0	Doc.Code 005	Language ML	Sheet 1/1
Size A 1	CAD System Pro/E	ECN-No. 160198 / Revision 5x G / Techn. Resp. 6460	Replacement for -		

100mm

Toute Communication ou reproduction de ce document, toute exploitation ou communication de son contenu sont interdites, sauf autorisation expresse. Tout manquement à cette règle constitue un délit exposant à poursuite sans préavis et ouvrant droit au versement de dommages et intérêts. Tous droits de propriété intellectuelle et industrielle restent applicables.

Weitergabe sowie Vervielfältigung dieser Unterlage, Verwertung und Mitteilung ihres Inhalts nicht gestattet, soweit nicht ausdrücklich zugestanden. Zuwiderhandlungen verpflichten zum Schadenersatz. Alle Rechte für den Fall der Patenterteilung oder Gebrauchsmuster-Eintragung vorbehalten.

Non è permesso consegnare o fare o riprodurre questo documento, né utilizzare il contenuto o renderlo comunque noto a terzi senza autorizzazione esplicita. Ogni violazione costituisce un illecito che espone ad azione di danno e comporta il risarcimento dei danni subiti. Tutti i diritti di proprietà intellettuale e industriale restano applicabili.

Copying of this document and giving it to others and the use or communication of the contents thereof, are forbidden without express authority. Contravention of this restriction will constitute an evident abuse and result in a liability to the payment of damages. All rights are reserved in the event of the grant of a patent or registration of a utility model or design. The document is the subject of copyright.