6c10 $^{-0.070}_{-0.118}$

PORECLASS ACCORDING TO WABCO DIRECTIVE
ABOUT PORES AT SEALING SURFACES 3.2 AND 2.3 ALLOWED

Ⓒ * PORENKLASSE NACH WABCO RICHTLINIE FUER POREN/LUNKER
AN DICHTFLAECHEN 3.2 UND 2.3 ZULAESSIG.

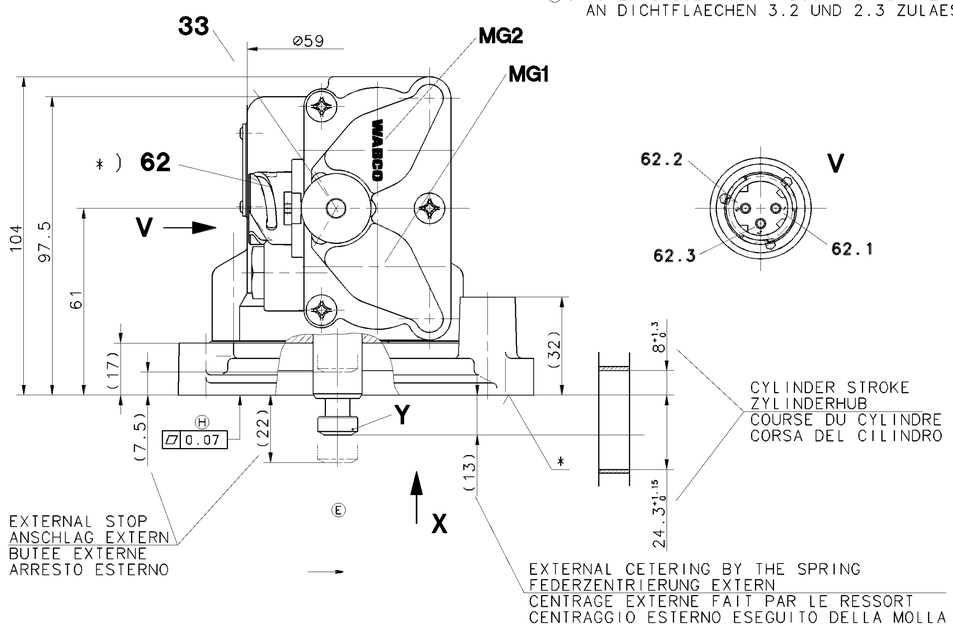

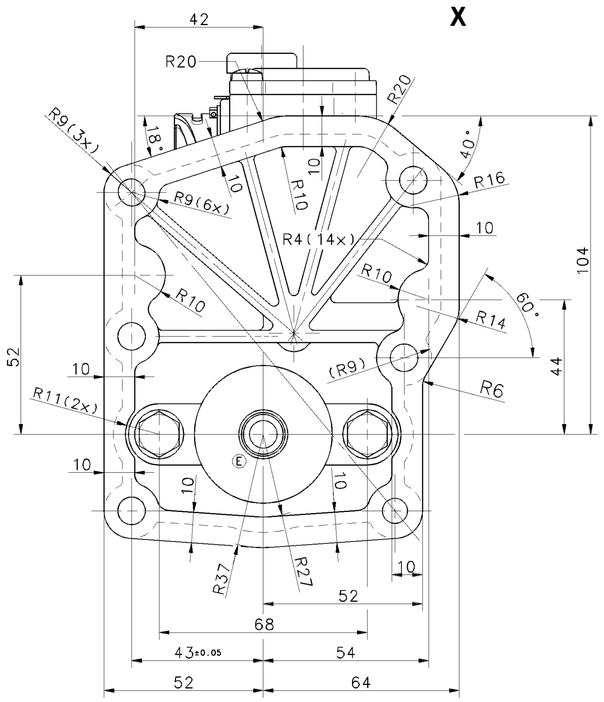

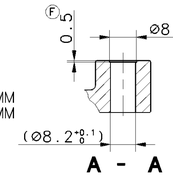

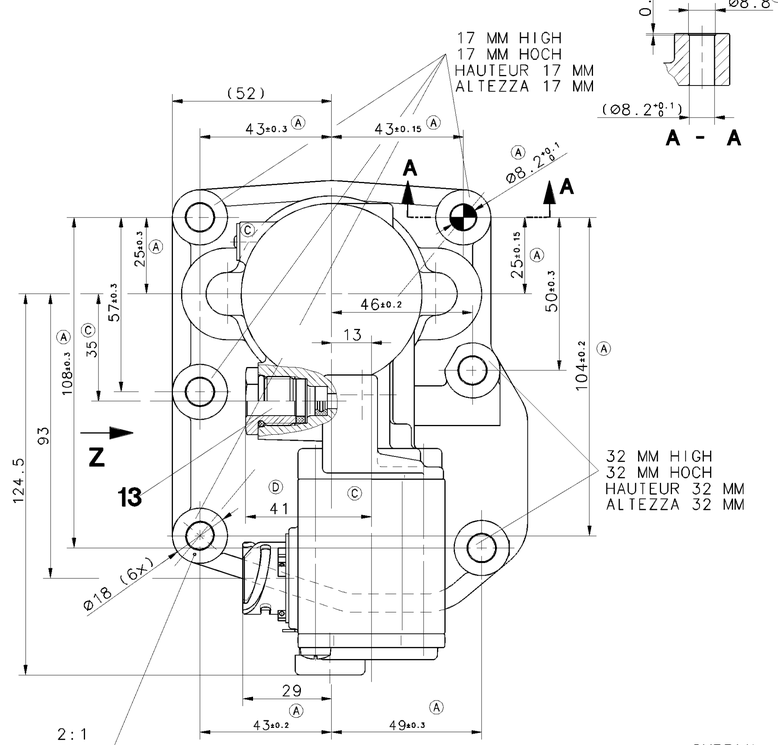

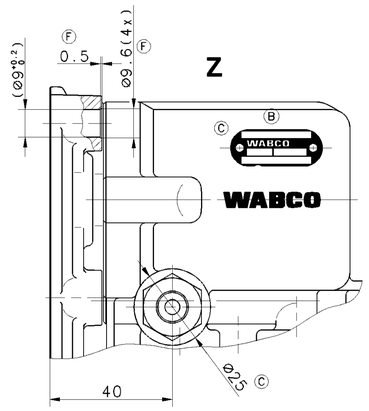

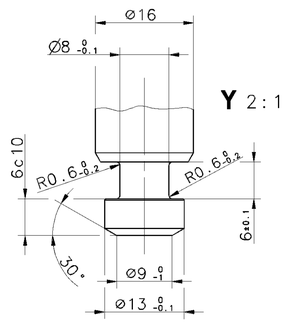

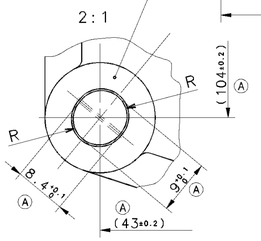

13 SUPPLY
DRUCKANSCHLUSS VOSS 230 NG 8 Ⓓ
ALIMENTATION
ALIMENTAZIONE

33 EXHAUST
ENTLUEFTUNG
ECHAPPEMENT
SCARICO

62 ELECTRICAL CONTROL PORT
ELEKTRISCHER STEUERANSCHLUSS
COMMANDE ELETRIQUE
COMANDO ELETTRICO

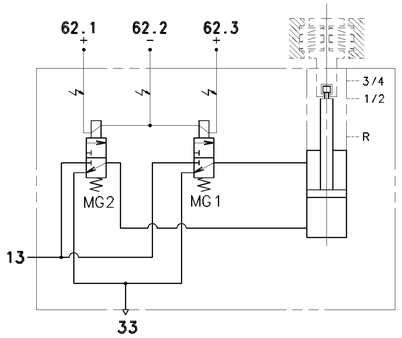

TECHNICAL DATA
TECHNISCHE DATEN
CARACTERISTIQUES TECHNIQUES
CARATERISTICHE TECNICHE

WORKING MEDIUM : AIR
ARBEITSMEDIUM : LUFT
FLUIDE D' UTILISATION : AIR
FLUIDO DI ESERCIZIO : ARIA

TERMAL RANGE OF APPLICATION :
THERMISCHER ANWENDUNGSBERECH : -25°...+120°C
PLAGE DE TEMPERATURE EN UTILISATION :
CAMPO TERMICO DI APPLICAZIONE :

WORKING PRESSURE (SUPPLY) :
BETRIEBSDRUCK (VORRAT) : p_e = 3...10bar
PRESSION D' UTILISATION (ALIMENTATION :
PRESSIONE DI ESERCIZIO (ALIMENTAZIONE):

MIN. FLOW PASSAGE /NOMINAL DIAMETER
MIN. DURCHFLUSSOEFFNUNG /NENNWEITE
MIN. ORIFICE CALIBRE /DIAMETRE NOMINAL
MIN. PASSAGGIO LIBERO /DIAMETRO NOMINALE

PORT :
ANSCHLUSS 13 : VOSS 230 NG 8 18,85mm² (=Ø 4,9mm²) Ⓓ
ORIFICE :
ORIFIZIO :

3/2 SOLENOID
3/2 VENTILMAGNET MG1/MG2
3/2 AIMANT
3/2 SOLENOIDE

SUPPLY :
BELUEFTUNG : 2.84mm² (=Ø1.9mm)
ALIMENTATION :
ALIMENTAZIONE:

EXHAUST :
ENTLUEFTUNG : 6.6mm² (=Ø2.9mm)
ECHAPPEMENT :
SCARICO :

VOLTAGE :
SPANNUNG : 24 $^{+1}_{-4.4}$ V
VOLTAGE :
VOLTAGGIO :

TYPE OF CURRENT : DIRECT CURRENT
STROMART : GLEICHSTROM
NATURE DE COURANT : COURANT CONTINU
NATURA DELLA CORRENTE : CORRENTE CONTINUA

RELATIVE DUTY CYCLE :
RELATIVE EINSCHALTDAUER : 100%
TAUX DE TRAVAIL (PLAGE D' UTILISATION) :
DURATE DELL' INSERIMENTO :

NOMINAL CURRENT AT ROOM TEMPERATURE :
NENNSTROM BEI RAUMTEMPERATUR : 530 mA/MAGNET
COURANT NOMINAL A LA TEMPERATURE AMBIANTE :
CORRETE NOMINAL ALLA TEMPERATURA AMBIENTE :

DEGREE OF PROTECTION:
SCHUTZART : IP 69 K, IP 67
DEGRE DE PROTECTION :
GRADO DI PROTEZIONE :

PROTECTION CLASS :
SCHUTZKLASSE : III
CLASSE DE PROTECTION :
CLASSE DI PROTEZIONE :

INSTALLATION POSITION : OPTIONAL
EINBAULAGE : BELIEBIG
POSITION D' INSTALLATION: QUELCONQUE
POSIZIONE DI MONTAGGIO : A SCELTA

*) PLUG CONNECTION
STECKVERBINDUNG
CONNEXION A FICHE DIN 72 585-A1-3.1-Sn/K2
COLLEGAMENTO A SPINA

GENERAL SPECIFICATION: JED-334
FURTHER TECHNICAL DATA:
DOC. CODE: SHEET: 10

GENERAL TOLERANCES

CLASS 1)	RANGE OF NOMINAL DIMENSIONS (± mm) ≤50	>50 ≤180	>180 ≤400	>400	∢
FINE	0,5	1,0	1,5	2,0	
MEDIUM	1,0	2,0	3,0	4,0	± 3°
COARSE	2,0	3,5	5,0	6,5	

TAPPED HOLES ACC. ISO 4039 / JED-152
1) TOLERANCE CLASS APPLIED CROSSMARKED

DCN-NO.	REV.	DATE
501668	1xH	20-03-24
083785	1xG	02-11-14
073487	4xF	00-11-15
073488	2xE	00-09-20
071591	3xD	99-11-24
071583	5xC	99-11-11
058757	1xB	98-03-24
065719	13xA	98-01-26

Änd.	ZGS	CAD	Auftrags.-Nr.	ED-KB	Konstr.-Abtl.

bearb. ZP Gewicht (kg) System
gepr. gen.

Lieferung nur nach Zeichnung und/oder CAD-Daten sowie Erprobtem, freigegebenem Muster. Keinerlei Aenderung ohne vorherige Freigabe durch die mit Aenderungsrecht der Mercedes-Benz AG versehene(n) Zeichnung/CAD-Daten.

Mercedes-Benz Benennung — Format
Mercedes-Benz Sach-Nr. A 001 260 29 63 — Blatt

CADAM-DRAWING COPYRIGHT
DATE SIGNATURE
DRAWN: 20-03-24 L.MARCINIAK
CHECKED: 20-03-25 A.SIEVERS
ENGINEER: A.SIEVERS

WABCO

TWO POSITION CYLINDER
2-STELLUNGSZYLINDER
CYLINDRE A DEUX POSITIONS
CILINDRO A DUE POSIZIONI

MASS kg | SCALE 1:1 (2:1) | SIZE A 1 | I.R.I. 141
PRODUCT IDENTIFICATION NO. 421 351 075 0
DOC. CODE 605 | SHEET 1/1
SHAPE CODE
REPLACEMENT FOR 884 839 107 0

100mm
EXPERT CODE 7 4 6
PRODUCT TYPE 0 0 X

1000/016/3/04.93
605/653

TOUTE COMMUNICATION OU REPRODUCTION OU CE DOCUMENT, TOUTE EXPLOITATION OU COMMUNICATION DE SON CONTENU OU RENSEIGNEMENTS SUR LE CONTENU, NE SONT PAS PERMIS SAUF AUTORISATION ECRITE. TOUS DROITS DE PROPRIETE INTELLECTUELLE, DE BREVETS ET DE MARQUES RESERVES.
NON E PERMESSO CONDIVIDERE A TERZI, O RIPRODURRE QUESTO DOCUMENTO, NE UTILIZZARE O RENDERE ACCESSIBILE AGLI ALTRI IL CONTENUTO O RISERVATEZZE. TUTTI I DIRITTI DI PROPRIETA INTELLETTUALE, BREVETTI E MARCHI SONO RISERVATI.
WELTERGABE SOWIE VERVIELFAELTIGUNG DIESER UNTERLAGE, VERWERTUNG UND MITTEILUNG IHRES INHALTS NICHT GESTATTET, SOWEIT NICHT AUSDRUECKLICH ZUGESTANDEN. ZUWIDERHANDLUNGEN VERPFLICHTEN ZU SCHADENSERSATZ. ALLE RECHTE FUER DEN FALL DER PATENT- UND GEBRAUCHSMUSTERERTEILUNG VORBEHALTEN.
COPYING OF THIS DOCUMENT AND GIVING IT TO OTHERS AND THE USE OR COMMUNICATION OF THE CONTENTS THEREOF, ARE FORBIDDEN WITHOUT EXPRESS AUTHORITY. OFFENDERS ARE LIABLE TO THE PAYMENT OF DAMAGES. ALL RIGHTS ARE RESERVED IN THE EVENT OF THE GRANT OF PATENT OR REGISTRATION OF A UTILITY MODEL OR DESIGN. THIS DOCUMENT IS THE SUBJECT OF COPYRIGHT.