SAFETY CHARACTERISTICS	0
SIGNIFICANT CHARACTERISTICS	0
CUSTOMER INTERFACE	0

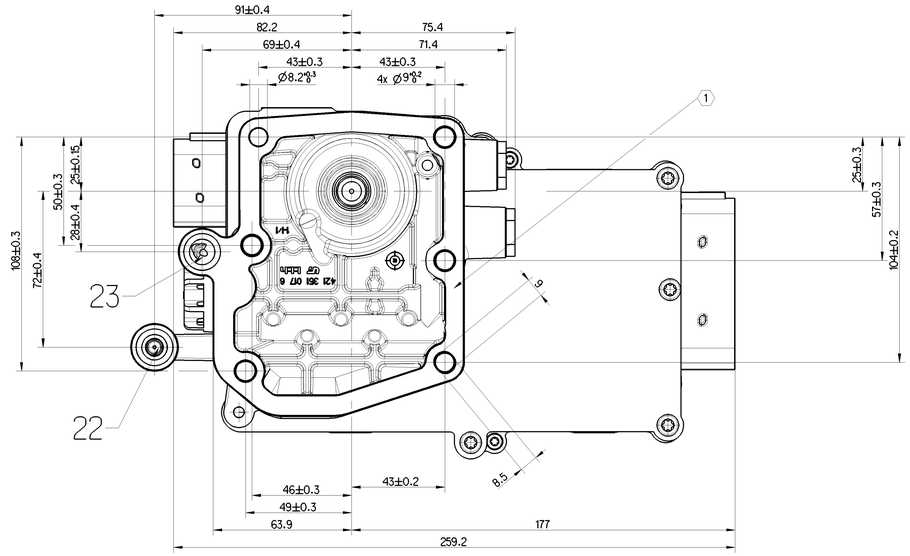

TECHNICAL DATA

CONSTANT MESH GEARBOX

WORKING MEDIUM :AIR

THERMAL RANGE OF APPLICATION : -35°C....+120°C

13 SUPPLY OF ENERGY

WORKING PRESSURE (SUPPLY) : Pe = 4.5....10bar

MIN. FLOW PASSAGE /NOMINAL DIAMETER

22-24 DELIVERY OF ENERGY

31 EXHAUST

PORT 13: VOSS 230 NG8 18.85mm² (Ø4.9mm)

PORT 22: 1.13 mm² (Ø1.2)

61-62 ELECTRICAL CONTROL

PORT 23: 1.13 mm² (Ø1.2)

PROTECTION CLASS : III

PORT 24: VOSS 230 NG8 2 mm² (Ø1.6mm)

DEGREE OF PROTECTION: IP 69K

SUPPLY : 2 mm² (Ø1.6mm))

3/2 SOLENOID MG1/MG2 - MS1/MS2/MKB

EXHAUST : 2 mm² (Ø1.6 mm)

62

connector (reduced version): WABCO Nr.: 858 000 826 4. CODE A - B
REV .-. 25.09.2001
DC Nr.: A541 000 17 99. ZGS 001

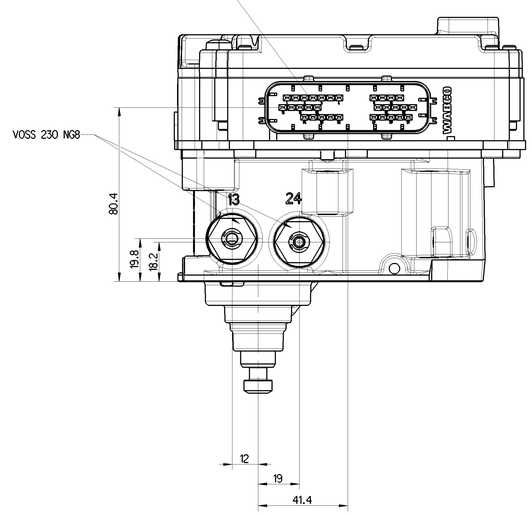

installation restrictions
fittings installed with max. 20g acceleration

ELECTRONIC INCL.SOFTWARE

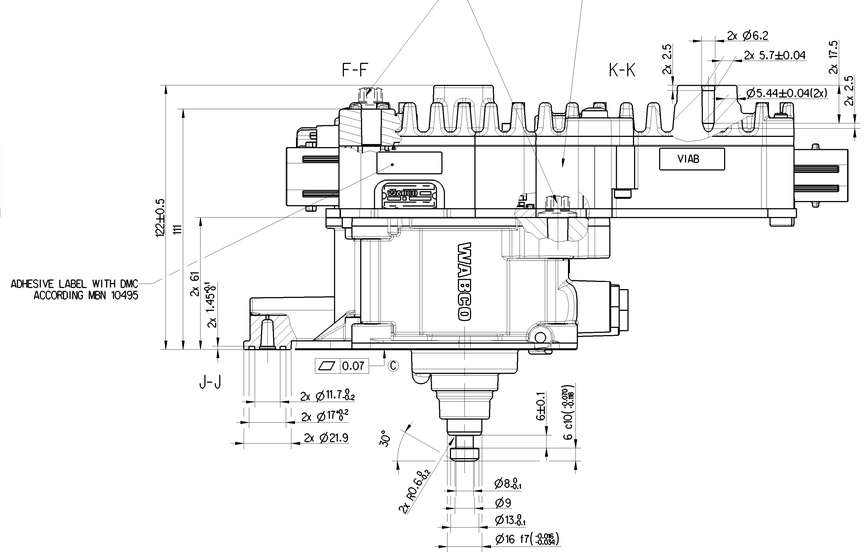

61

connector: WABCO Nr. 858 000 824 4. CODE A - D
REV .-. 10.04.2001
DC Nr.: A 941 000 89 99. ZGS 001

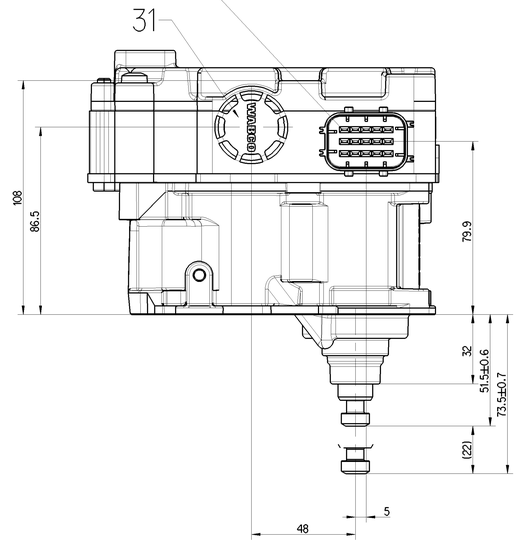

VOLTAGE : 24 +6 -2 V DC

TYPE OF CURRENT :DIRECT CURRENT

RELATIVE DUTY CYCLE : 25%

NOMINAL CURRENT AT ROOM TEMPERATURE : 0.41 A/MAGNET

INSTALLATION POSITION :OPTIONAL

(1) PORENKLASSE NACH WABCO RICHTLINIE FUER PORENKLUNKER 3.2 / 2.3
AN DICHTFLAECHEN: 852 005 880 4 (JED - 588)

Test in accordance with Test instruction 421 351 177 0 Doc Code 023

PERMISSIBLE CLEANLINESS CLASS: JED-593 CLASS III

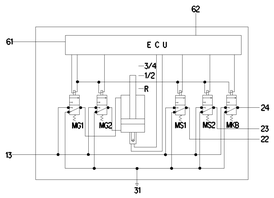

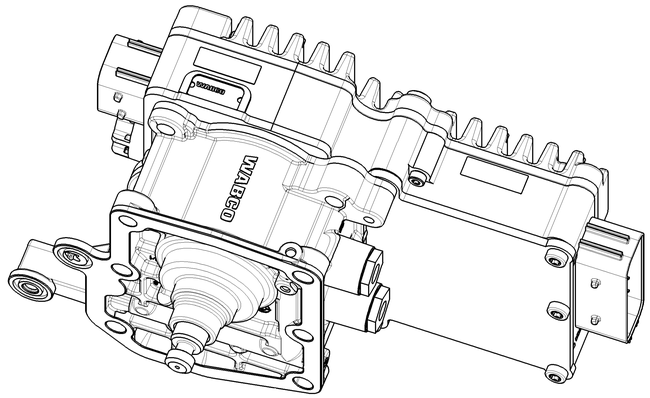

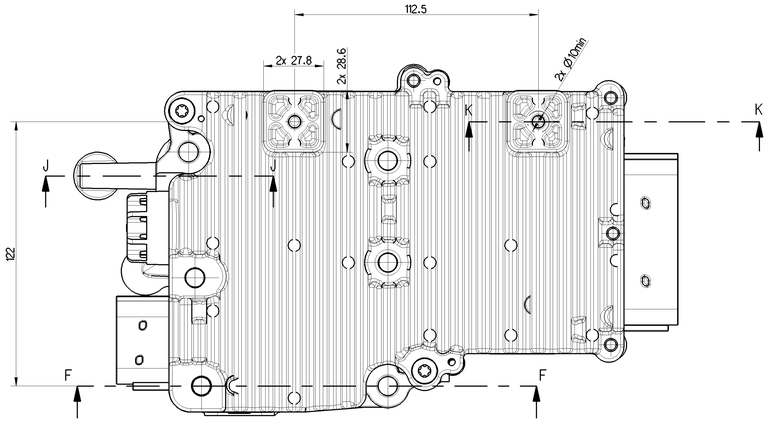

PIN-Nr.	X1 FAHRERHAUS (61)	X2 KUPPLUNG/GETRIEBE (62)
1	LS-CANH	-
2	GND (KL31A)	MKUE1
3	-	MKUE2
4	LS-CANL	MKUB1
5	GND (KL31B)	MKUB2
6	-	HS-CANL
7	D3	MKUTGND
8	KL30A	-
9	-	-
10	K-LTG	-
11	KL30B	HS-CANH
12	-	MKUBGND
13	-	MS2(EXT)
14	KL15	MS1(EXT)
15	-	-
16		OEL-TMP
17		MR2
18		EXTUB
19		SSP
20		GND(EXTUB)
21		-
22		-
23		-
24		-
25		-
26		-
27		SGG
28		GND(OEL-TMP)
29		SRA
30		GND(MEGS)
31		DZVGW2
32		-
33		-
34		SNJ
35		MVGND(EXT)
36		MOE
37		MOB/MOG
38		DZVGW1
39		-
40		-
41		-
42		MUB/MUG
43		DZ2
44		MUE
45		DZ1
46		MR1

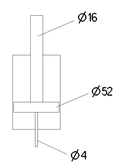

General Specification: JED-334-1 , Size ISO 14405 LP
Further Technical Data:
Doc. Code: Sheet: To:

General Tolerances JED-261

Class 1)	Range of Nominal Dimensions (in mm) ≤ 50	> 50 ≤ 180	> 180 ≤ 400	> 400	∡
Fine	0.5	1.0	1.5	2.0	±30'
Medium X	1.0	2.0	3.0	4.0	
Coarse	2.0	3.5	5.0	6.5	

Tapped Holes acc. -
1) Tolerance Class Applied Crossmarked

Copyright WABCO®

Date	Drawn	Signature
2019-12-13	Marcinek	
2019-12-16	Sievers	

Expert: SIEVERS

Mass	Scale	Material No.	Date of first issue	
4.48 kg	1:1	421 351 177 0	2010-03-08	
Size	CAD System		Doc.Code / Language	Sheet
A 0	CREO		005 / ML	1/1
ECN-No.	Revision	Techn. Repl.	Replaced by	
501669	2x C	6463	421 351 167 0	

WABCO

ZWEI-STELLUNGSZYLINDER

Nie kopiowanie ani przekazywanie osobom trzecim bez naszej zgody, nie dotyczy wyjątków ustawowych. Nie wolno wykorzystywać treści dokumentu do celów konkurencyjnych. Nie wolno wykonywać modyfikacji, tłumaczenia, nie wolno usuwać oznaczeń ochronnych. Nie dotyczy to tych części dokumentu, które zostały przekazane na podstawie umowy licencyjnej.

Wszelkie prawa, w szczególności prawo do wniosków patentowych i prawo ochronne na wzory użytkowe, zastrzeżone. Bez naszej zgody nie wolno przekazywać osobom trzecim ani wykorzystywać treści niniejszego dokumentu do celów konkurencyjnych.

Ten dokument jest własnością firmy WABCO. Nie wolno go kopiować ani przekazywać osobom trzecim bez naszej zgody. Nie dotyczy to tych części dokumentu, które zostały przekazane na podstawie umowy licencyjnej.

Copyright WABCO. Reproduction, distribution and use of this document or its contents not permitted without express consent. All rights reserved.