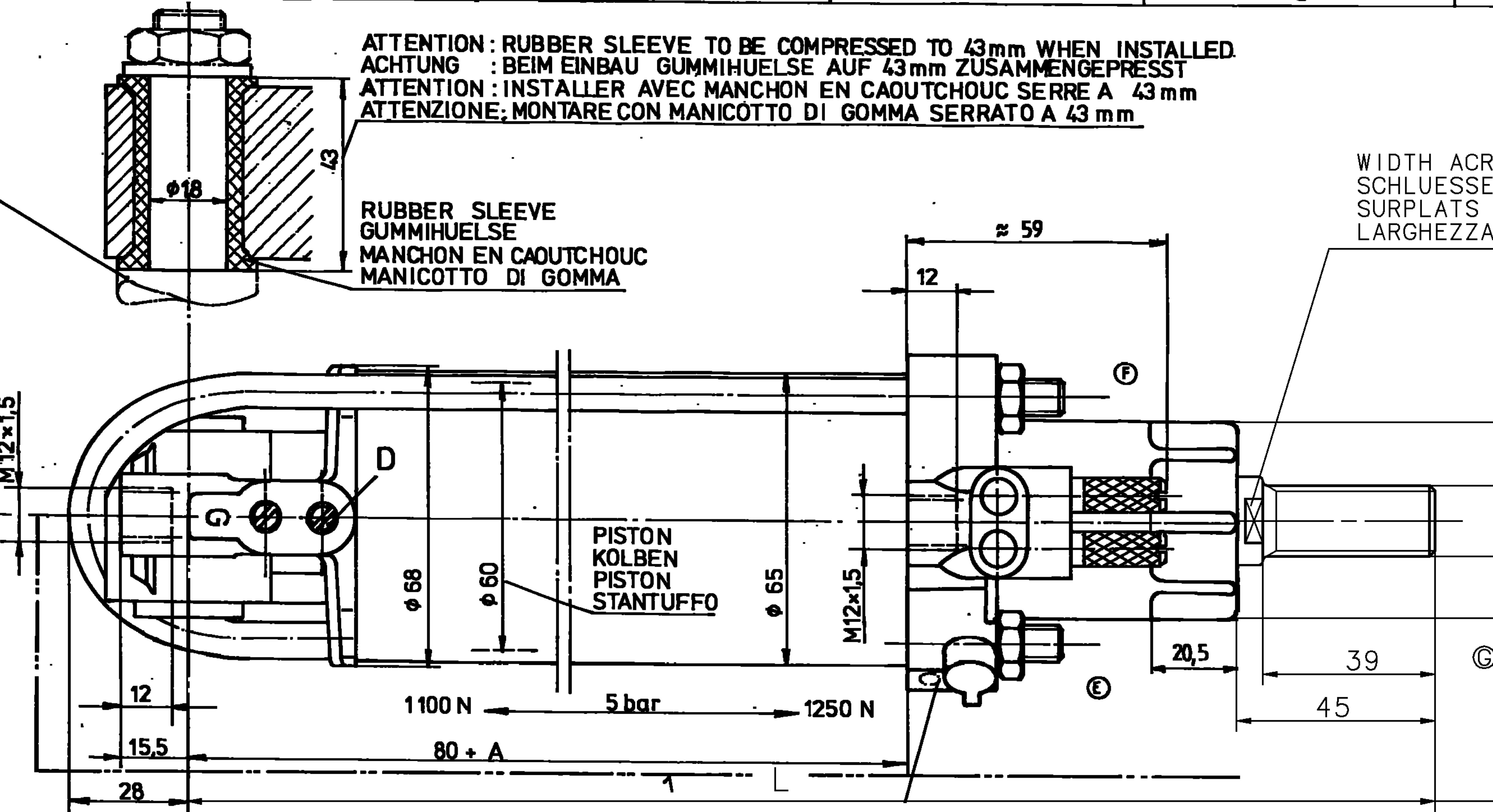

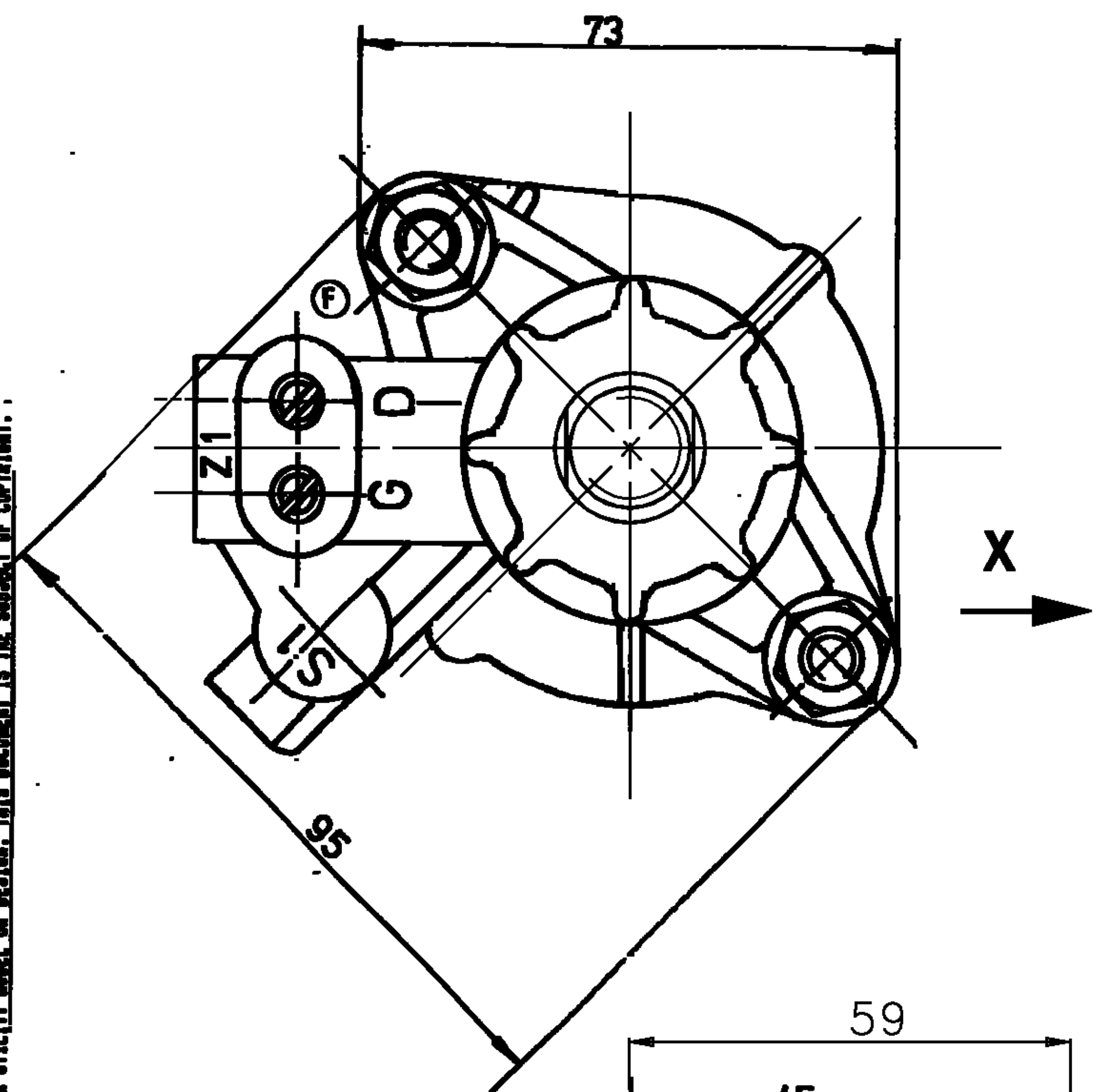

INSPECTION TEST STAMP
PRUEFSTEMPEL
MARQUAGE DE CONTROLE
STAMPGLIATURA DI COLLAUDO

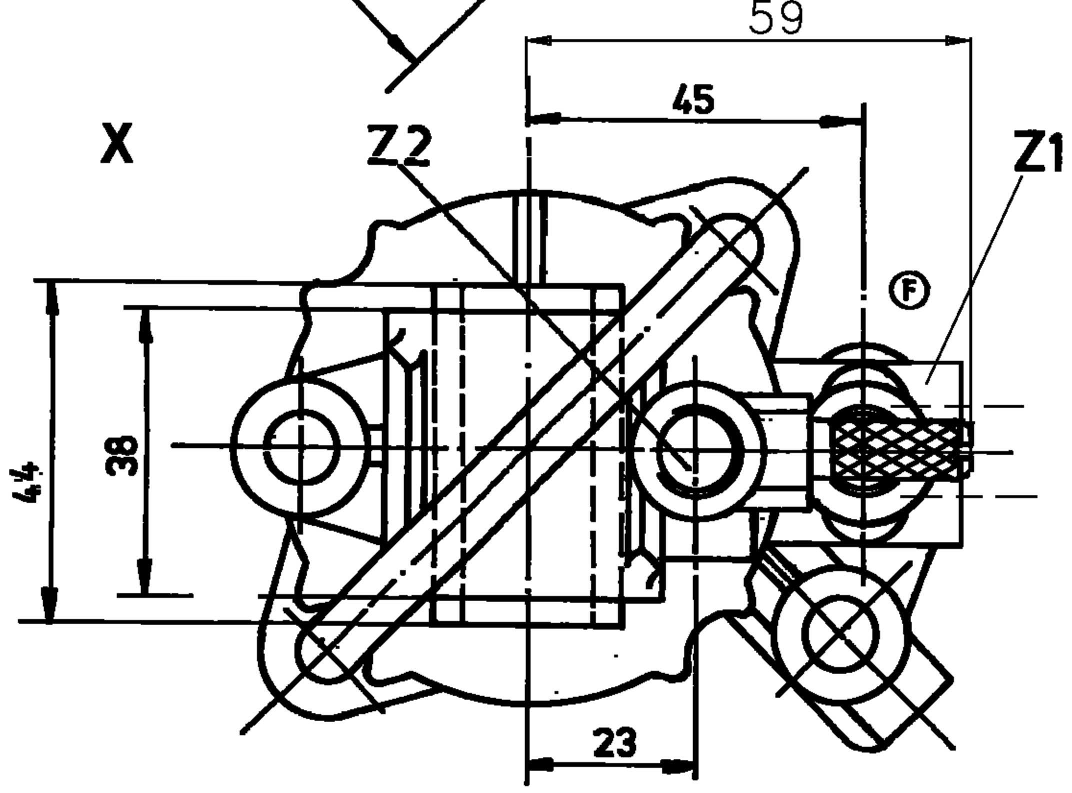

MAX. WORKING PRESSURE
MAX. BETRIEBSDRUCK.................... 8 bar
PRESSION D'UTILISATION MAXI.
PRESSIONE DI ESERCIZIO MAX.

ADMISSIBLE MEDIUM.................. AIR
ZULAESSIGES MEDIUM.................. LUFT
FLUIDE ADMISSIBLE.................. AIR
FLUIDO AMMISSIBILE.................. ARIA

ADMISSIBLE TEMPERATURE RANGE
ZULAESSIGER TEMPERATURBEREICH.....-40°C....+80°C
PLAGE DE TEMPERATURES ADMISSIBLES
GAMMA DI TEMPERATURE AMMISSIBILI

PAINT		RED / BROWN	(D)
FARBANSTRICH	JED 442	ROTBRAUN	
PEINTURE		ROUGE / BRUNE	
COLORANTE		MARRONE - ROSSO	

PORTS FOR DOOR CONTROL VALVE
ANSCHLUESSE FUER TUERVENTIL.................. Z1 u. Z2
ORIFICES A LA VALVE DE MANOEUVRE DE PORTE
ORIFIZI ALLA VALVOLA COMANDO PORTE

ADJUSTING SCREW FOR PISTON SPEED
EINSTELLSCHRAUBE FUER KOLBENGESCHWINDIGKEIT.............. G
VIS DE REGLAGE POUR LA VITESSE DE PISTON
VITE DI REGOLAZIONE PER LA VELOCITA-DI PISTONE

ADJUSTING SCREW FOR AIR CUSHIONING
EINSTELLSCHRAUBE FUER DAEMPFUNG (ENDABBREMSUNG)........ D
VIS DE REGLAGE POUR L'AMORTISSEMENT
VITE DI REGOLAZIONE PER AMMORTIZZAMENTO

ATTENTION : ADJUST CUSHIONING FIRST THEN PISTON SPEED
ACHTUNG : ZUERST DAEMPFUNG, DANN KOLBENGESCHWINDIGKEIT EINSTELLEN
ATTENTION : REGLER D'ABORD L'AMORTISSEMENT APRES LA VITESSE DE PISTON
ATTENZIONE: REGOLARE DAPPRIMA IL AMMORTIZZAMENTO POI LA VELOCITA DI PISTONE

AIR CUSHIONING ON BOTH ENDS ≈ 40 mm BEFORE END OF STROKE
BEIDERSEITIGE ENDABBREMSUNG ≈ 40 mm VOR HUBENDE.
AMORTISSEMENT SUR DEUX COTES ≈ 40 mm DEVANT LA FIN DE LA COURSE
AMMORTIZZAMENTO SUI DUE LATI ≈ 40 mm FINE DELLA CORSA

422 802 411 0	360	M16	160		
422 802 402 0	380	M16	180		
422 802 309 0	340	M16	140		
	L	G_1	A		

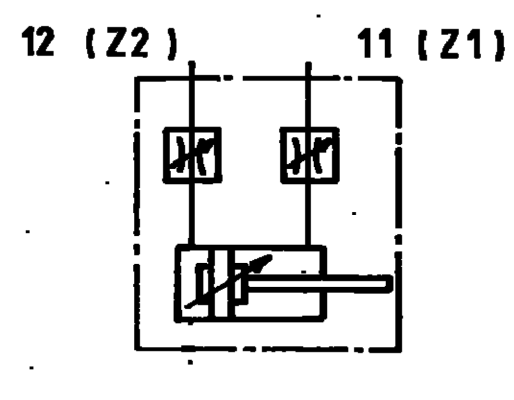

CHANGE NO	LETT	DATE
	J	
	H	
061352	G	96-06-26
52854/13x	F	93-05-24
30730	E	84-12-18
30730	D	84-08-10
33873	C	75-04-22
	B	
	A	

REPLACEMENT FOR: v. 9.3.70

	DATE	SIGNATURE
DRAWN	75-04-22	[signature]
CHECKED	75-05-02	[signature]
STANDARDIZATION	75-05-05	[signature]

MASS: ≈4 Kg | SCALE: 1:1 | SIZE: A 2 | T.R.: 140

WABCO

DOOR OPERATING CYLINDER
CYLINDRE DE MANOEUVRE DE PORTE
CILINDRO COMANDO PORTE
TUERZYLINDER

IDENTIFICATION CODE: 422 802 309 0

SHEET: 1/1

CODE FOR FUNCTION: | CODE FOR SHAPE: | CODE FOR DOCUMENT: 653

Schleicher + Schuell GmbH, Einbeck.