SURFACE PROTECTION	
I	JED-240-3
II	JED-256-1
III	JED-371
IV	JED-395

MEDIUM : AIR

THERMAL RANGE OF APPLICATION : -40° C... +80° C

WORKING PRESSURE : Pe max= 8 bar

CONTROL PRESSURE : MAX.10bar

AIR VOLUME AT 2/3 OF STROKE : ca. 0.5 [dm^3]

NOMINAL DIAMETER : MIN. Ø8.5

MAIN VIEW REFERS TO DIMENSIONS ONLY

INSTALLATION POSITION AS DRAWN

(1) OPEN BREATHER HOLE

<1>	SAFETY CHARACTERISTICS	0
<2>	SIGNIFICANT CHARACTERISTICS	0
<CI>	CUSTOMER INTERFACE	0

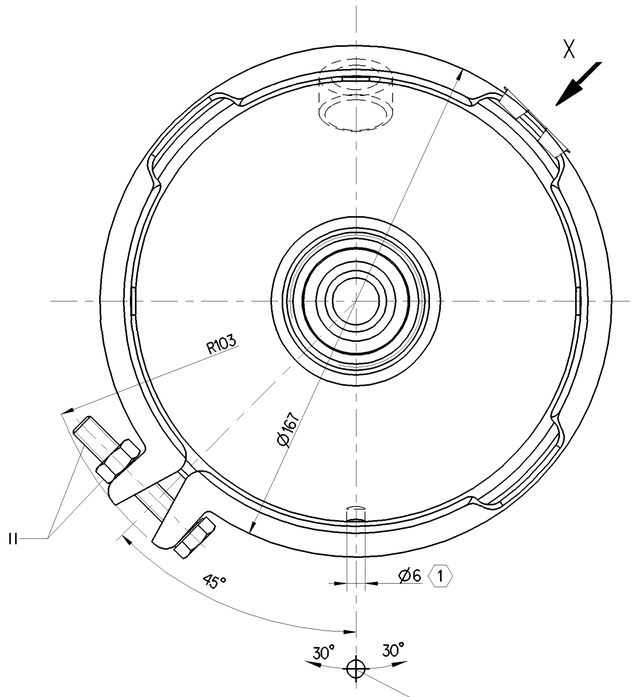

TO BE INSTALLED WITH LOWER BREATHER HOLE OPEN

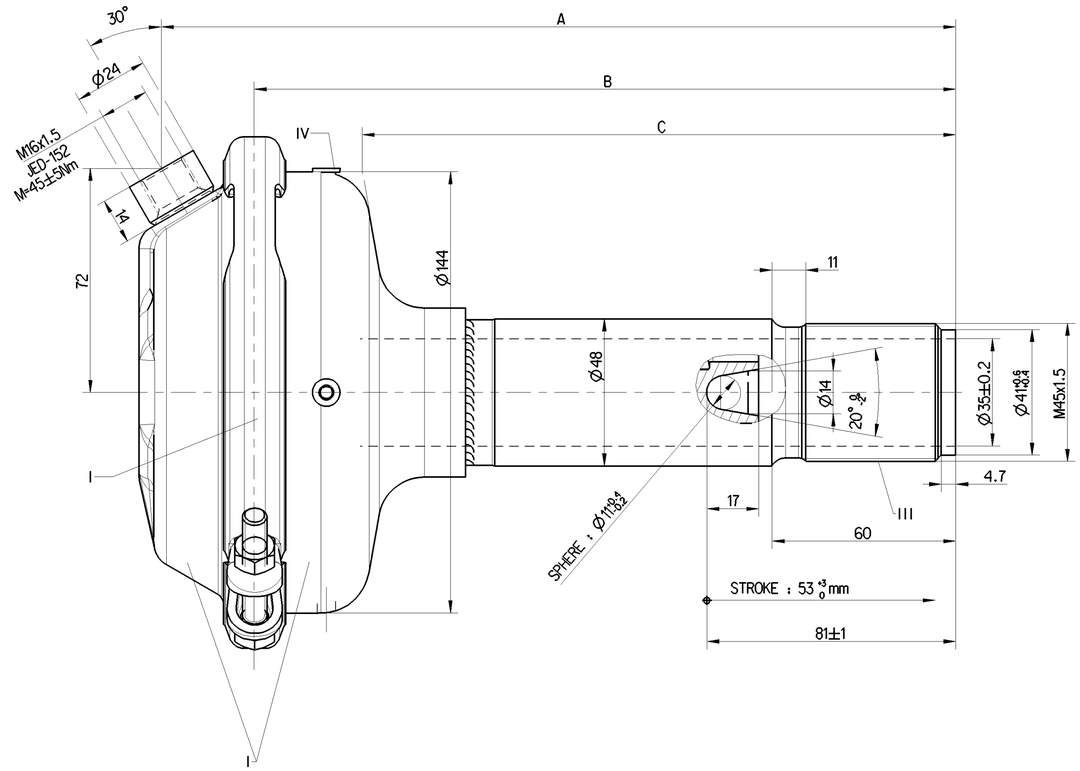

FORCE : [N]

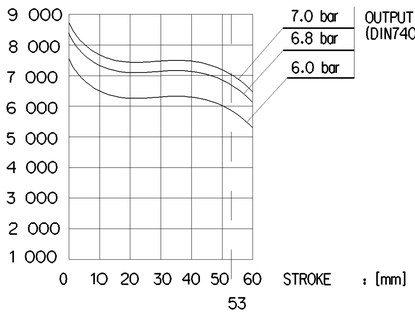

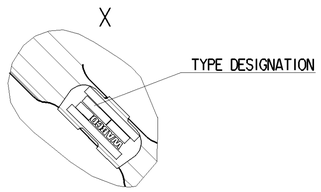

423 044 002 0	259.5	229	194	3.8
423 044 000 0	194.5	164	129	3.4
IDENTIFICATION	A [mm]	B [mm]	C [mm]	MASS (kg)

General Specification: ISO 8015, JED-334-1, Size ISO 14405 LP

Further Technical Data:

Doc. Code: Sheet: To

General Tolerances JED-261

Class 1)	Range of nominal dimensions in mm ≤ 50	> 50 ≤ 180	> 180 ≤ 400	> 400	
Fine	±0.5	±1	±1.5	±2	
Medium X	±1	±2	±3	±4	±3°
Coarse	±2	±3.5	±5	±6.5	

Tapped Holes acc. ISO 4039 / JED - 152

1) Tolerance Class Applied Crossmarked

Copyright WABCO®

Date	Drawn	Checked
2022-02-22	Kolinka	
2022-02-22		Glowacki

Dimensions in mm

WABCO

BRAKE CHAMBER 18

Mass	Scale	Material No.	Date of first issue: 1989-07-20
- kg	1:1	423 044 009 0	Doc.Code 053 / Language EN / Sheet 1/1
Size A 1	CAD System CREO	EON-No. 509684 / Revision 9 x F / Techn. Resp. 5940	Replacement for

100mm

Tutte Comunicazioni o riproduzione di questo documento, nonché utilizzo o comunicazione di suo contenuto sono interdetti, salvo autorizzazione. Tutti i diritti derivanti da brevetti o modelli registrati sono riservati. Non è permesso consegnare a terzi o riprodurre questo documento, né utilizzare il contenuto o renderlo comunque noto a terzi senza autorizzazione. Tutti i diritti derivanti da brevetti o modelli registrati sono riservati.

Toute Communication ou reproduction de ce document, toute exploitation ou communication de son contenu sont interdites, sauf autorisation. Tous droits de propriété industrielle réservés, notamment en matière de brevets et de modèles.

Non è permesso consegnare a terzi o riprodurre questo documento, né utilizzare il contenuto o renderlo comunque noto a terzi senza autorizzazione. Tutti i diritti derivanti da brevetti o modelli registrati sono riservati.

Copying of this document and giving it to others and the use or communication of the contents thereof, are forbidden without express authority. Offenders are liable to the payment of damages. All rights are reserved in the event of the grant of patent or registration of a utility model or design. The document is the subject of copyright.

Weitergabe sowie Vervielfältigung dieser Unterlage, Verwertung und Mitteilung ihres Inhalts nicht gestattet, soweit nicht ausdrücklich zugesichert. Zuwiderhandlungen verpflichten zu Schadensersatz. Alle Rechte für den Fall der Patent- oder Gebrauchsmustererteilung vorbehalten.

Ogólnie dostępne dane techniczne. Powielanie lub udostępnianie osobom trzecim, wykorzystanie lub ujawnianie treści niniejszego dokumentu bez uprzedniego zezwolenia jest zabronione. Wszelkie prawa zastrzeżone.