SURFACE PROTECT./OBERFL. SCHUTZ	
I	JED 240-3
II	JED-256-1
III	JED-257
IV	RUBBER/PLASTIC
V	JED-240-2

63.5H11 $^{+0.190}_{0}$

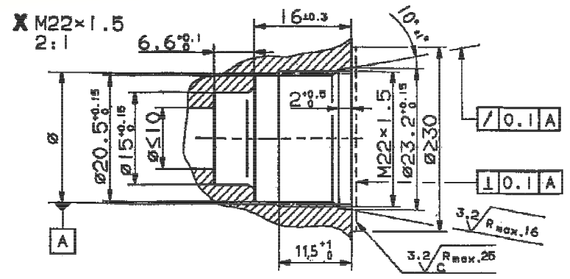

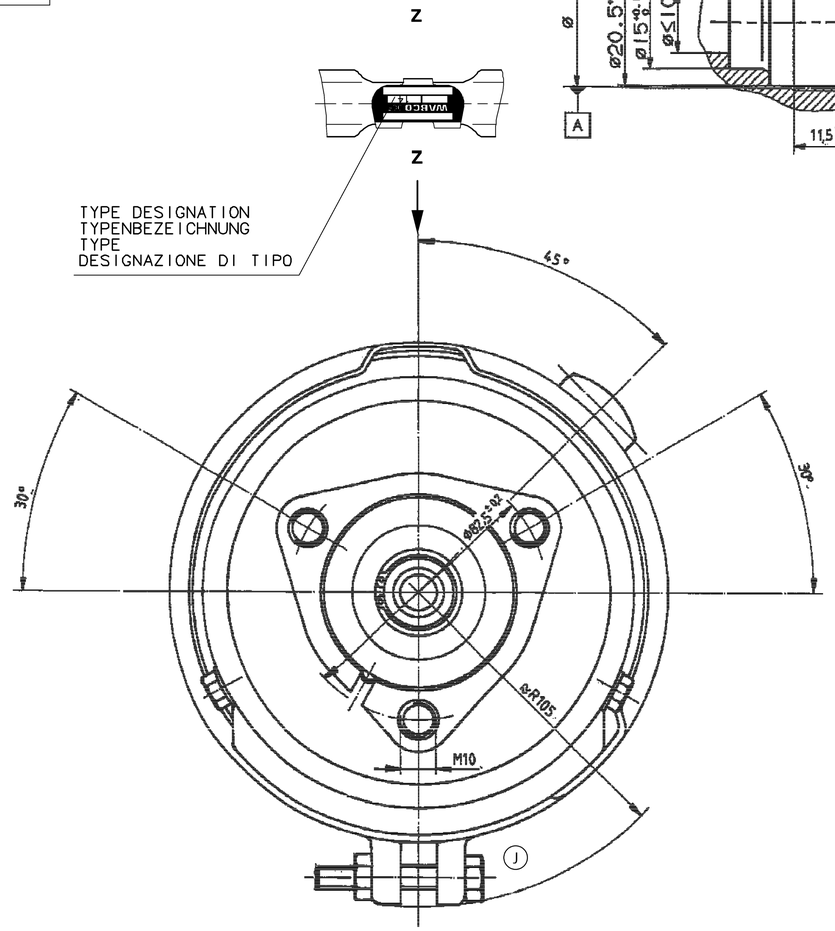

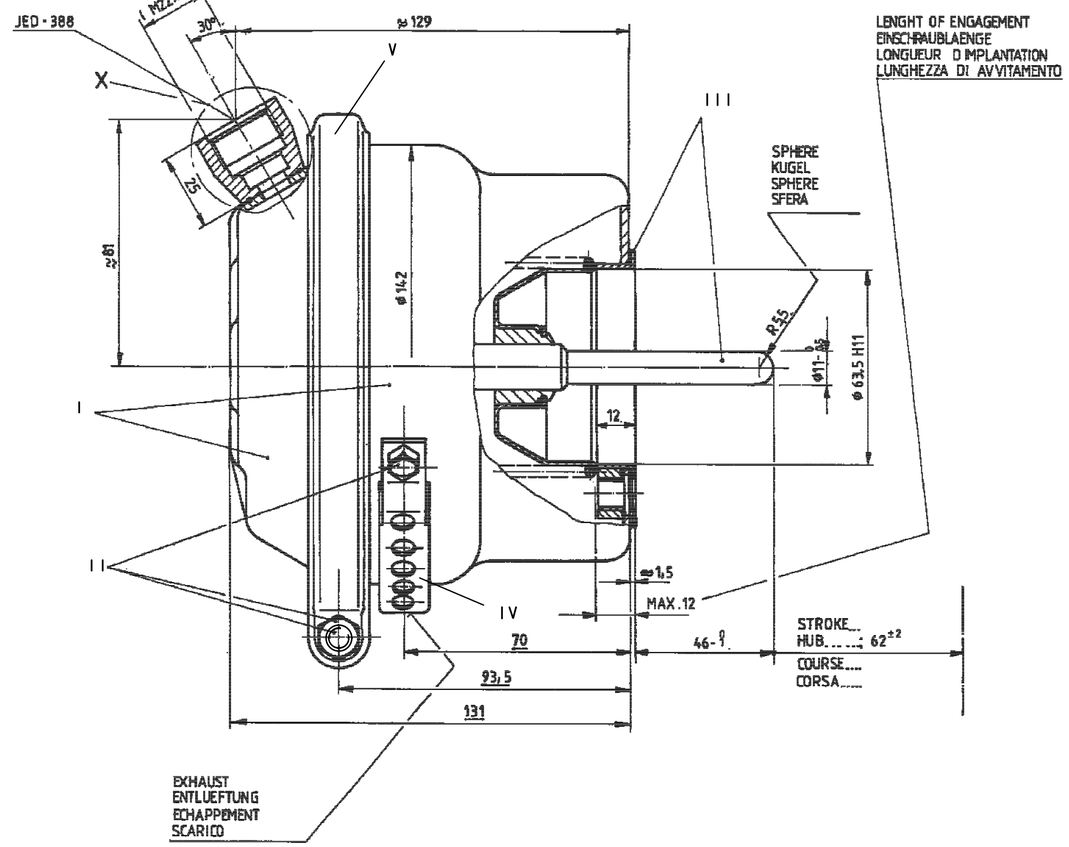

* 20mm = 1200N±5%
** 60mm ≥ 5220N
*** 20mm = 6150N±3%

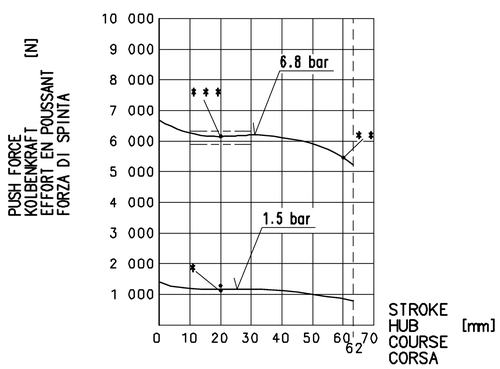

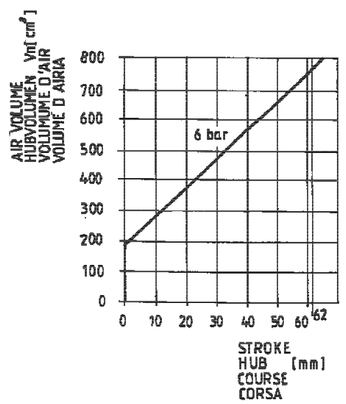

DEAD VOLUME
TOTVOLUMEN BEI 0 bar Vn=108 cm³
VOLUME MORT
SPAZIO NOCIVO

WORKING PRESSURE
BETRIEBSDRUCK
PRESSION D'UTILISATION
PRESSIONE DI ESERCIZIO: MAX. p_e = 10 bar

THERMAL RANGE OF APPLICATION
THERMISCHER ANWENDUNGSBEREICH: -40°C BIS +80°C
GAMME D'APPLICATION THERMIQUE
CAMPO DI APPLICAZIONE TERMICA

MEDIUM: AIR
MEDIUM: DRUCKLUFT
FLUIDE: AIR
FLUIDO: ARIA

General Specification: JED-334-B					
Further Technical Data:					
Doc. Code:		Sheet:	To		
General Tolerances JED-261					
Range of Nominal Dimensions (± mm)					
Class 1)	≤ 50	> 50 ≤ 180	> 180 ≤ 400	> 400	∢
Fine	0.5	1.0	1.5	2.0	
Medium X	1.0	2.0	3.0	4.0	±3°
Coarse	2.0	3.5	5.0	6.5	
Tapped Holes acc. JED-388					
1) Tolerance Class Applied Crossmarked					

Copyright WABCO®

Date	Signature
Drawn 22-08-09	Gopinath
Checked 22-08-09	Senthilkumar
Expert	Senthilkumar

WABCO

BRAKE CHAMBER
MEMBRANZYLINDER 14
VASE A DIAPHRAGME
BRAKE CHAMBER

Mass	Scale	Material No.	Date of first issue: 86-11-05		
3.0 KG	1:1 (2:1)	423 060 004 0	Doc.Code 005	Language ML	Sheet 1/1
Size A 1	CAD System CCD	ECN-No. 509029	Revision 1 x J	Techn. Resp. 5430	Replacement for

100mm

Toute Communication ou reproduction de ce document, toute exploitation ou communication de son contenu non autorisée, sont interdites. Les contrevenants sont tenus au paiement des dommages et intérêts. Tous droits de propriété industrielle (notamment en matière de brevets et de modèle).

Weitergabe sowie Vervielfältigung dieser Unterlage, Verwertung und Mitteilung ihres Inhalts nicht gestattet, soweit nicht ausdrücklich zugestanden. Zuwiderhandelnde sind zum Schadensersatz verpflichtet. Alle Rechte für den Fall der Patent- oder Gebrauchsmustereintragung vorbehalten.

Non è permesso consegnare a terzi o riprodurre questo documento, né utilizzarne il contenuto o renderlo comunque noto a terzi. Gli trasgressori sono tenuti al risarcimento dei danni. Si riservano tutti i diritti derivanti da brevetto o modelli.

Copying of this document and giving it to others and the use or communication of the contents thereof, are forbidden without express authority. Offenders are liable to the payment of damages. All rights are reserved in the event of the grant of patent or registration of a utility model or design. This document is the subject of copyright.