SURFACE PROTECT. OBERFL. SCHUTZ	
I	JED-240-3
II	JED-256-1
III	JED-240-2
IV	Ⓓ

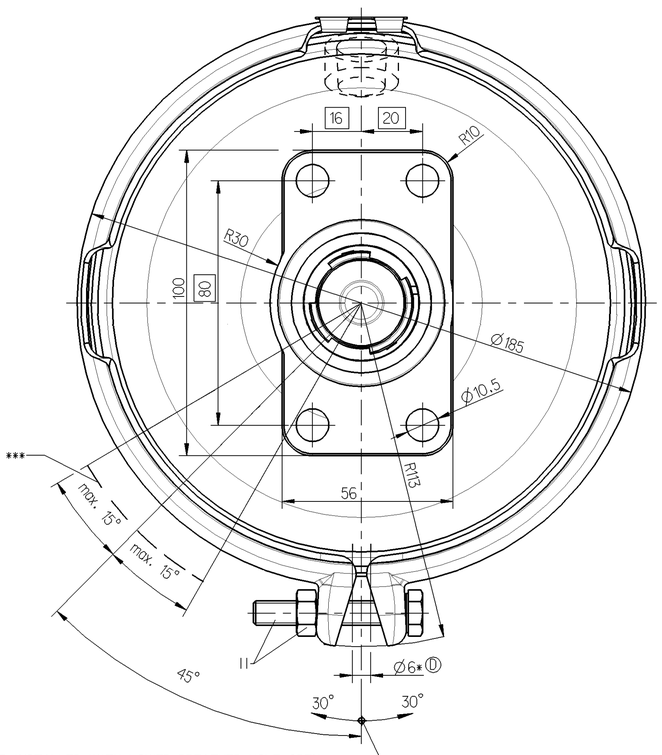

TO BE INSTALLED WITH LOWER BREATHER HOLE OPEN
IM EINBAUZUSTAND UNTERE ATMUNGSBOHRUNG GEOEFFNET
A MONTER AVEC LE RENIFLARD INFERIEUR OUVERT
INSTALLAZIONE: CON IL FORO DI SFIATO INFERIORE APERTO

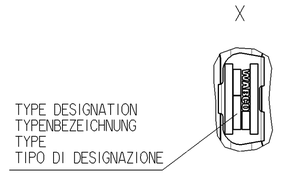

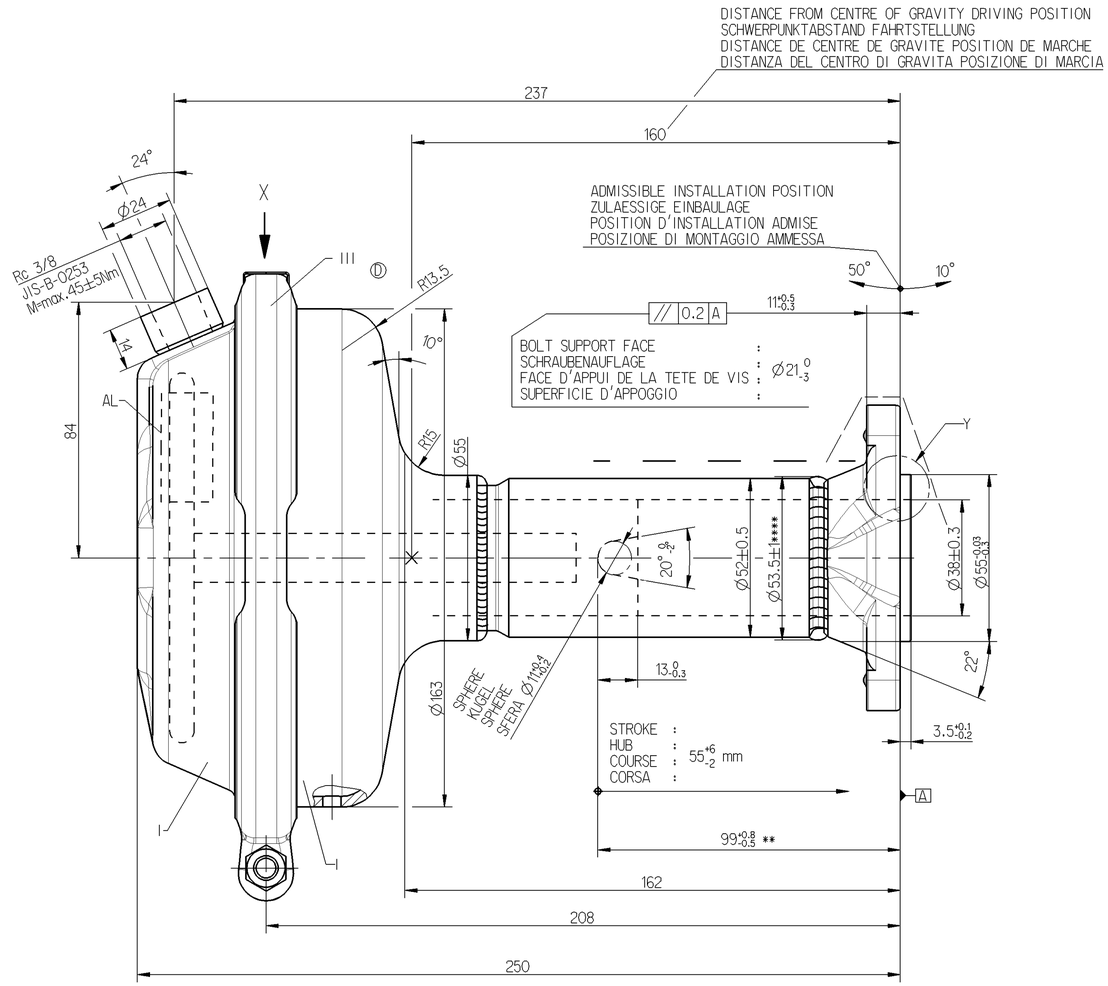

* OPEN BREATHER HOLE
OFFEN ATMUNGSBOHRUNG
OUVERT TROU RENIFLEUR
APERTO FORO RESPIRATORE

** AT A SPRING FORCE OF
BEI EINER FEDERKRAFT VON
SOUS UNE FORCE DE RESSORT DE
PER UNA CARICO DELLA MOLLA DI : 150 N

*** START AND END OF THE WELD SEAM
ANFANG UND ENDE DER SCHWEISSNAHT
DEBUT E FIN DU CORDON DE SOUDURE
INIZIO ET FINA DEL CORDONE DI SALDATURA

**** EXCEPTION START AND END OF THE WELD SEAM
ANFANG UND ENDE DER SCHWEISSNAHT AUSGENOMMEN
EXEPTION DEBUT E FIN DU CORDON DE SOUDURE
ECCEZIONE INIZIO ET FINA DEL CORDONE DI SALDATURA

Y
2:1

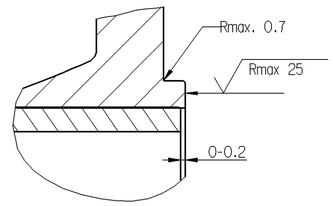

THERMAL RANGE OF APPLICATION
THERMISCHER ANWENDUNGSBEREICH
GAMME D'APPLICATION THERMIQUE
CAMPO DI APPLICAZIONE TERMICA : -40°C...+80°C

MEDIUM : AIR
MEDIUM : LUFT
FLUIDE : AIR
FLUIDO : ARIA

SERVICE PRESSURE
BETRIEBSDRUCK
PRESSION DE'SERVICE
PRESSIONE DI ESERCIZIO : Pe max. = 10.2 bar

TEMPORARILY
KURZZEITIG
DE COURTE DUREE
BREVE TEMPO SOLO : Pe max. = 13 bar)

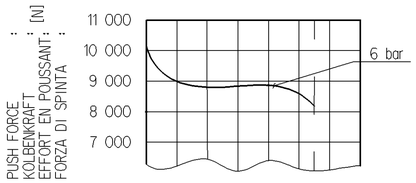

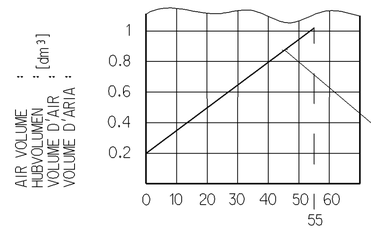

DEAD VOLUME AT
TOTVOLUMEN BEI
VOLUME MORT A
SPAZIO NOCIVO A : 0 bar:=0.07 dm^3

STROKE
HUB
COURSE : [mm]
CORSA

MAIN VIEWS REFER TO DIMENSIONS ONLY
HAUPTANSICHTEN BEZIEHEN SICH NUR AUF DIE ABMESSUNGEN
VUES PRINCIPALES CONCERNENT LES DIMENSIONS SEULEMENT
VISITE PRINSIPALI RIGUARDANO DIMENSIONI SOLAMENTE

POSITION OF COMPONENTS SEE REPRESENTATION OF VARIANTS
POSITION DER BAUTEILE SIEHE ABWANDLUNGSDARSTELLUNGEN
POSITION DES COMOSANTS VOIR DESSIN DE LA VARIANTE
POSIZIONE DELLE COMPONENTI VERDERE DISEGNO DI VARIANTE

AL ADHESIVE LABEL
KLEBESCHILD
ETIQUETTE AUTO-COLONATE
ETICHETTE AUTO-ADESIVA

VARIANT
ABWANDLUNG
VARIANTE
VARIANTE

423 076 040 0	423 076 041 0
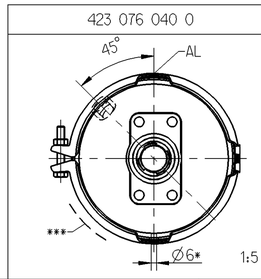	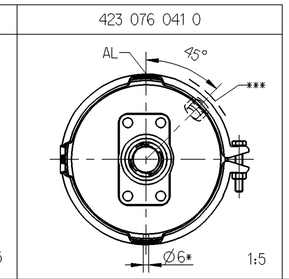

423 076 041 0	44310 NA07E	LH
423 076 040 0	44310 NA07D	RH
WABCO	ND CUSTOMER'S NO. KUNDEN-NR. No. CLIENT No. CLIENTE	
IDENTIFICATION		

Ⓓ

General Specification: JED-334-0							
Further Technical Data:							
Doc. Code:			Sheet:		To		
General Tolerances JED-261							
		Range of Nominal Dimensions (± mm)					
Class 1)		≤ 50	> 50 ≤ 180	> 180 ≤ 400	> 400	∢	
Fine		0.5	1.0	1.5	2.0	±3°	
Medium	X	1.0	2.0	3.0	4.0		
Coarse		2.0	3.5	5.0	6.5		
Tapped Holes acc. JIS-B-0253 Ⓓ							
1) Tolerance Class Applied Crossmarked							

Copyright WABCO®

Date	Signature	
Drawn 2010-11-25	Majewski	
Checked 2010-11-30	Szuberski	
Expert Szuberski		

WABCO

BRAKE CHAMBER WEDGE
MEMBRANZYLINDER
VASE A DIAPHRAGME
BRAKE CHAMBER 24

Mass	Scale	Material No.	Date of first issue 2004-07-05	
4.779 KG	1:1 (2:1;1:1;5)	423 076 049 0	Doc.Code 053	Language ML / Sheet 1/1
Size A 1	CAD System Pro/E			
		EON-No. 153955	Revision 5 x D	Techn. Resp. 5940
		Replacement for		

100mm

Toute Communication ou reproduction de ce document, toute exploitation ou communication de son contenu sont interdites, sauf autorisation expresse. Tout manquement à cette règle constitue un vol et expose son auteur au versement de dommages et intérêts. Tous droits réservés, notamment en cas de dépôt de brevet, de modèle de fabrication ou de marque.

Weitergabe sowie Vervielfältigung dieser Unterlage, Verwertung und Mitteilung ihres Inhalts nicht gestattet, soweit nicht ausdrücklich zugestanden. Zuwiderhandlungen stellen einen Diebstahl dar und verpflichten zu Schadensersatz. Alle Rechte sind für den Fall der Patenterteilung oder Gebrauchsmustereintragung vorbehalten.

Non è permesso consegnare o farci o riprodurre questo documento, né utilizzare il contenuto o renderlo comunque noto a terzi senza autorizzazione espressa. Ogni infrazione costituisce un furto e obbliga il responsabile a risarcire i danni. Tutti i diritti, in particolare quelli di brevetto, di modello di fabbrica o di marchio, sono riservati.

Copying of this document and giving it to others and the use or communication of the contents thereof, are forbidden without express authority. Contravention of this restriction will constitute an evident delict and result in a liability to the payment of damages. All rights are reserved in the event of the grant of a patent or registration of a utility model or design.

drw: 4230765049_ /053 / Version: 2 status: Under Review / mdt: 4230765049_ .dr9