SURFACE PROTECT. OBERFL. SCHUTZ	
I	JED-240-3
II	JED-256-1
III	Ⓓ
IV	JED-240-2

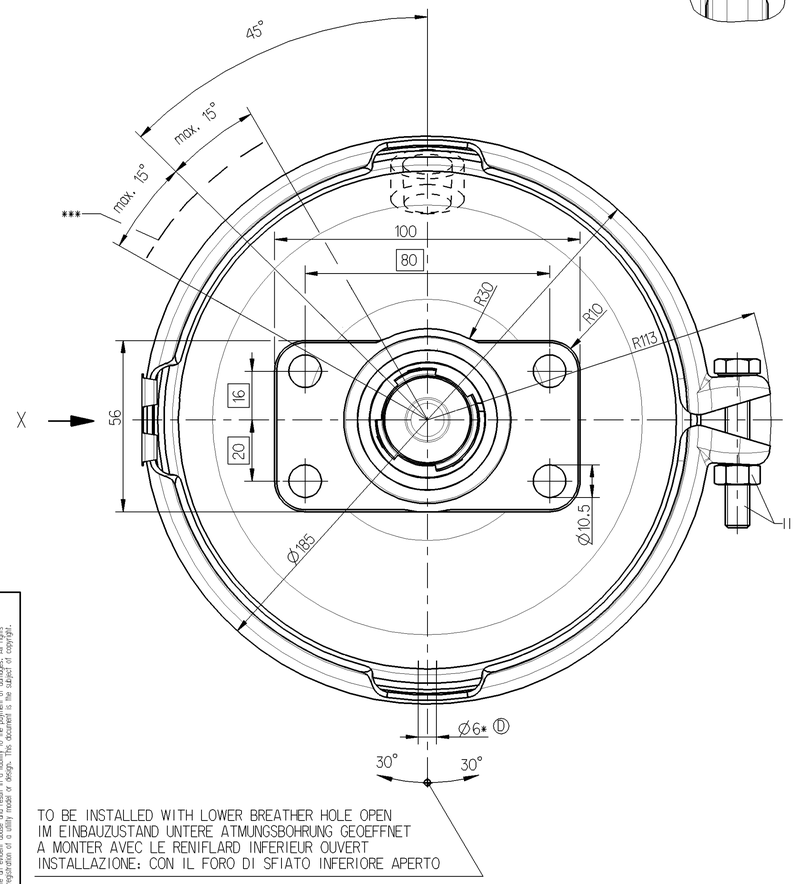

TO BE INSTALLED WITH LOWER BREATHER HOLE OPEN
IM EINBAUZUSTAND UNTERE ATMUNGSBOHRUNG GEOEFFNET
A MONTER AVEC LE RENIFLARD INFERIEUR OUVERT
INSTALLAZIONE: CON IL FORO DI SFIATO INFERIORE APERTO

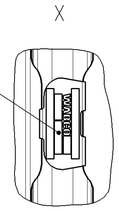

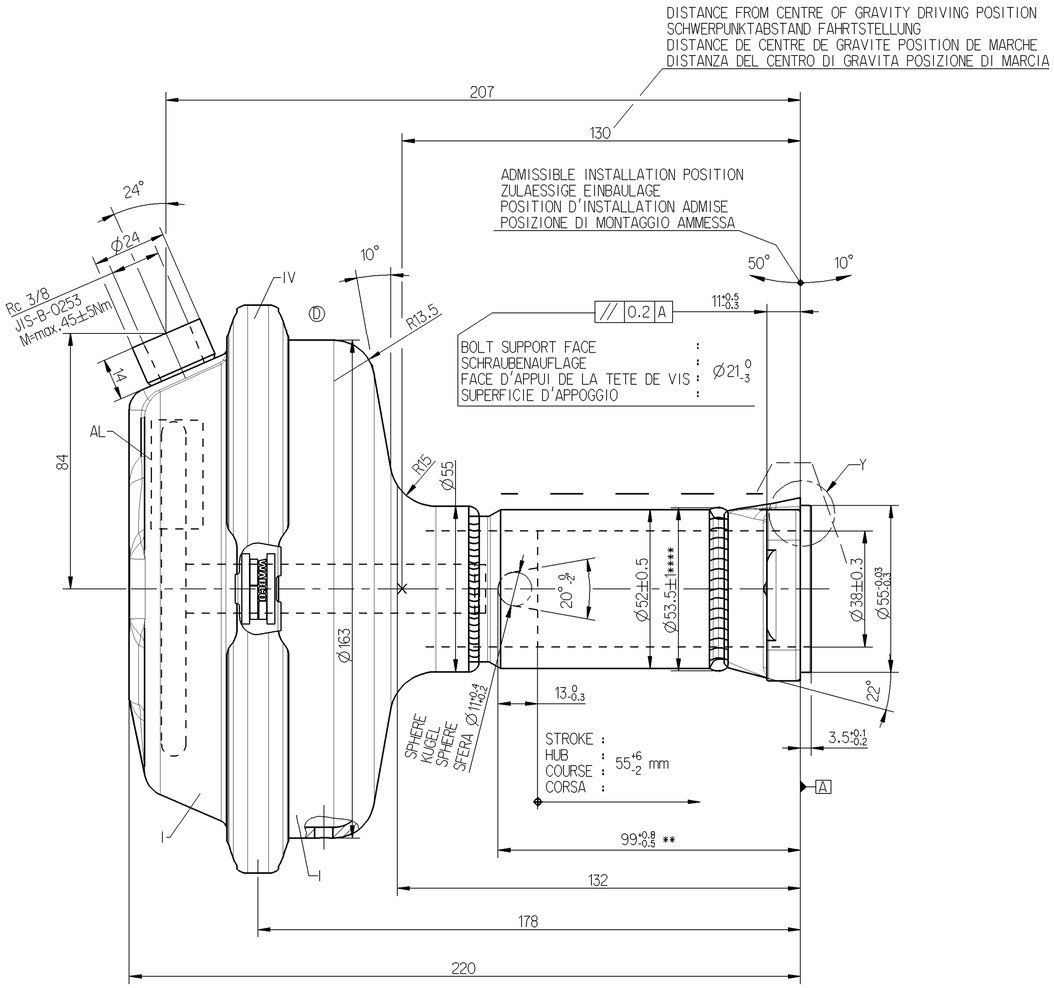

* OPEN BREATHER HOLE
OFFEN ATMUNGSBOHRUNG
OUVERT TROU RENIFLEUR
APERTO FORO RESPIRATORE

** AT A SPRING FORCE OF
BEI EINER FEDERKRAFT VON
SOUS UNE FORCE DE RESSORT DE
PER UNA CARICO DELLA MOLLA DI : 150 N

*** START AND END OF THE WELD SEAM
ANFANG UND ENDE DER SCHWEISSNAHT
DEBUT E FIN DU CORDON DE SOUDURE
INIZIO ET FINA DEL CORDONE DI SALDATURA

**** EXCEPTION START AND END OF THE WELD SEAM
ANFANG UND ENDE DER SCHWEISSNAHT AUSGENOMMEN
EXEPTION DEBUT E FIN DU CORDON DE SOUDURE
ECCEZIONE INIZIO ET FINA DEL CORDONE DI SALDATURA

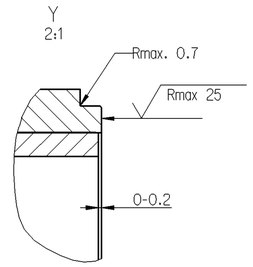

THERMAL RANGE OF APPLICATION :
THERMISCHER ANWENDUNGSBEREICH : -40°C...+80°C
GAMME D'APPLICATION THERMIQUE :
CAMPO DI APPLICAZIONE TERMICA :

MEDIUM : AIR
MEDIUM : LUFT
FLUIDE : AIR
FLUIDO : ARIA

SERVICE PRESSURE :
BETRIEBSDRUCK :
PRESSION DE'SERVICE : Pe max. = 10.2 bar
PRESSIONE DI ESERCIZIO :

TEMPORARILY :
KURZZEITIG : Pe max. = 13 bar)
DE COURTE DUREE :
BREVE TEMPO SOLO :

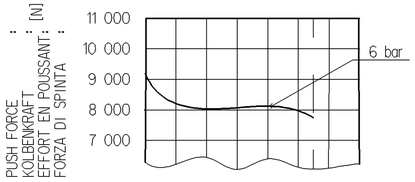

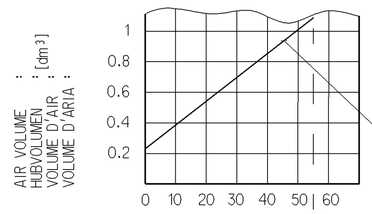

DEAD VOLUME AT :
TOTVOLUMEN BEI :
VOLUME MORT A : 0 bar:=0.076 dm³
SPAZIO NOCIVO A :

STROKE :
HUB : [mm]
COURSE :
CORSA :

MAIN VIEWS REFER TO DIMENSIONS ONLY
HAUPTANSICHTEN BEZIEHEN SICH NUR AUF DIE ABMESSUNGEN
VUES PRINCIPALES CONCERNENT LES DIMENSIONS SEULEMENT
VISITE PRINSIPALI RIGUARDANO DIMENSIONI SOLAMENTE

AL ADHESIVE LABEL
KLEBESCHILD
ETIQUETTE AUTO-COLONATE
ETICHETTE AUTO-ADESIVA

POSITION OF COMPONENTS SEE REPRESENTATION OF VARIANTS
POSITION DER BAUTEILE SIEHE ABWANDLUNGSDARSTELLUNGEN
POSITION DES COMOSANTS VOIR DESSIN DE LA VARIANTE
POSIZIONE DELLE COMPONENTI VERDERE DISEGNO DI VARIANTE

VARIANT
ABWANDLUNG
VARIANTE
VARIANTE

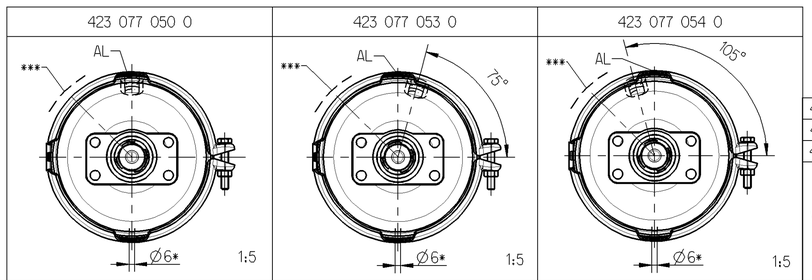

423 077 054 0	44310 NA05D	LH
423 077 053 0	44310 NA05C	RH
423 077 050 0	44310 NA01A	--
	ND	

WABCO

CUSTOMER'S NO.
KUNDEN-NR.
No. CLIENT
No. CLIENTE

IDENTIFICATION

Ⓓ Ⓓ

General Specification: JED-334-0
Further Technical Data:
Doc. Code: Sheet: To
General Tolerances JED-261

Range of Nominal Dimensions (± mm)						
Class 1)		≤ 50	> 50 ≤ 180	> 180 ≤ 400	> 400	∢
Fine		0.5	1.0	1.5	2.0	
Medium	X	1.0	2.0	3.0	4.0	±3°
Coarse		2.0	3.5	5.0	6.5	

Tapped Holes acc. JIS-B-0253 Ⓓ
1) Tolerance Class Applied Crossmarked

Copyright WABCO®

Date	Signature
Drawn 2010-11-30	Majewski
Checked 2010-12-01	Szuberski
Expert Szuberski	

WABCO

BRAKE CHAMBER WEDGE
MEMBRANZYLINDER
VASE A DIAPHRAGME
BRAKE CHAMBER

22

Mass	Scale	Material No.	Date of first issue: 2004-06-08
4.367 KG	1:1 (2:1;1:5)	423 077 059 0	Doc.Code 053 / Language ML / Sheet 1/1
Size A 1	CAD System Pro/E	ECN-No. 153955 / Revision 6 x D / Techn. Resp. 5940	Replacement for

100mm

Tous droits réservés, notamment le droit de copie et de diffusion. Non autorisé sans notre accord préalable.
Copyright of this document and giving it to others and the use or communication of the contents thereof, are forbidden without express authority. Contravention of this restriction will constitute an evident abuse and result in a liability to the payment of damages. All rights are reserved in the event of the grant of a patent or registration of a utility model or design. The owner is the author. Copyright.
Non è permesso consegnare o farci o riprodurre questo documento, né utilizzare il contenuto o renderlo comunque noto a terzi senza autorizzazione esplicita. Ogni infrazione costituisce un abuso evidente e comporterà il risarcimento dei danni subiti.
Weitergabe sowie Vervielfältigung dieser Unterlage, Verwertung und Mitteilung ihres Inhalts nicht gestattet, soweit nicht ausdrücklich zugestanden. Zuwiderhandlungen ziehen einen schadenersatzpflichtigen Missbrauch nach sich. Alle Rechte für den Fall der Patenterteilung oder Gebrauchsmuster-Eintragung vorbehalten.

dhx: 423077059_ ... 053 / Version: 2 / Date: Under Review / mdt: 423077059_ A05