SURFACE PROTECT./OBERFL. SCHUTZ	
I	JED-240-3 Ⓐ
II	JED-256
III	GUMMI/KUNSTSTOFF
IV	JED-371

14 H11 $^{+0.110}_{0}$

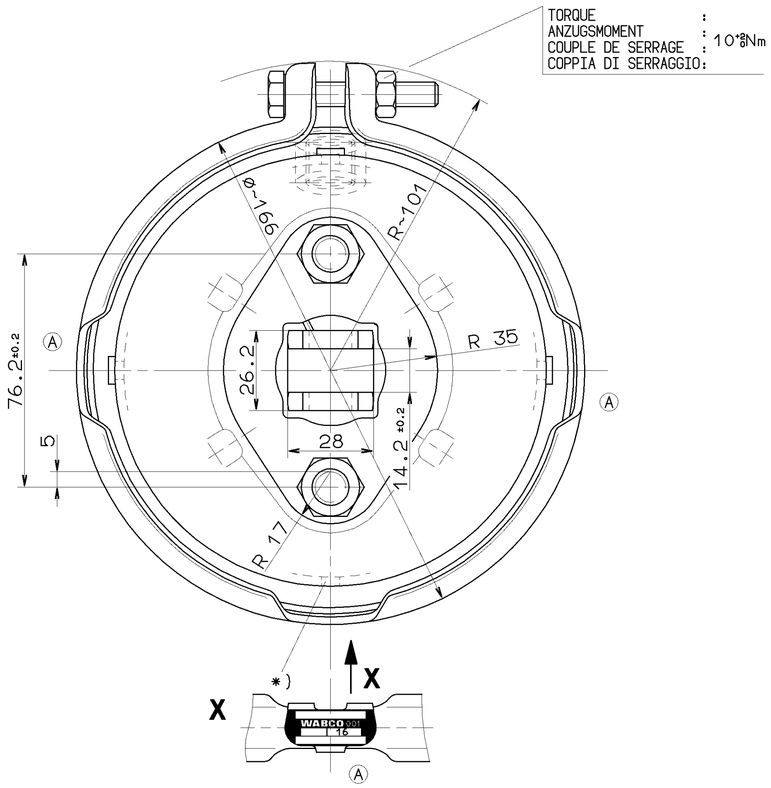

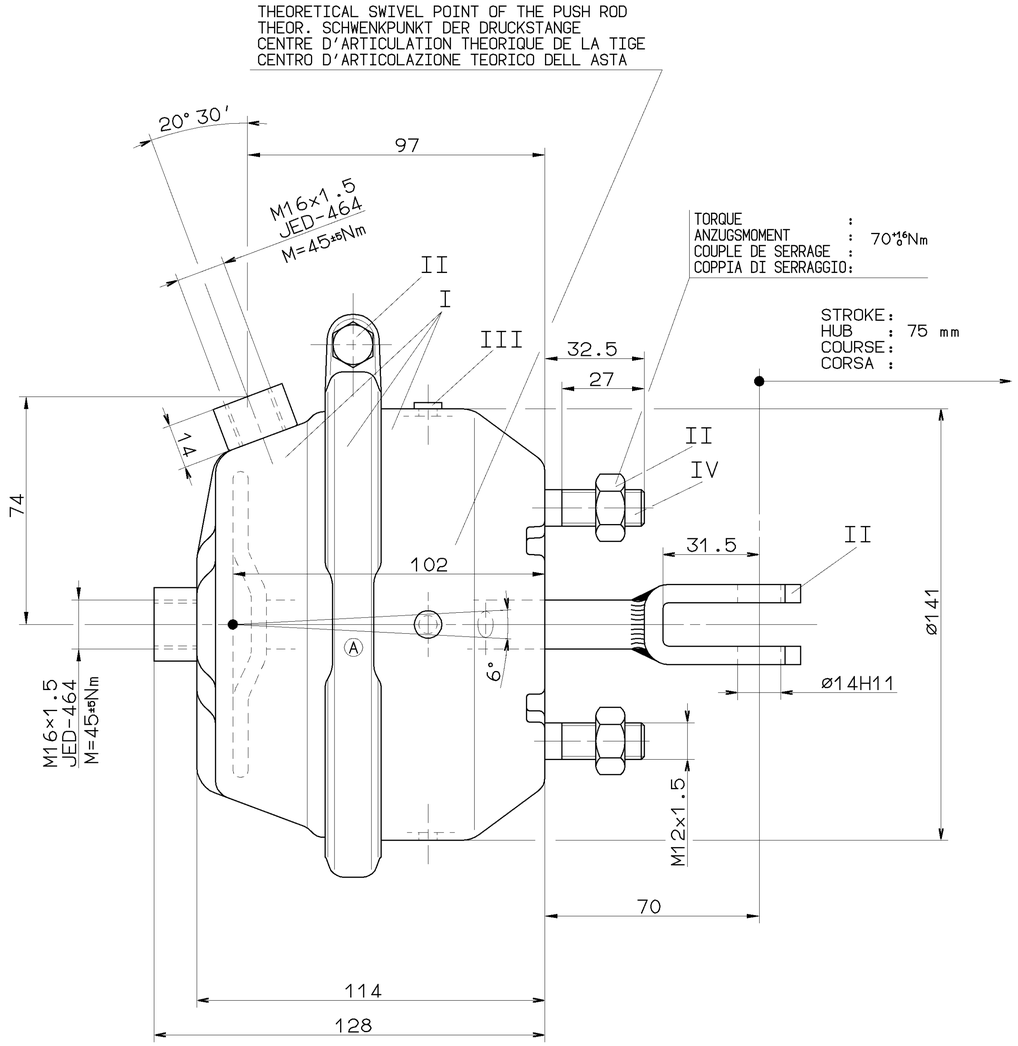

MEDIUM : AIR
MEDIUM : LUFT
FLUIDE : AIR
FLUIDO : ARIA

EXTERNAL STROKE LIMIT
HUBBEGRENZUNG EXTERN
LIMITE DE COURSE EXTERNE
LIMITAZIONE DI CORSA ESTERNO

INSTALLATION POSITION : OPTIONAL *
EINBAULAGE : BELIEBIG
POSITION D'INSTALLATION : A INDIFFERENTE
POSIZIONE DI MONTAGGIO : A SCELTA

THERMAL RANGE OF APPLICATION :
THERMISCHER ANWENDUNGSBEREICH : -40° C..+80° C
GAMME D'APPLICATION THERMIQUE :
CAMPO DI APPLICAZIONE TERMICA :

SERVICE PRESSURE :
BETRIEBSDRUCK : Pe max.= 10 bar
PRESSION DE SERVICE :
PRESSIONE DI ESERCIZIO :

(TEMPORARILY :
(KURZZEITIG : Pe max.= 12 bar)
(DE COURTE DUREE :
(BREVE TEMPO SOLO :

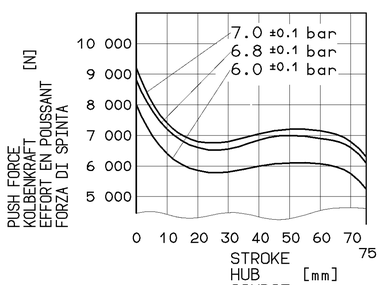

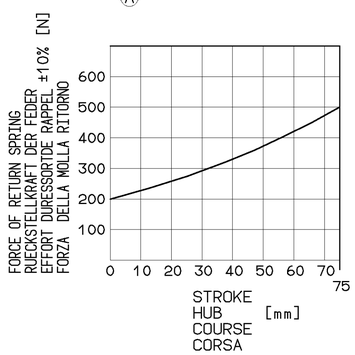

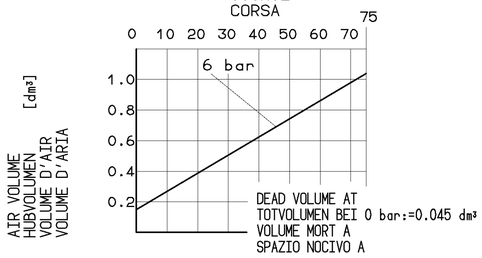

*) BREATHER HOLE
ATMUNGSBOHRUNG ø 6
TROU DE RENIFLANT
FORO RESPIRATORE

TO BE INSTALLED WITH LOWER BREATHER HOLE OPEN
IM EINBAUZUSTAND UNTERE ATMUNGSBOHRUNG GEOEFFNET
A MONTER AVEC LE RENIFLARD INFERIEUR OUVERT
INSTALLAZIONE : CON IL FORO DI SFIATO INFERIORE APERTO

TO BE INSTALLED WITH LOWER BREATHER HOLE
IM EINBAUZUSTAND UNTERE ATMUNGSBOHRUNG ±30°
A MONTER AVEC LE RENIFLARD INFERIEUR
INSTALLAZIONE : CON IL FORO DI SFIATO INFERIORE

GENERAL SPECIFICATION: JED-334					
FURTHER TECHNICAL DATA:					
DOC. CODE:	SHEET: TO				
GENERAL TOLERANCES					
CLASS 1)	RANGE OF NOMINAL DIMENSIONS (± mm) ≤50	> 50 ≤180	>180 ≤400	>400	∢
FINE	0,5	1,0	1,5	2,0	
MEDIUM X	1,0	2,0	3,0	4,0	± 3°
COARSE	2,0	3,5	5,0	6,5	
TAPPED HOLES ACC. ISO 4039 / JED-162					
1) TOLERANCE CLASS APPLIED CROSSMARKED					

DCN-NO.	REV.	DATE
068118	5× A	98-08-20

100mm

CADAM-DRAWING COPYRIGHT		WABCO	
DATE	SIGNATURE		
DRAWN: 95-01-16	ERTELT	BRAKE CHAMBER MEMBRANZYLINDER VASE A DIAPHRAGME BRAKE CHAMBER	16
CHECKED: 95-01-16	RISCHER		
STANDARDIZATION: 95-01-16	PANTZER		
MASS 2.5 KG	SCALE 1:1	PRODUCT IDENTIFICATION NO. 423 104 093 0	DOC. CODE 605 / SHEET 1/1
SIZE A 1	T.R.I. 185		SHAPE CODE / REPLACEMENT FOR

EXPERT CODE 7 2 3

PRODUCT TYPE 0 0 X

TOUTE COMMUNICATION OU REPRODUCTION DE CE DOCUMENT, TOUTE EXPLOITATION OU COMMUNICATION DE SON CONTENU NON E PERMESSO DANNEGGIARE A TERZI O RIPRODURRE QUESTO DOCUMENTO, NE UTILIZZARE IL CONTENUTO O RENDERLO COMUNICARE A TERZI, SENZA NOSTRA ESPRESSA AUTORIZZAZIONE SCRITTA. TUTTI I DIRITTI SONO RISERVATI IN ESCLUSIVA A WABCO GMBH
NOTE: ALL RIGHTS ARE RESERVED TO WABCO GMBH
NOTE: TOUTE COMMUNICATION OU REPRODUCTION DE CE DOCUMENT, TOUTE EXPLOITATION OU COMMUNICATION DE SON CONTENU, SONT INTERDITES SANS AUTORISATION ÉCRITE DE WABCO GMBH. TOUS DROITS RÉSERVÉS À WABCO GMBH
NOTA: È VIETATO DIFFONDERE O COPIARE QUESTO DOCUMENTO, NONCHÉ UTILIZZARE O COMUNICARE A TERZI IL CONTENUTO DI QUESTO DOCUMENTO, SENZA LA NOSTRA ESPRESSA AUTORIZZAZIONE. TUTTI I DIRITTI SONO RISERVATI A WABCO GMBH
NOTA: QUEDA PROHIBIDA LA REPRODUCCIÓN O DIFUSIÓN DE ESTE DOCUMENTO, ASÍ COMO EL USO Y LA COMUNICACIÓN DE SU CONTENIDO A TERCEROS SIN NUESTRA EXPRESA AUTORIZACIÓN. TODOS LOS DERECHOS SON PROPIEDAD DE WABCO GMBH
NOTA: É PROIBIDO DIFUNDIR OU COPIAR ESTE DOCUMENTO, BEM COMO UTILIZAR E COMUNICAR A TERCEIROS O SEU CONTEÚDO SEM A NOSSA EXPRESSA AUTORIZAÇÃO. TODOS OS DIREITOS SÃO PROPRIEDADE DA WABCO GMBH
NOTA: ZAKAZ PRZEKAZYWANIA I KOPIOWANIA TEGO DOKUMENTU, ORAZ WYKORZYSTANIE I PRZEKAZYWANIE OSOBOM TRZECIM JEGO ZAWARTOŚCI BEZ NASZEJ PISEMNEJ ZGODY. WSZELKIE PRAWA ZASTRZEŻONE DLA WABCO GMBH
NOTA: ÖVERFÖRING ELLER KOPIERING AV DETTA DOKUMENT, ANVÄNDNING AV DOKUMENTETS INNEHÅLL OCH DELGIVNING TILL TREDJEMAN UTAN VÅR UTTRYCKLIGA SKRIFTLIGA GODKÄNNANDE ÄR FÖRBJUDET. ALLA RÄTTIGHETER TILLHÖR WABCO GMBH
NOTA: ÖVERFÖRING AV DETTA DOKUMENT, ANVÄNDNING AV DOKUMENTETS INNEHÅLL OCH DELGIVNING TILL TREDJEMAN UTAN VÅR UTTRYCKLIGA SKRIFTLIGA GODKÄNNANDE ÄR FÖRBJUDET. ALLA RÄTTIGHETER TILLHÖR WABCO GMBH
NOTA: ÖVERFØRSEL AF DETTE DOKUMENT, ANVENDELSE AF DOKUMENTETS INDHOLD OG UDLEVERING TIL TREDJEMAND UDEN VORES SKRIFTLIGE TILLADELSE ER FORBUDT. ALLE RETTIGHEDER TILHØRER WABCO GMBH
NOTA: ÖVERFØRSEL AV DETTE DOKUMENT, BRUK AV DOKUMENTETS INNHOLD OG UTLEVERING TIL TREDJEMANN UTEN VÅR UTTRYKKELIG SKRIFTLIG TILLATELSE ER FORBUDT. ALLE RETTIGHETER TILHØRER WABCO GMBH
NOTA: ÄLÄ SALLI DOKUMENTIN SISÄLLÖN KOPIOINTI TAI SIEN SISÄLLÖN HYÖDYNTÄMINEN TAI LUOVUTUS KOLMANNELLE ILMAN SEN OMISTAJAN KIRJALLISTA LUPAA ON KIELLETTY. KAIKKI OIKEUDET OMISTAA WABCO GMBH
NOTA: ÄLÄ SALLI DOKUMENTIN SISÄLLÖN KOPIOINTI TAI SIEN SISÄLLÖN HYÖDYNTÄMINEN TAI LUOVUTUS KOLMANNELLE ILMAN SEN OMISTAJAN KIRJALLISTA LUPAA ON KIELLETTY. KAIKKI OIKEUDET OMISTAA WABCO GMBH
NOTA: ÄLÄ SALLI DOKUMENTIN SISÄLLÖN KOPIOINTI TAI SIEN SISÄLLÖN HYÖDYNTÄMINEN TAI LUOVUTUS KOLMANNELLE ILMAN SEN OMISTAJAN KIRJALLISTA LUPAA ON KIELLETTY. KAIKKI OIKEUDET OMISTAA WABCO GMBH
NOTA: ÄLÄ SALLI DOKUMENTIN SISÄLLÖN KOPIOINTI TAI SIEN SISÄLLÖN HYÖDYNTÄMINEN TAI LUOVUTUS KOLMANNELLE ILMAN SEN OMISTAJAN KIRJALLISTA LUPAA ON KIELLETTY. KAIKKI OIKEUDET OMISTAA WABCO GMBH
NOTA: ÄLÄ SALLI DOKUMENTIN SISÄLLÖN KOPIOINTI TAI SIEN SISÄLLÖN HYÖDYNTÄMINEN TAI LUOVUTUS KOLMANNELLE ILMAN SEN OMISTAJAN KIRJALLISTA LUPAA ON KIELLETTY. KAIKKI OIKEUDET OMISTAA WABCO GMBH