SURFACE PROTECT./OBERFL. SCHUTZ	
I	JED-240-0
II	JED-256-1
III	GUMMI / KUNSTSTOFF

Ⓔ

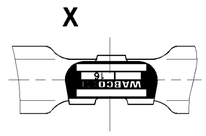

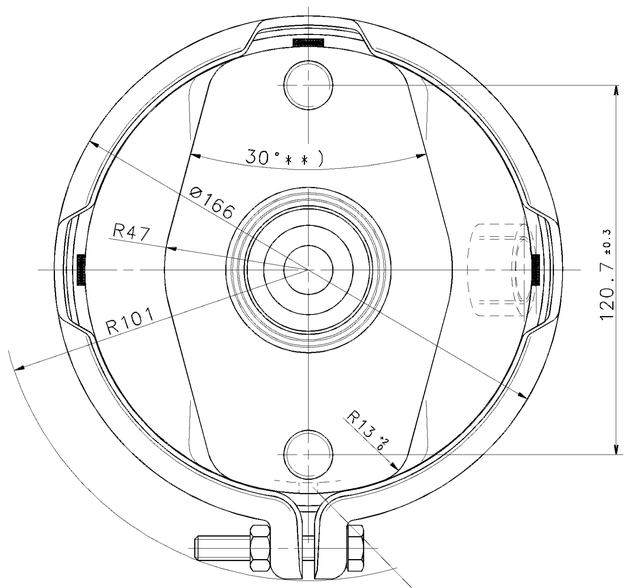

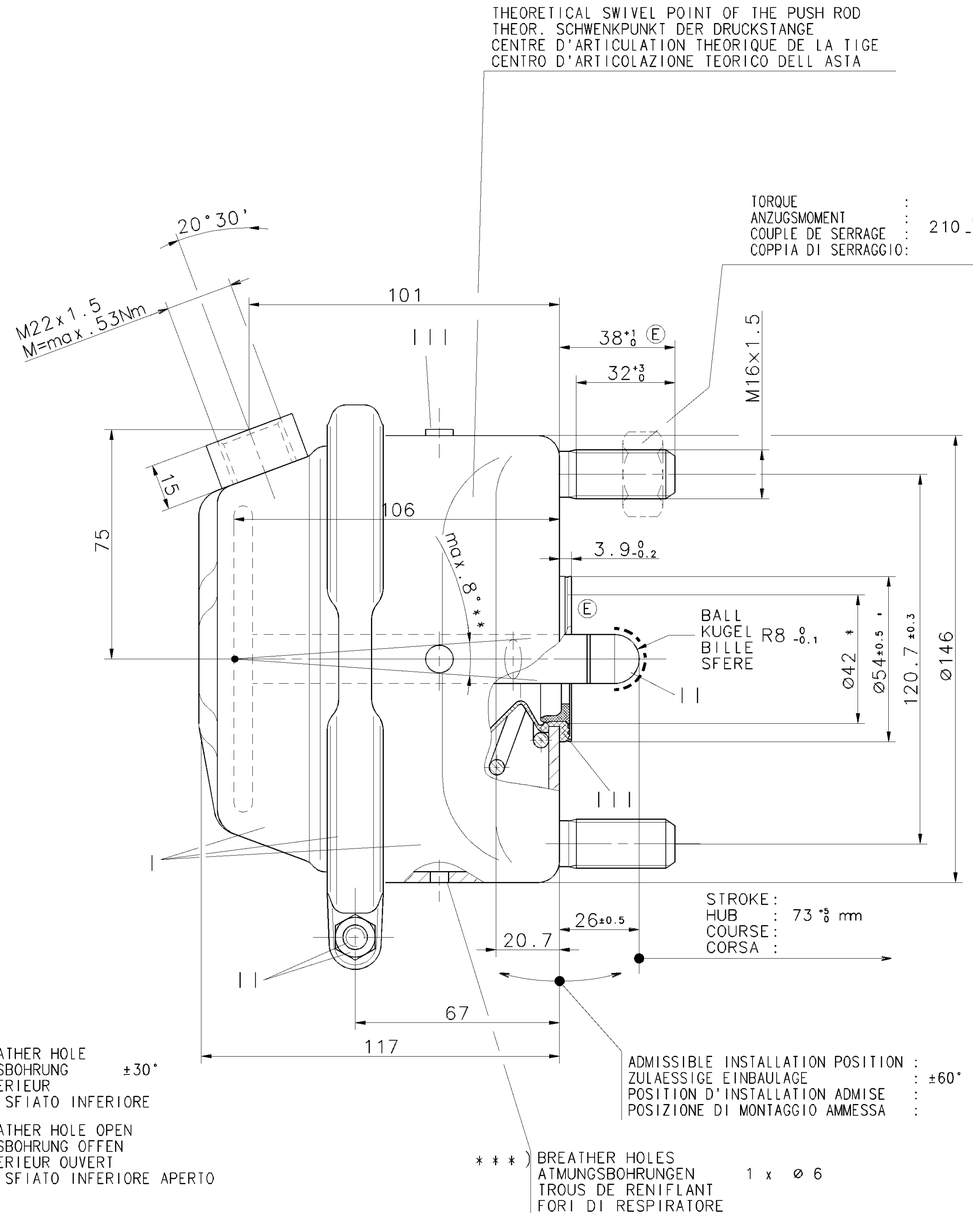

*) SEALING SURFACE
DICHTFLAECHE
SURFACE D' ETANCHEITE
SUPERFICI DI TENUTA

**) DEFLECTION: AT STROKE
AUSLENKUNG: max.8° BEI HUB 0 mm
DEFLEXION : A COURSE _
DEVIAZIONE: A CORSA

TO BE INSTALLED WITH LOWER BREATHER HOLE
IM EINBAUZUSTAND UNTERE ATMUNGSBOHRUNG ±30°
A MONTER AVEC LE RENIFLARD INFERIEUR
INSTALLAZIONE : CON IL FORO DI SFIATO INFERIORE

TO BE INSTALLED WITH LOWER BREATHER HOLE OPEN
IM EINBAUZUSTAND UNTERE ATMUNGSBOHRUNG OFFEN
A MONTER AVEC LE RENIFLARD INFERIEUR OUVERT
INSTALLAZIONE : CON IL FORO DI SFIATO INFERIORE APERTO

FORCE OF RETURN SPRING :
RUECKSTELLKRAFT DER FEDER :
EFFORT DU RESSORT DE RAPPEL : 200 ±20 N
FORZA DELLA MOLLA RITORNO :

THERMAL RANGE OF APPLICATION :
THERMISCHER ANWENDUNGSBEREICH : -40° C..+80° C
GAMME D'APPLICATION THERMIQUE :
CAMPO DI APPLICAZIONE TERMICA :

MEDIUM : AIR
MEDIUM : LUFT
FLUIDE : AIR
FLUIDO : ARIA

SERVICE PRESSURE :
BETRIEBSDRUCK : Pe max.= 10 bar
PRESSION DE SERVICE :
PRESSIONE DI ESERCIZIO :

(TEMPORARILY :
(KURZZEITIG : Pe max.= 13 bar)
(DE COURTE DUREE :
(BREVE TEMPO SOLO :

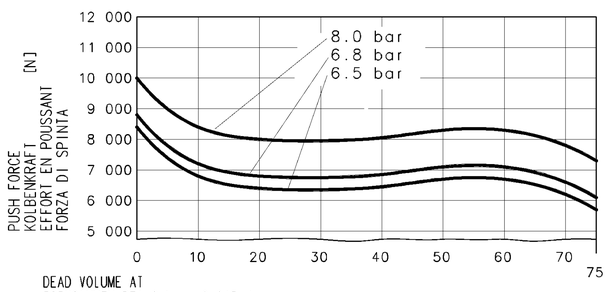

DEAD VOLUME AT
TOTVOLUMEN BEI 0 bar:=0.045 dm³
VOLUME MORT A
SPAZIO NOCIVO A

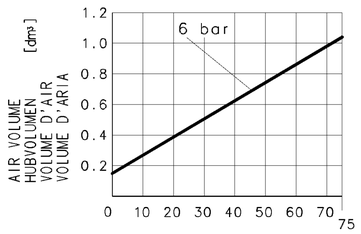

STROKE
HUB [mm]
COURSE
CORSA

HAUPTANSICHTEN BEZIEHEN SICH NUR AUF DIE ABMESSUNGEN
POSITION DER BAUTEILE SIEHE ABWANDLUNGSDARSTELLUNGEN Ⓔ

423 104 701 0	423 104 700 0
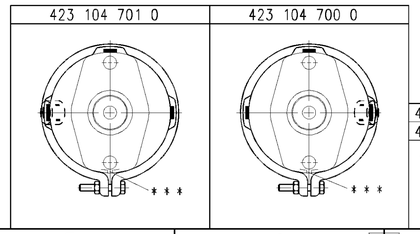	

423 104 701 0	
423 104 700 0	
WABCO	CUSTOMER'S NO. / KUNDEN-NR. / No. CLIENT / No. CLIENTE
IDENTIFICATION	

GENERAL SPECIFICATION: JED-334		
FURTHER TECHNICAL DATA:		
DOC. CODE:	SHEET: TO	

GENERAL TOLERANCES

CLASS 1)		RANGE OF NOMINAL DIMENSIONS (± mm) ≤50	>50 ≤180	>180 ≤400	>400	
FINE		0,5	1,0	1,5	2,0	
MEDIUM	X	1,0	2,0	3,0	4,0	± 3°
COARSE		2,0	3,5	5,0	6,5	

TAPPED HOLES ACC. ISO 4039 / JED-152

1) TOLERANCE CLASS APPLIED CROSSMARKED

071735	5x E	99-07-09
071468	3x D	99-06-16
066171	3x C	98-03-02
061333	1x B	96-07-24
060098	2x A	96-05-23
DCN-NO.	REV.	DATE

100mm

CADAM-DRAWING COPYRIGHT!

DATE	SIGNATURE	
95-04-13	DRAWN: Mueller	
95-04-13	CHECKED: Rischer	
95-04-13	STANDARDIZATION:	

WABCO

BRAKE CHAMBER
MEMBRANZYLINDER Type 16
VASE A DIAPHRAGME
BRAKE CHAMBER

MASS	SCALE	PRODUCT IDENTIFICATION NO.	DOC. CODE	SHEET
3.2 KG	1:1	423 104 709 0	653	1/1
SIZE	I.R.I.			
A 1	185		SHAPE CODE	REPLACEMENT FOR

EXPERT CODE 7 2 2

PRODUCT TYPE 0 0 X

1009/016/13/04.93

653/653

TOUTE COMMUNICATION OU REPRODUCTION DE CE DOCUMENT, TOUTE EXPLOITATION OU COMMUNICATION DE SON CONTENU NE SONT ELLES PAS AUTORISÉES SAUF AUTORISATION ÉCRITE. TOUS DROITS DE PROPRIÉTÉ INTELLECTUELLE, NOTAMMENT DE BREVET, DE DESSIN OU DE MARQUE, RÉSERVÉS.

WEITERGABE SOWIE VERVIELFÄLTIGUNG DIESER UNTERLAGE, VERWERTUNG UND MITTEILUNG IHres INHALTS NICHT GESTATTET, SOWEIT NICHT AUSDRÜCKLICH ZugestANDEN. ZuwiderHANDLungen ZIEHEN SCHADENSERSATZ NACH SICH. ALLE RECHTE, INSBESONDERE DER PATENT- UND GEBRAUCHSMUSTERERTEILUNG VORBEHALTEN.

NON È PERMESSO CONDIVIDERE A TERZI O RIPRODURRE QUESTO DOCUMENTO, NE UTILIZZARE IL CONTENUTO O RENDERE ESEGUIBILI COMUNICATI. TUTTI I DIRITTI DI PROPRIETÀ INTELLETTUALE, IN PARTICOLARE DI BREVETTO, DISEGNO O MARCHIO, SONO RISERVATI. IN CASO DI VIOLAZIONE SI RISPONDE DI DANNI.

NON SE PERMITE COPIAR O DAR A TERCEROS EL DOCUMENTO, EL CONTENIDO O EL USO DE ESTE DOCUMENTO SIN AUTORIZACIÓN. TODOS LOS DERECHOS DE PROPIEDAD INTELECTUAL, EN ESPECIAL DE PATENTE, DIBUJO O MARCA, RESERVADOS. EN CASO DE INFRACCIÓN SE ESTARÁ OBLIGADO A INDEMNIZAR LOS DAÑOS.

COPYING OF THIS DOCUMENT, AND GIVING IT TO OTHERS AND THE USE OR COMMUNICATION OF THE CONTENTS THEREOF, ARE NOT PERMITTED WITHOUT EXPRESS AUTHORITY. OFFENDERS ARE LIABLE TO MAKE GOOD THE DAMAGE SUSTAINED. WE RESERVE ALL RIGHTS IN THE EVENT OF THE GRANT OF PATENT OR REGISTRATION OF A UTILITY MODEL OR DESIGN. THIS DOCUMENT IS THE SUBJECT OF COPYRIGHT.