14H11 $^{+0.110}_{0}$

THEORETICAL SWIVEL POINT OF THE PUSH ROD
THEOR. SCHWENKPUNKT DER DRUCKSTANGE
CENTRE D'ARTICULATION THEORIQUE DE LA TIGE
CENTRO D'ARTICOLAZIONE TEORICO DELL ASTA

TORQUE :
ANZUGSMOMENT :
COUPLE DE SERRAGE : 10^{+2}_{0} Nm
COPPIA DI SERRAGGIO: 45 ±5 Nm

TORQUE :
ANZUGSMOMENT :
COUPLE DE SERRAGE :
COPPIA DI SERRAGGIO: 210^{0}_{-30} Nm

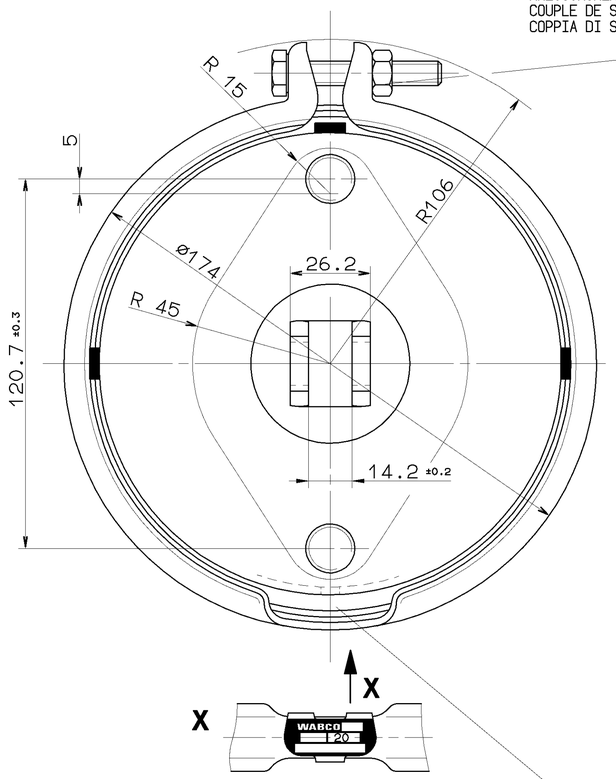

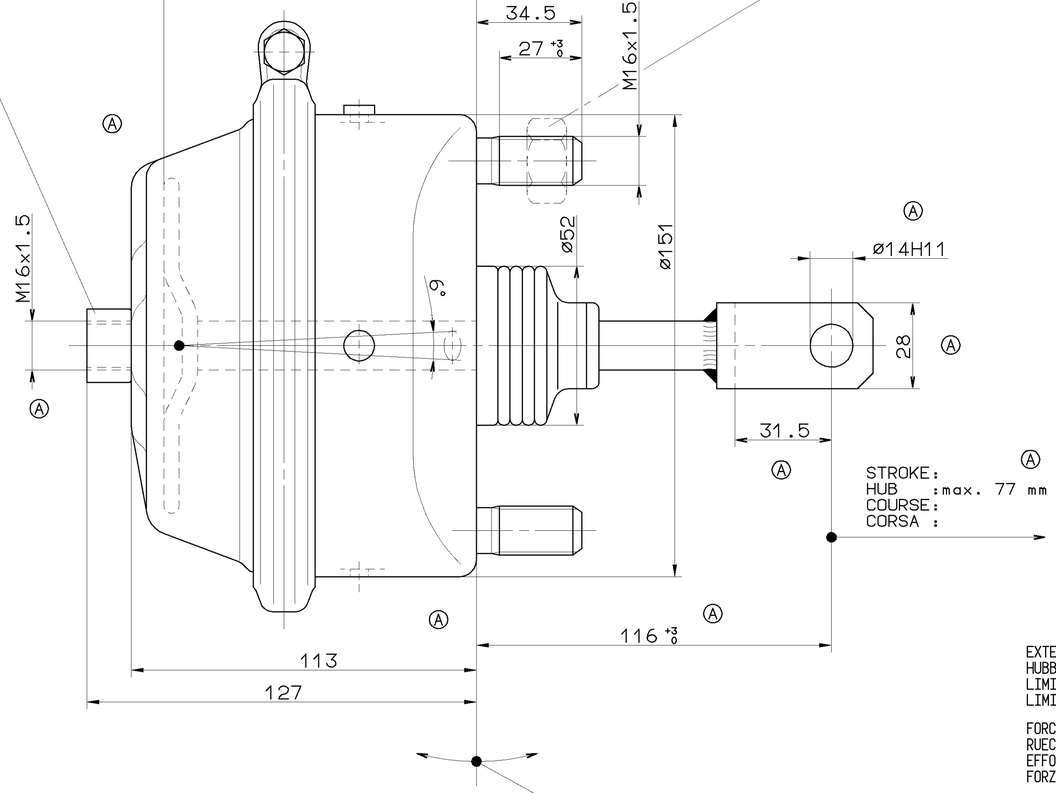

STROKE :
HUB : max. 77 mm
COURSE :
CORSA :

EXTERNAL STROKE LIMIT
HUBBEGRENZUNG EXTERN
LIMITE DE COURSE EXTERNE
LIMITAZIONE DI CORSA ESTERNO

FORCE OF RETURN SPRING :
RUECKSTELLKRAFT DER FEDER : 200 ±20 N
EFFORT DU RESSORT DE RAPPEL :
FORZA DELLA MOLLA RITORNO :

THERMAL RANGE OF APPLICATION :
THERMISCHER ANWENDUNGSBEREICH : -40 °C..+80 °C
GAMME D'APPLICATION THERMIQUE :
CAMPO DI APPLICAZIONE TERMICA :

MEDIUM : AIR
MEDIUM : LUFT
FLUIDE : AIR
FLUIDO : ARIA

SERVICE PRESSURE :
BETRIEBSDRUCK : Pe max.= 10 bar
PRESSION DE SERVICE :
PRESSIONE DI ESERCIZIO :

(TEMPORARILY :
(KURZZEITIG : Pe max.= 13 bar)
(DE COURTE DUREE :
(BREVE TEMPO SOLO :

TO BE INSTALLED WITH LOWER BREATHER HOLE
IM EINBAUZUSTAND UNTERE ATMUNGSBOHRUNG ±30°
A MONTER AVEC LE RENIFLARD INFERIEUR
INSTALLAZIONE : CON IL FORO DI SFIATO INFERIORE

TO BE INSTALLED WITH LOWER BREATHER HOLE OPEN
IM EINBAUZUSTAND UNTERE ATMUNGSBOHRUNG OFFEN
A MONTER AVEC LE RENIFLARD INFERIEUR OUVERT
INSTALLAZIONE : CON IL FORO DI SFIATO INFERIORE APERTO

ADMISSIBLE INSTALLATION POSITION
ZULAESSIGE EINBAULAGE ±60°
POSITION D'INSTALLATION ADMISE
POSIZIONE DI MONTAGGIO AMMESSA

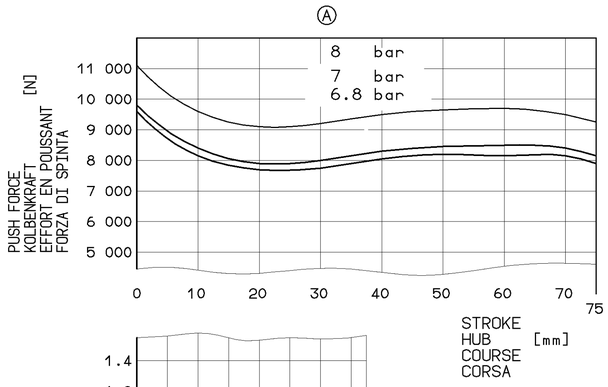

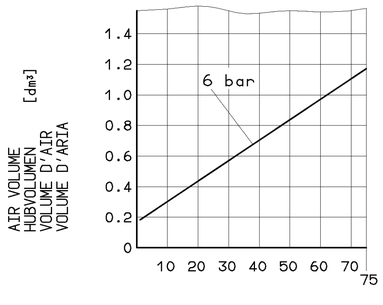

DEAD VOLUME AT
TOTVOLUMEN BEI 0 bar:=0.072 dm³
VOLUME MORT A
SPAZIO NOCIVO A

GENERAL SPECIFICATION:		JED-334				
FURTHER TECHNICAL DATA:						
DOC. CODE:		SHEET:	TO			
GENERAL TOLERANCES						
CLASS 1)	RANGE OF NOMINAL DIMENSIONS (± mm)					
	≤50	> 50 ≤180	>180 ≤400	>400		
FINE	0,5	1,0	1,5	2,0		
MEDIUM X	1,0	2,0	3,0	4,0	± 3°	
COARSE	2,0	3,5	5,0	6,5		
TAPPED HOLES ACC. ISO 4029 / JED-152						
1) TOLERANCE CLASS APPLIED CROSSMARKED						

DCN-NO.	REV.	DATE
059027	11xA	95-10-28

100mm

CADAM-DRAWING COPYRIGHT

DATE	SIGNATURE
DRAWN: 93-01-22	MUELLER
CHECKED: 93-02-08	RISCHER
STANDARDIZATION: 93-02-05	PANTZER

WABCO

BRAKE CHAMBER
MEMBRANZYLINDER TYPE 20
VASE A DIAPHRAGME
BRAKE CHAMBER

MASS	SCALE	PRODUCT IDENTIFICATION NO.	DOC. CODE	SHEET
2.8 KG	1:1	423 105 292 0	605	1/1
SIZE A 1	T.R.I. 140		SHAPE CODE	REPLACEMENT FOR

EXPERT CODE 7 2 2

PRODUCT TYPE 0 0 X

TOUTE COMMUNICATION OU REPRODUCTION DE CE DOCUMENT, TOUTE EXPLOITATION OU COMMUNICATION DE SON CONTENU NE SONT PAS AUTORISÉES SAUF AUTORISATION ÉCRITE. TOUS DROITS DE PROPRIÉTÉ INTELLECTUELLE RÉSERVÉS. SOUS RÉSERVE DE MODIFICATIONS TECHNIQUES.
NON È PERMESSO CONSEGNARE A TERZI O RIPRODURRE QUESTO DOCUMENTO, NE UTILIZZARE IL CONTENUTO O RENDERLO COMUNQUE NOTO A PERSONE ESTERNE. TUTTI I DIRITTI DI PROPRIETÀ INTELLETTUALE RISERVATI. SALVO MODIFICHE TECNICHE.
NON E PERMIS DE COMMUNIQUER A DES TIERS OU DE REPRODUIRE CE DOCUMENT, NI DE UTILISER OU COMMUNIQUER SON CONTENU. TOUS DROITS DE PROPRIÉTÉ INTELLECTUELLE RÉSERVÉS. SOUS RÉSERVE DE MODIFICATIONS TECHNIQUES.
NON È PERMESSO CONSEGNARE A TERZI O RIPRODURRE QUESTO DOCUMENTO, NE UTILIZZARE IL CONTENUTO O RENDERLO COMUNQUE NOTO A PERSONE ESTERNE. TUTTI I DIRITTI DI PROPRIETÀ INTELLETTUALE RISERVATI. SALVO MODIFICHE TECNICHE.
NOT TO BE GIVEN TO THIRD PARTIES OR REPRODUCED, NOR MAY ITS CONTENTS BE EXPLOITED OR GIVEN OUT TO PERSONS OUTSIDE. ALL RIGHTS OF PROPERTY OF INTELLECTUAL NATURE ARE RESERVED. SUBJECT TO TECHNICAL CHANGES.
DAS WEITERGEBEN UND KOPIEREN DIESER UNTERLAGE SOWIE DER GEBRAUCH UND MITTEILUNG IHRES INHALTS NICHT GESTATTET, SOWEIT NICHT AUSDRÜCKLICH ZugESTANDEN. ZuWIDERHANDLungEN VERPFLICHTEN ZUM SCHADENSERSATZ. ALLE RECHTE FÜR DEN FALL DER PATENTERTEILUNG UND GEBRAUCHSMUSTER-EINTRAGUNG VORBEHALTEN.
THIS DOCUMENT IS THE SUBJECT OF COPYRIGHT. ANY REPRODUCTION, USE OR COMMUNICATION OF THE CONTENTS THEREOF ARE PROHIBITED WITHOUT EXPRESS AUTHORIZATION. THIS REGISTER WILL BE ENTERED IN THE EVENT OF GRANT OF PATENT OR REGISTRATION OF A UTILITY MODEL OR DESIGN. THIS DOCUMENT IS THE SUBJECT OF COPYRIGHT.

1000/016/C/104.93
605/003