14 H11 $^{+0.110}_{0}$

WABCO AND IDENTIFICATION CODE, PRI AND DATE OF MANUFACTURE STAMPED
LETTERING : 2.5 mm HIGH, ~ 0.5mm DEEP
WABCO UND GERAETE-BEZEICHNUNG, PRI UND HERSTELLDATUM GEPRAEGT
SCHRIFT : 2.5 mm HOCH, ~ 0.5 mm TIEF
FRAPPER WABCO ET CODE D'IDENTIFICATION, PRI ET DATE DE FABRICATION
ECRITURE : HAUTEUR 2.5 mm, PROFONDEUR ~ 0.5 mm
STAMPIGLIARE WABCO E CODICE DI IDENTIFICAZIONE, PRI E DATA DI FABBRICAZIONE
SCRITTURA : ALTEZZA 2.5 mm, PROFONDITA ~ 0.5 mm

THEORETICAL SWIVEL POINT OF THE PUSH ROD
THEOR. SCHWENKPUNKT DER DRUCKSTANGE
CENTRE D'ARTICULATION THEORIQUE DE LA TIGE
CENTRO D'ARTICOLAZIONE TEORICO DELL ASTA

TORQUE :
ANZUGSMOMENT :
COUPLE DE SERRAGE :
COPPIA DI SERRAGGIO: $10\ ^{+2}_{0}$ Nm

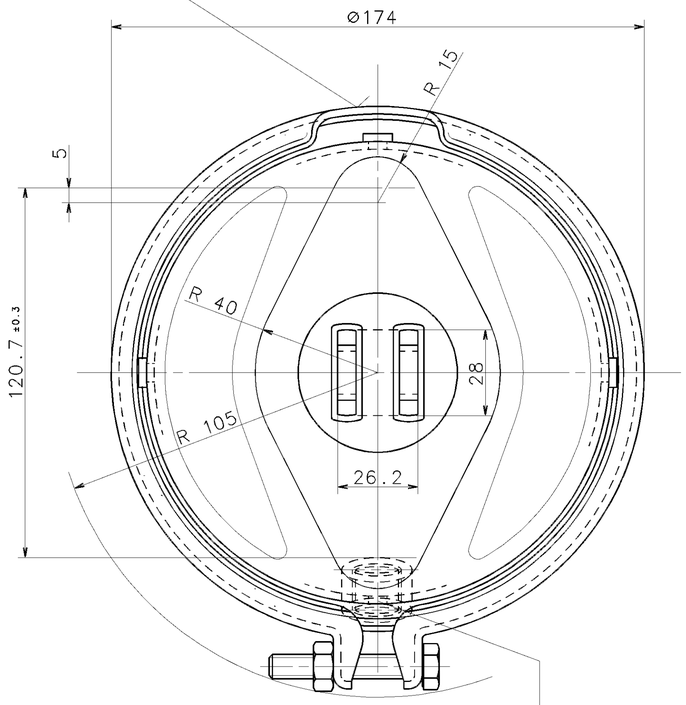

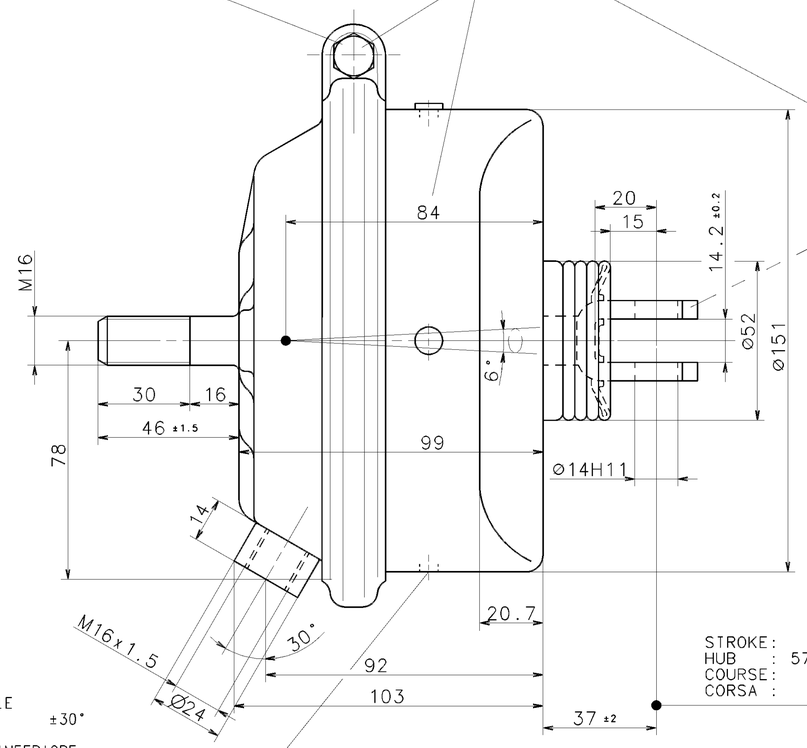

OUT OF PLANE
VERSETZT GEZEICHNET
AU DEHORS DU PLAN DE PROJECTION
AL DI FUORI DEL PIANO DI PROIEZIONE

STROKE:
HUB : 57 mm
COURSE:
CORSA :

*) TO BE INSTALLED WITH LOWER BREATHER HOLE
IM EINBAUZUSTAND UNTERE ATMUNGSBOHRUNG ±30°
A MONTER AVEC LE RENIFLARD INFERIEUR
INSTALLAZIONE : CON IL FORO DI SFIATO INFERIORE

*) BREATHER HOLE Ø 6
ATMUNGSBOHRUNG
TROU DE RENIFLANT
FORO RESPIRATORE

TO BE INSTALLED WITH LOWER BREATHER HOLE OPEN
IM EINBAUZUSTAND UNTERE ATMUNGSBOHRUNG GEOEFFNET
A MONTER AVEC LE RENIFLARD INFERIEUR OUVERT
INSTALLAZIONE : CON IL FORO DI SFIATO INFERIORE APERTO

FORCE OF RETURN SPRING :
RUECKSTELLKRAFT DER FEDER :
EFFORT DU RESSORT DE RAPPEL :
FORZA DELLA MOLLA RITORNO : 250 ±25 N

INSTALLATION POSITION : OPTIONAL *
EINBAULAGE : BELIEBIG
POSITION D'INSTALLATION : A INDIFFERENTE
POSIZIONE DI MONTAGGIO : A SCELTA

THERMAL RANGE OF APPLICATION :
THERMISCHER ANWENDUNGSBEREICH : -40 °C..+80 °C
GAMME D'APPLICATION THERMIQUE :
CAMPO DI APPLICAZIONE TERMICA :

SERVICE PRESSURE :
BETRIEBSDRUCK : pe = max. 8 bar
PRESSION DE SERVICE :
PRESSIONE D ESERCIZIO :

MEDIUM : AIR
MEDIUM : LUFT
FLUIDE : AIR
FLUIDO : ARIA

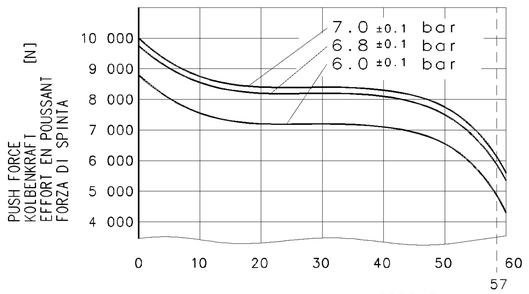

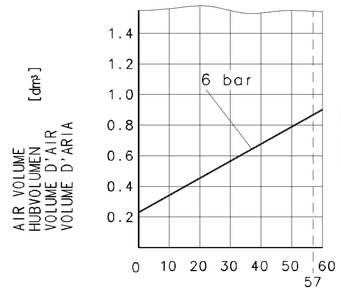

DEAD VOLUME AT
TOTVOLUMEN BEI 0 bar:=0.072 dm³
VOLUME MORT A
SPAZIO NOCIVO A

423 105 414 0

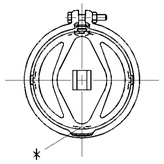

GENERAL SPECIFICATION: JED-334
FURTHER TECHNICAL DATA:
DOC. CODE: SHEET: 10

GENERAL TOLERANCES

CLASS 1)	RANGE OF NOMINAL DIMENSIONS (± mm) ≤50	>50 ≤180	>180 ≤400	>400	
FINE		0,5	1,0	1,5	2,0	
MEDIUM	X	1,0	2,0	3,0	4,0	± 3°
COARSE		2,0	3,5	5,0	6,5	

TAPPED HOLES ACC. ISO 4039 / JED-152
1) TOLERANCE CLASS APPLIED CROSSMARKED

DCN-NO.	REV.	DATE
080978	1xC	01-08-02
080459	2xB	01-07-09
038658	A	88-05-31

CADAM-DRAWING COPYRIGHT
DATE / SIGNATURE
DRAWN: 86-01-06 MUELLER
CHECKED: 86-01-20 MYLIUS
STANDARDIZATION: 86-01-20 PANTZER

WABCO

BRAKE CHAMBER
MEMBRANZYLINDER TYPE 20
VASE A DIAPHRAGME
BRAKE CHAMBER

MASS	SCALE	PRODUCT IDENTIFICATION NO.	DOC. CODE	SHEET
3.2 KG	1:1	423 105 411 0	653	1/1
SIZE	I.R.I.			
A 1	185	534	SHAPE CODE	REPLACEMENT FOR 884 006 385 0

100mm

EXPERT CODE 7 2 3

PRODUCT TYPE 0 0 X

TOUTE COMMUNICATION OU REPRODUCTION DE CE DOCUMENT, TOUTE EXPLOITATION OU COMMUNICATION DE SON CONTENU NON EST PERMISE SANS AUTORISATION ÉCRITE. TOUS DROITS RÉSERVÉS, EN CAS DE DÉPOSITION DE BREVET, DE MODÈLE D'UTILITÉ OU DE DESSIN OU MODÈLE INDUSTRIEL, TOUS DROITS DE PROPRIÉTÉ INTELLECTUELLE DE WABCO

NON È PERMESSO CONSEGNARE A TERZI O RIPRODURRE QUESTO DOCUMENTO, NE UTILIZZARNE IL CONTENUTO O RENDERNE ESPLICITA COMUNICAZIONE SENZA AUTORIZZAZIONE SCRITTA. TUTTI I DIRITTI RISERVATI. IN CASO DI DEPOSITO DI BREVETTO, MODELLO DI UTILITÀ O DISEGNO O MODELLO INDUSTRIALE, TUTTI I DIRITTI DI PROPRIETÀ INTELLETTUALE DA WABCO

WEITERGABE SOWIE VERVIELFÄLTIGUNG DIESER UNTERLAGE, VERWERTUNG UND MITTEILUNG IHres INHALTS NICHT GESTATTET, SOWEIT NICHT AUSDRÜCKLICH ZugestanDEN. IM FALLE EINER PATENT-, GEBRAUCHSMUSTER- ODER GESCHMACKSMUSTER-EINTRAGUNG VORBEHALTEN. ALLE RECHTE VORBEHALTEN. WABCO

NON SI PUÒ RIPRODURRE O COMUNICARE A TERZI IL CONTENUTO DI QUESTO DOCUMENTO. TUTTI I DIRITTI RISERVATI. IN CASO DI DEPOSITO DI BREVETTO, MODELLO DI UTILITÀ O DISEGNO O MODELLO INDUSTRIALE, TUTTI I DIRITTI DI PROPRIETÀ INTELLETTUALE DA WABCO

COPYING OF THIS DOCUMENT AND GIVING IT TO OTHERS AND THE USE OR COMMUNICATION OF THE CONTENTS THEREOF ARE FORBIDDEN WITHOUT EXPRESS AUTHORITY. ALL RIGHTS ARE RESERVED IN THE EVENT OF THE GRANT OF A PATENT OR REGISTRATION OF A UTILITY MODEL OR DESIGN THIS DOCUMENT IS THE SUBJECT OF COPYRIGHT

©

1000/016/31/04.93
805/653