SURFACE PROTECT. OBERFL. SCHUTZ	
I	JED-240-3
II	JED-256-1
III	JED-371
IV	JED-240-2
V	RUBBER / PLASTIC

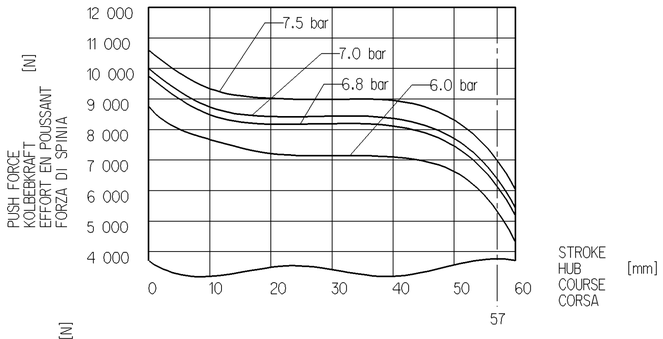

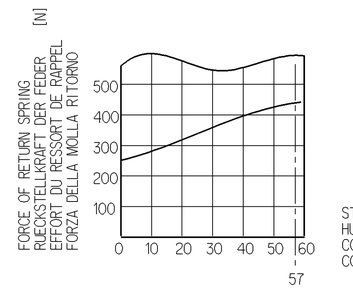

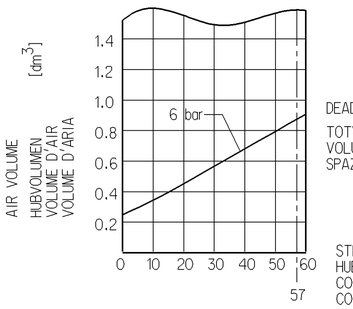

DEAD VOLUME AT
TOTVOLUMEN BEI 0 bar: = 0.072 dm^3
VOLUME MORT A
SPAZIO NOCIVO A

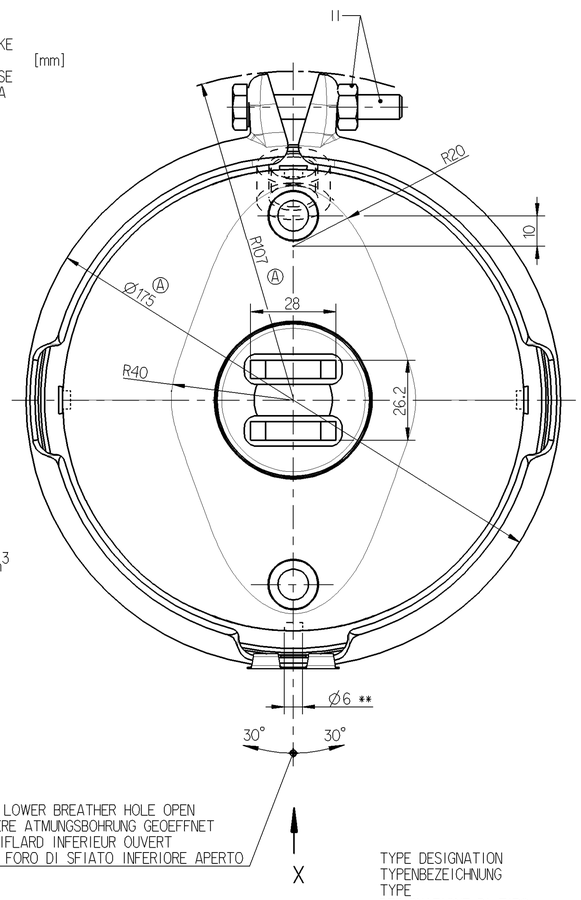

TO BE INSTALLED WITH LOWER BREATHER HOLE OPEN
IM EINBAUZUSTAND UNTERE ATMUNGSBOHRUNG GEOEFFNET
A MONTER AVEC LE RENIFLARD INFERIEUR OUVERT
INSTALLAZIONE: CON IL FORO DI SFIATO INFERIORE APERTO

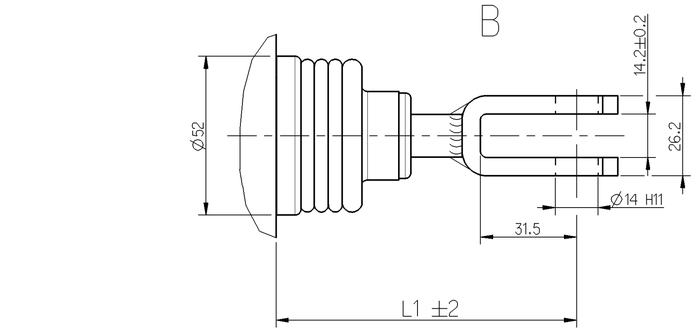

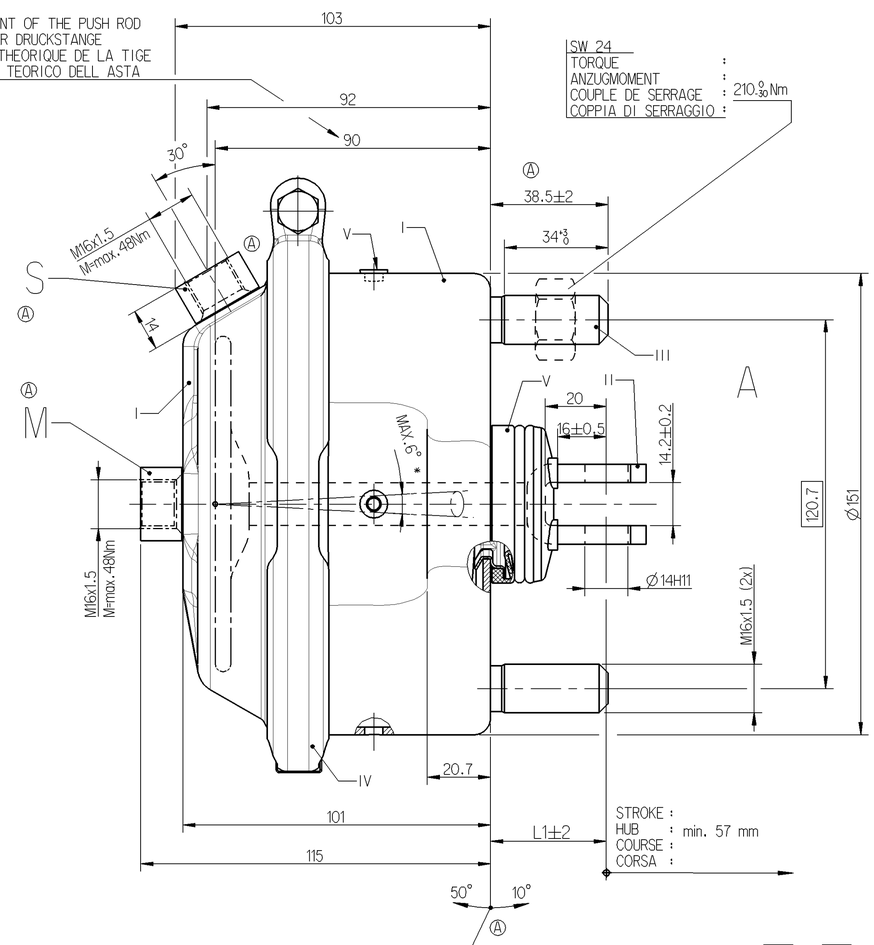

ADMISSIBLE INSTALLATION POSITION
ZULAESSIGE EINBAULAGE
POSITION D'INSTALLATION ADMISE
POSIZIONE DI MONTAGGIO AMMESSA

TYPE DESIGNATION
TYPENBEZEICHNUNG
TYPE
DESIGNAZIONE DI TIPO

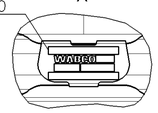

* DEFLECTION :
AUSLENKUNG :
DEFLEXION :
DEVIAZIONE :
max. 6° AT STROKE / BEI HUB / A COURSE / A CORSA 0 mm

** OPEN BREATHER HOLE
OFFEN ATMUNGSBOHRUNG
OUVERT TROU RENIFLEUR
APERTO FORO RESPIRATORE

THERMAL RANGE OF APPLICATION :
THERMISCHER ANWENDUNGSBEREICH : -40°C...+80°C
GAMME D'APPLICATION THERMIQUE :
CAMPO DI APPLICAZIONE TERMICA :

SERVICE PRESSURE :
BETRIEBSDRUCK : Pe max. = 10 bar
PRESSION DE SERVICE :
PRESSIONE DI ESERCIZIO :

(TEMPORARILY :
(KURZZEITIG : Pe max. = 13 bar)
(DE COURTE DUREE :
(BREVE TEMPO SOLO :

MEDIUM : AIR
MEDIUM : LUFT
FLUIDE : AIR
FLUIDO : ARIA

SW WIDTH ACROSS FLATS
SCHLUESSELWEITE
SURPLATS
LARGHEZZA IN CHIAVE

NOMINAL DIAMETER :
NENNWEITE : MIN Ø8.5
DIAMETRE NOMINAL :
DIAMETRO NOMINALE :

Ⓐ VARIANT
ABWANDLUNG
VARIANTE
VARIANTE

423 105 430 0	423 105 431 0	423 105 432 0	423 105 433 0
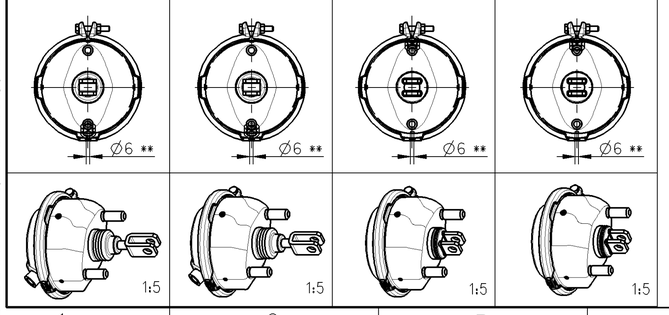			

MAIN VIEWS REFER TO DIMENSIONS ONLY
HAUPTANSICHTEN BEZIEHEN SICH NUR AUF DIE ABMESSUNGEN
VUES PRINCIPALES CONCERNENT LES DIMENSIONS SEULEMENT
VISITE PRINSIPALI RIGUARDANO DIMENSIONI SOLAMENTE

POSITION OF COMPONENTS SEE REPRESENTATION OF VARIANTS
POSITION DER BAUTEILE SIEHE ABWANDLUNGSDARSTELLUNGEN
POSITION DES COMOSANTS VOIR DESSIN DE LA VARINATE
POSIZIONE DELLE COMPONENTI VERDERE DISEGNO DI VARIANTE

WABCO IDENTIFICATION	CUSTOMER'S NO. KUNDEN-NR. NO. CLIENT NO. CLIENTE	DESIGN AUSFUEHRUNG	L1 DIMENSIONS	PORT ANSCHLUSS	MASS GEWICHT MASSE MASSA [kg]
423 105 430 0		B	96	S	2.9
423 105 431 0		B	96	M+S	2.9
423 105 432 0		A	37	M+S	2.8
423 105 433 0		A	37	S	2.8

General Specification: JED-334-0
Further Technical Data:
Doc. Code: Sheet: To
General Tolerances JED-261

Class 1)	Range of Nominal Dimensions (± mm) ≤ 50	> 50 ≤ 180	> 180 ≤ 400	> 400	∢
Fine	0.5	1.0	1.5	2.0	
Medium X	1.0	2.0	3.0	4.0	±3°
Coarse	2.0	3.5	5.0	6.5	

Tapped Holes acc. JED-152
1) Tolerance Class Applied Crossmarked

Copyright WABCO®

Date	Signature
Drawn 2012-08-01	Oliveira
Checked 2012-08-03	Szczupłak
Expert Szuberski	

WABCO
BRAKE CHAMBER
MEMBRANZYLINDER
VASE A DIAPHRAGME
BRAKE CHAMBER
20

Mass	Scale	Material No.	Date of first issue 1999-07-12
/ KG	1:1	423 105 439 0	Doc.Code 053 / Language ML / Sheet 1/1
Size A 1	CAD System Pro/E	ECN-No. 158516 / Revision 11x A / Techn. Resp. 5340	Replacement for

100mm

Toute Communication ou reproduction de ce document, toute exploitation ou communication de son contenu sont interdites, sauf autorisation expresse. Tout manquement à cette règle constitue un abus, entraînant le versement de dommages et intérêts. Tous droits réservés, notamment en cas de dépôt de brevet, de modèle d'utilité ou de dessin ornemental.

Weitergabe sowie Vervielfältigung dieser Unterlage, Verwertung und Mitteilung ihres Inhalts nicht gestattet, soweit nicht ausdrücklich zugestanden. Zuwiderhandlungen ziehen einen Schadensersatz nach sich. Alle Rechte für den Fall der Patenterteilung oder Gebrauchsmuster-Eintragung vorbehalten.

Non è permesso consegnare o farci o riprodurre questo documento, né utilizzare il contenuto o renderlo comunque noto a terzi senza autorizzazione. Il mancato rispetto di questa regola comporta un obbligo di risarcimento. Ogni diritto è riservato, in particolare diritto di brevetto, di registrazione di modello di utilità o di disegno o modello ornamentale.

Copying of this document and giving it to others and the use or communication of the contents thereof, are forbidden without express authority. Contravention of this restriction will constitute an evident abuse and result in a liability to the payment of damages. All rights are reserved in the event of the grant of a patent or registration of a utility model or design. The contents is the subject of copyright.