SURFACE PROTECT ./OBERFL. SCHUTZ Ⓒ	
I	JED-240-3
II	JED-256-1
III	RUBBER/PLASTIC
IV	JED-371
V	JED-240-2

MEDIUM : AIR
MEDIUM : LUFT
FLUIDE : AIR
FLUIDO : ARIA

SERVICE PRESSURE :
BETRIEBSDRUCK : Pe max. = 10 bar
PRESSION DE SERVICE :
PRESSIONE DI ESERCIZIO :

(TEMPORARILY :
(KURZZEITIG : Pe max. = 13 bar
(DE COURTE DUREE :
(BREVE TEMPO SOLO :

THERMAL RANGE OF APPLICATION :
THERMISCHER ANWENDUNGSBEREICH : -40°C...+80°C
GAMME D'APPLICATION THERMIQUE :
CAMPO DI APPLICAZIONE TERMICA :

* OPEN BREATHER HOLE
OFFEN ATMUNGSBOHRUNG
OUVERT TROU REINFEUR
APERTO FORO RESPIRATORE

** DEFLECTION :
AUSLENKUNG : max. 6° AT STROKE
DEFLEXION : BEI HUB 0 mm
DEVIATIONE : A COURSE
A CORSA

Ⓒ
SW WIDTH ACROSS FLATS
SCHLUESSELWEITE
SURPLATS
LARGHEZZA IN CHIAVE

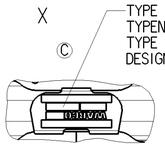

THEORETICAL SWIVEL POINT OF THE PUSH ROD
THEOR. SCHWENKPUMKT DER DRUCKSTANGE
CENTRE D'ARTICULATION THEORIQUE DE LA TIGE
CENTRO D'ARTICOLAZIONE TEORICO DELL ASTA

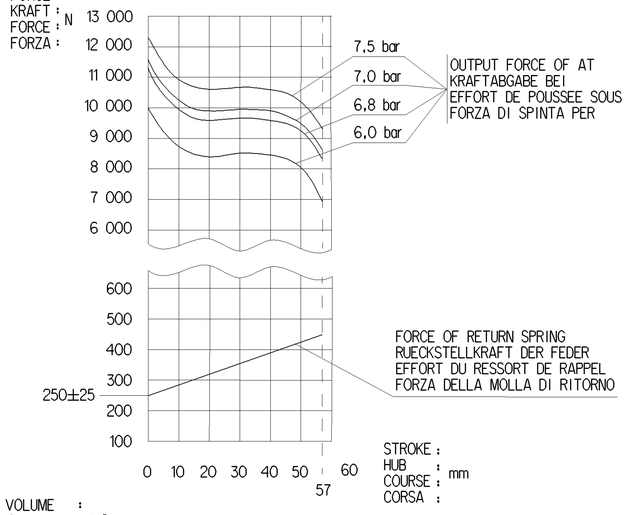

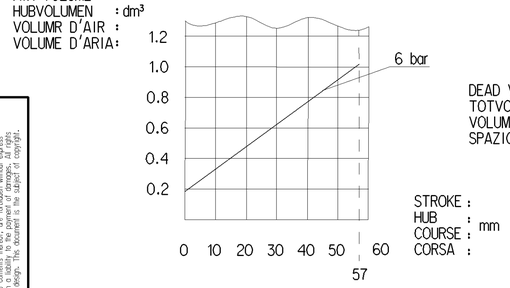

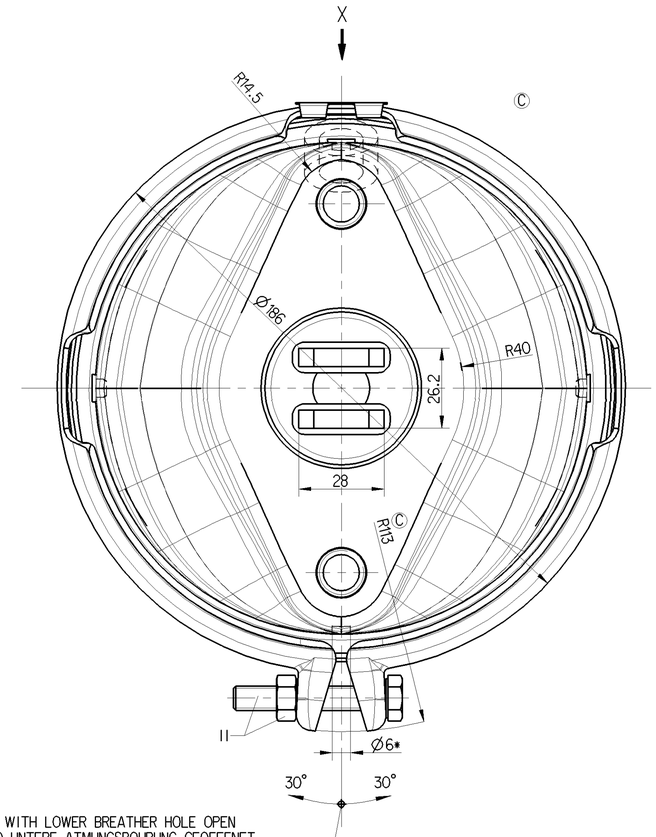

TO BE INSTALLED WITH LOWER BREATHER HOLE OPEN
IM EINBAUZUSTAND UNTERE ATMUNGSBOHRUNG GEOEFFNET
A MONTER AVEC LE RENIFLARD INFERIEUR OUVERT
INSTALLAZIONE: CON IL FORO DI SFIATO INFERIORE APERTO

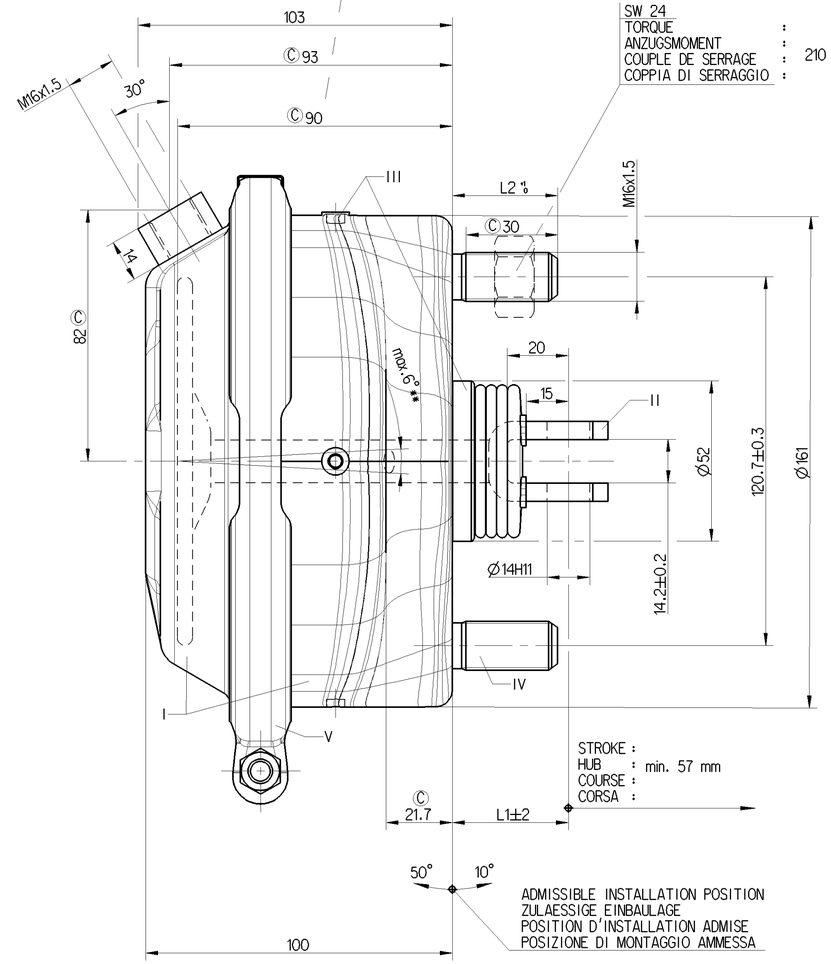

ADMISSIBLE INSTALLATION POSITION
ZULAESSIGE EINBAULAGE
POSITION D'INSTALLATION ADMISE
POSIZIONE DI MONTAGGIO AMMESSA

Ø14 H11 +0.110 0

VARINAT
ABWANDLUNG
VARIANTE
VARIANTE

423 106 402 0	423 106 403 0	423 106 428 0	423 106 430 0
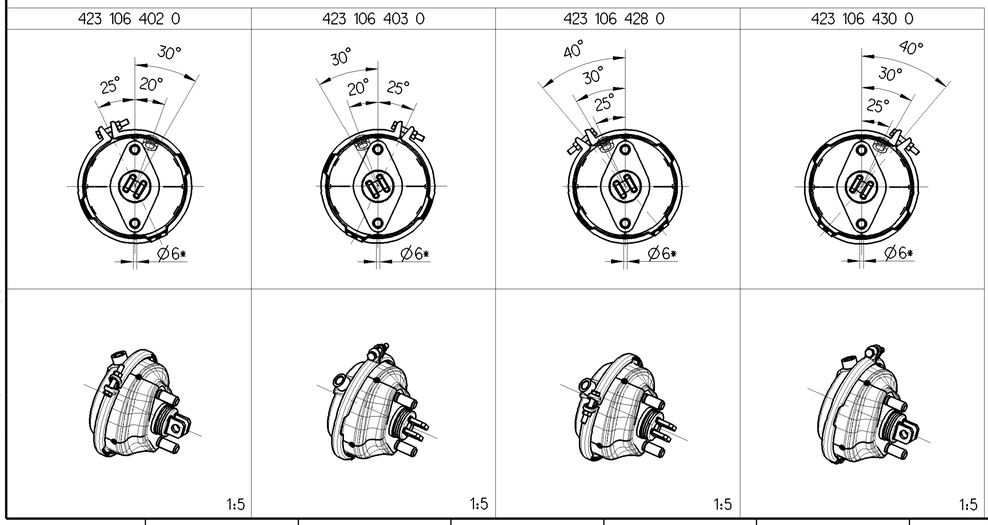			

Ⓒ
MAIN VIEWS REFER TO DIMENSIONS ONLY
HAUPTANSICHTEN BEZIEHEN SICH NUR AUF DIE ABMESSUNGEN
VUES PRINCIPALES CONCERNENT LES DIMENSIONS SEULEMENT
VISITE PRINSIPALI RIGUARDANO DIMENSIONI SOLAMENTE

POSITION OF COMPONENTS SEE REPRESENTATION OF VARIANTS
POSITION DER BAUTEILE SIEHE ABWANDLUNGSDARSTELLUNGEN
POSITION DES COMOSANTS VOIR DESSIN DE LA VARINATE
POSIZIONE DELLE COMPONENTI VERDERE DISEGNO DI VARIANTE

423 106 430 0	81.51101-6449 Ⓒ	37	34
423 106 428 0		37	34
423 106 403 0		37	34
423 106 402 0		37	34
WABCO	MAN'S NO CUSTOMER'S NO. KUNDEN-NR. NO. CLIENT NO.CLIENTE	L1	L2
IDENTYFICATION		DIMENSIONS	

General Specification: JED-334-1 , Size ISO 14405 LP
Further Technical Data:
Doc. Code: Sheet: To
General Tolerances JED-261

Range of Nominal Dimensions (± mm)					
Class 1)		≤ 50	> 50 ≤ 180	> 180 ≤ 400	> 400
Fine		0.5	1.0	1.5	2.0
Medium	X	1.0	2.0	3.0	4.0
Coarse		2.0	3.5	5.0	6.5

±3°

Tapped Holes acc. ISO 4039 / JED-152
1) Tolerance Class Applied Crossmarked

Copyright WABCO®

Date	Signature
Drawn	
2015-01-08	Kinas
Checked	
2015-01-08	Szczupiak
Expert	
Biernatowski	

WABCO Ⓒ

BRAKE CHAMBER 24
MEMBRANZYLINDER
VASE A DIAPHRAGME
BRAKE CHAMBER

Mass	Scale	Material No.			Date of first issue: 1989-08-21	
3.0 KG	1:1 (1:5)	423 106 439 0			Doc.Code 005	Language ML / Sheet 1/1
Size A 1	CAD System CREO	EDN-No. 165427	Revision 13 x C	Techn. Resp. 5340	Replacement for	

100mm

Tutte Comunicazione o riproduzione di questo documento, nonché utilizzo e contenuto comunque noto o terzi non è permesso consegnare a terzi o riprodurre questo documento, ne utilizzare il contenuto o renderlo comunque noto a terzi. Ogni infrazione costituisce un evidente abuso e comporterà il risarcimento dei danni.

Non è permesso consegnare a terzi o riprodurre questo documento, ne utilizzare il contenuto o renderlo comunque noto a terzi. Ogni infrazione costituisce un evidente abuso e comporterà il risarcimento dei danni. Tutti i diritti sono riservati.

Toute Communication ou reproduction de ce document, toute exploitation ou communication de son contenu sont interdites, sauf autorisation expresse. Tout manquement à cette règle constitue un abus évident et engage son auteur au versement de dommages et intérêts. Tous droits réservés.

Copying of this document and giving it to others and the use or communication of the contents thereof, are forbidden without express authority. Contravention of this restriction will constitute an evident abuse and result in a liability to the payment of damages. All rights are reserved in the event of the grant of a patent or registration of a utility model or design. The contents is the subject of copyright.

Weitergabe sowie Vervielfältigung dieser Unterlage, Verwertung und Mitteilung ihres Inhalts nicht gestattet, soweit nicht ausdrücklich zugestanden. Zuwiderhandlungen verpflichten zum Ersatz des entstandenen Schadens. Alle Rechte für den Fall der Patenterteilung oder eingetragenen Gebrauchsmuster Eintragung vorbehalten.