SURFACE PROTECTION		
Sl.No.	JED	DESCRIPTION
I	JED-256-5	ZINC PASSIVATION
II	JED-240-3	POWDER COATING
III	JED-240-5	ELECTRO COATING
IV	JED-371-0	PHOSPHATING AND OILING
V	-	RUBBER/PLASTIC
VI	JED-256-1	ZINC IRON PASSIVATION
VII	JED-739-3	ZINC NICKEL PASSIVATION
VIII	JED-257	ZINC ALLOY PASSIVATION

MEDIUM : AIR
MEDIUM : LUFT
FLUIDE : AIR
FLUIDO : ARIA

SW WIDTH ACROSS FLATS
SCHLUESSELWEITE
SURPLATS
LARGHEZZA IN CHIAVE

THERMAL RANGE OF APPLICATION :
THERMISCHER ANWENDUNGSBEREICH : -40°C...+80°C
GAMME D'APPLICATION THERMIQUE :
CAMPO TERMICO D'APPLICAZIONE :

NOMINAL DIAMETER : MIN.Ø8.5
NENNWEITE :
DIAMETRE NOMINAL :
DIAMETRO NOMIANLE :

STROKE : min. 75 mm
HUB :
COURSE :
CORSA :

SERVICE BRAKING SYSTEM, WORKING PRESSURE : (TEMPORARILY : Pe max. = 13 bar)
BETRIEBSBREMSANLAGE, BETRIEBSDRUCK : Pe max. = 10.2 bar (KURZZEITIG :
DISPOSITIF DE FREINAGE DE SERVICE, PRESSION D'UTILISATION : (DE COURTE DUREE :
DISPOSITIVO DI FRENATURA DI SERVIZIO, PRESSIONE DI ESERCIZIO : (BREVE TEMPO SOLO :

(1) OPEN BREATHER HOLE
OFFEN ATMUNGSBOHRUNG
OUVERT TROU RENIFLEUR
APERTO FORO RESPIRATORE

(2) DEFLECTION :
AUSLENKUNG : max. 6° AT STROKE BEI HUB 0 mm
DEFLEXION : A COURSE
DEVIAZIONE : A CORSA

(3) TORQUE :
ANZUGSMOMENT : 80±10 Nm
COUPLE DE SERRAGE :
COPPIA DI SERRAGGIE :

(4) TO BE INSTALLED WITH LOWER BREATHER HOLE OPEN
IM EINBAUZUSTAND UNTERE ATMUNGSBOHRUNG GEOEFFNET
A MONTER AVEC LE RENIFLARD INFERIEUR OUVERT
INSTALLAZIONE: CON IL FORO DI SFIATO INFERIORE APERTO

(5) ADMISSIBLE INSTALLATION POSITION
ZULAESSIGE EINBAULAGE
POSITION D'INSTALLATION ADMISE
POSIZIONE DI MONTAGGIO AMMESSA

(6) TORQUE :
ANZUGSMOMENT : 210^{0}_{-30} Nm
COUPLE DE SERRAGE :
COPPIA DI SERRAGGIE :

(7) TORQUE :
ANZUGSMOMENT : 65 Nm max.
COUPLE DE SERRAGE :
COPPIA DI SERRAGGIE :

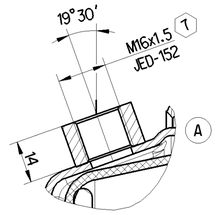

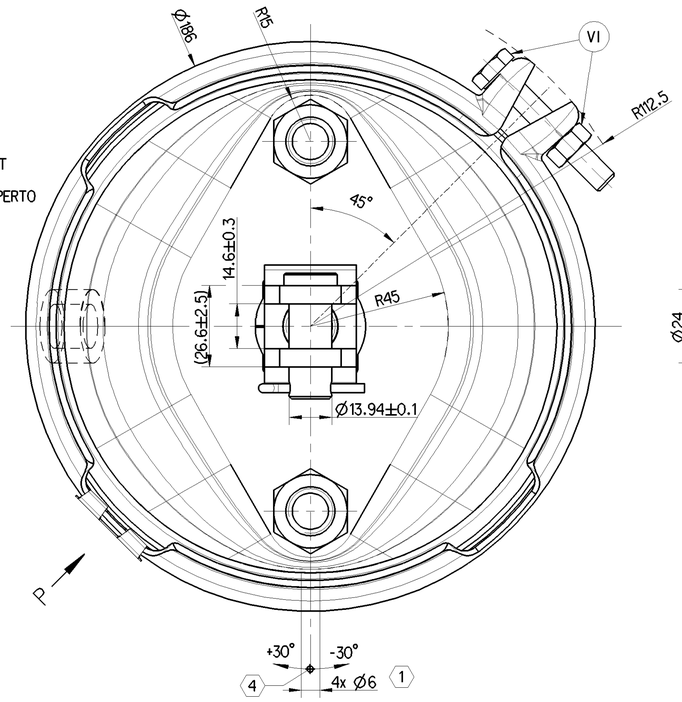

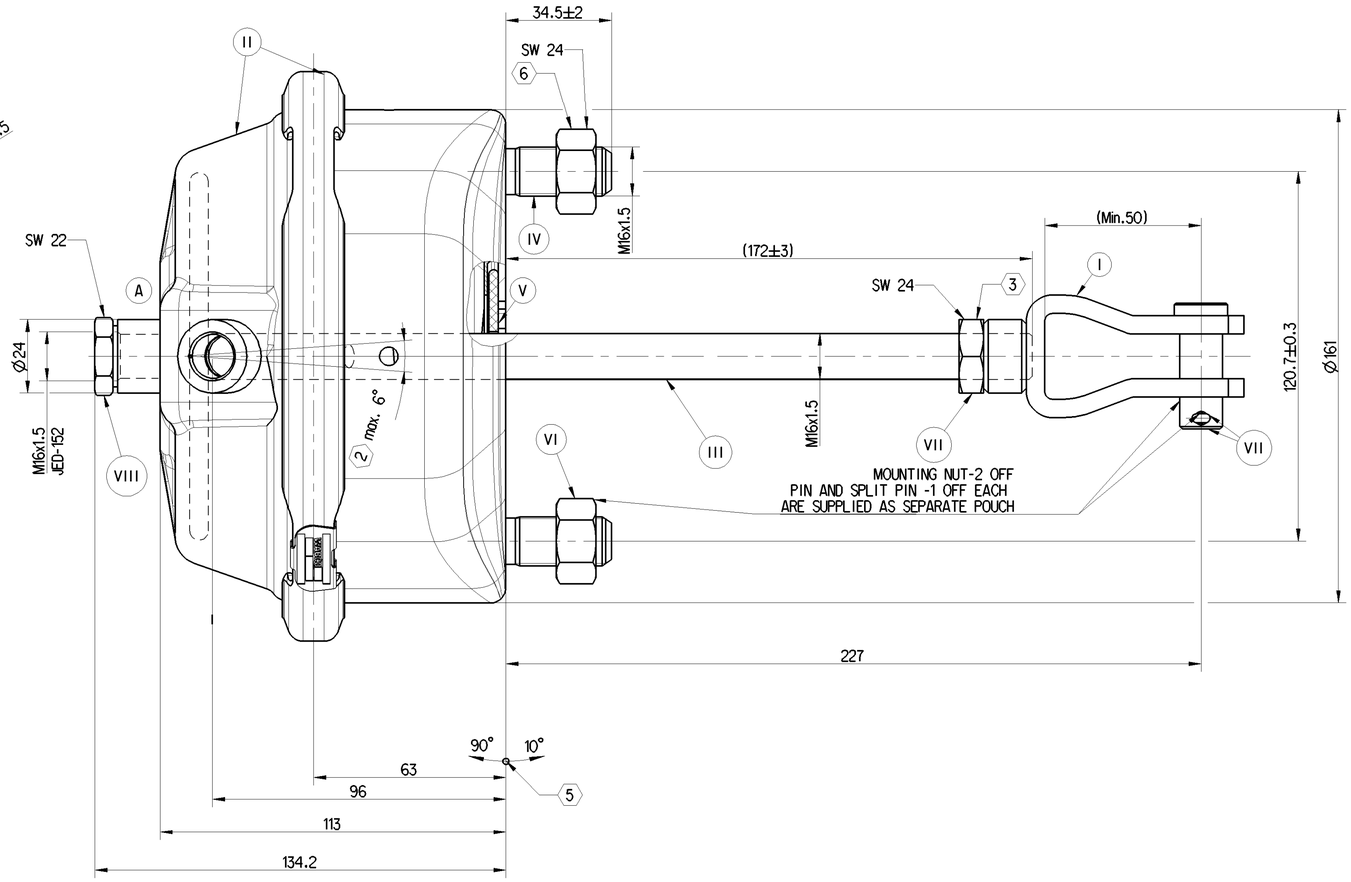

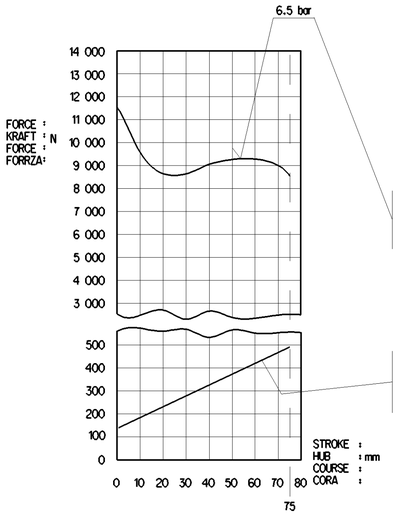

AIR VOLUME OF SERVICE BRAKE PART AT 2/3 OF ITS STROKE :
HUBVOLUMEN DES BETRIEBSBREMSTEILES BEI 2/3 HUB :
VOLUME D'AIR DU DISPOSITIF DU FREIN DE SERVICE A 2/3 DE LA COURSE : ca. 0.9×10^{3} cm^{3}
VOLUME D'ARIA DELLA SEZIONE DI FRENO DI SERVIZIO A 2/3 DELLA CORSA :

OUTPUT FORCE OF SERVICE BRAKE PART AT
KRAFTABGABE DES BETRIEBSBRAMSTEILES BEI
EFFORT DE POUSSEE DU DISPOSTIF DU FREIN DE SERVICE SOUS
FROZA DI SOINA DELLA SEZIONE DI FRENO DI SERVIZIO PER

FORCE OF RETURN SPRING
RUECKSTELLKRAFT DER FEDER
EFFORT DU RESSORT DE RAPPEL
FORZA DELLA MOLLA DI RITRNO

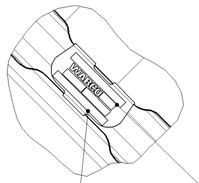

CUSTOMER'S NO
KUNDEN-NR
NO.CLIENT
NO. CLIENTE

TYPE DESIGNATION
TYPENBEZEICHNUNG
DESIGNATION DU TYPE
DESIGNAZIONE DI TIPO

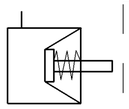

CIRCUIT DIAGRAM

General Specification: JED-334-1 , Size ISO 14405 LP						
Further Technical Data:						
Doc. Code:			Sheet:		To	
General Tolerances JED-261						
	Range of Nominal Dimensions (± mm)					
Class 1)		≤ 50	> 50 ≤ 180	> 180 ≤ 400	> 400	∢
Fine		0.5	1.0	1.5	2.0	
Medium	X	1.0	2.0	3.0	4.0	±3°
Coarse		2.0	3.5	5.0	6.5	
Tapped Holes acc. JED-152						
1) Tolerance Class Applied Crossmarked						

Copyright WABCO®

Date	Signature
Drawn	
2017-10-06	Manojprabhakar
Checked	
2017-10-06	Senthilkumar
Expert	
Senthilkumar	

WABCO

BRAKE CHAMBER
MEMBRANZYLINDER
VASE A DIAPHRAGME
BRAKE CHAMBER

24

Mass	Scale	Material No.	Date of first issue:		
3.825 KG	1:1	423 106 961 0	Doc.Code	Language	Sheet
			005	ML	1/1
Size	CAD System				
A 1	CREO				

ECN-No.	Revision	Techn. Resp.	Replacement for
175092	2x A	5340	-

100mm

Tutte Comunicazioni su riproduzione di ex documenti, tutte esploitazione od comunicazione di son contenu sont interdites, sauf autorisation expresse. Tous droits de propriété intellectuelle réservés, notamment en matière de brevets et de modèles.

Weitergabe sowie Vervielfältigung dieser Unterlage, Verwertung und Mitteilung ihres Inhalts nicht gestattet, soweit nicht ausdrücklich zugestanden. Zuwiderhandlungen verpflichten zu Schadensersatz. Alle Rechte vorbehalten für Patent-, Gebrauchsmuster- und Geschmacksmusterungsanmeldungen.

Non è permesso consegnare o farli a riprodurre questo documento, né utilizzarne il contenuto o renderlo comunque noto a terzi senza esplicita autorizzazione. Tutti i diritti di proprietà intellectuale sono riservati in particolare per quanto attiene ai brevetti o modelli.

Copying of this document and giving it to others and the use or communication of the contents thereof, are forbidden without express authority. Offenders are liable to the payment of damages. All rights are reserved in the event of the grant of patent or registration of a utility model or design. This document is the subject of copyright.