SURFACE PROTECT. OBERFL. SCHUTZ	
I	JED-240-3
II	JED-256-1
III	JED-371
IV	RUBBER / PLASTIC
V	MS
VI	JED-240-2

MEDIUM : AIR
MEDIUM : LUFT
FLUIDE : AIR
FLUIDO : ARIA

SW= WIDTH ACROSS FLATS / SCHLUESSELWEITE / SURPLATS / LARGHEZZA IN CHIAVE

Ⓑ NOMINAL DIAMETER : / NENNWEITE : MIN Ø8.5 / DIAMETRE NOMINAL : / DIAMETRO NOMINALE :

THERMAL RANGE OF APPLICATION :
THERMISCHER ANWENDUNGSBEREICH : -40°C...+80°C
GAMME D'APPLICATION THERMIQUE :
CAMPO DI APPLICAZIONE TERMICA :

SERVICE PRESSURE :
BETRIEBSDRUCK :
PRESSION DE SERVICE : Pe max. = 10.2 bar
PRESSIONE DI ESERCIZIO :

(TEMPORARILY :
(KURZZEITIG :
(DE COURTE DUREE : Pe max. = 13 bar)
(BREVE TEMPO SOLO :

Ø8B11	+0.240 / +0.150
14B12	+0.027 / 0
Ø14H8	+0.330 / +0.150

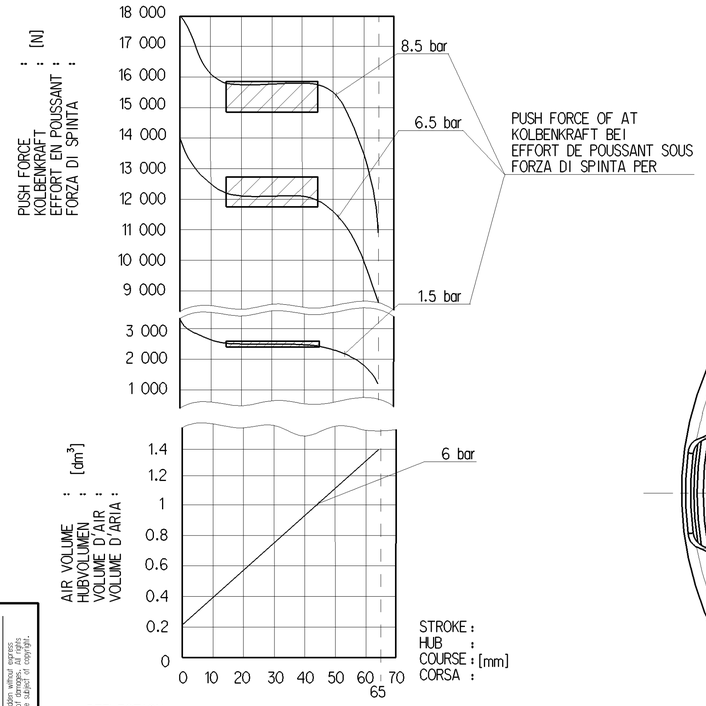

* DEFLECTION :
AUSLENKUNG :
DEFLEXION : max. 6° AT STROKE / BEI HUB / A COURSE / A CORSA 0 mm
DEVIAZIONE :

SUITABLE FOR FORDING
WATFAEHIG
APTE AU PASSAGE A GUE
IMPERMEABILE ALL' IMMERSIONE

FORCE OF RETURN SPRING :
RUECKSTELLKRAFT DER FEDER :
EFFORT DU RESSORT DE RAPPEL : 250±25N
FORZA DELLA MOLLA DI RITORNO:

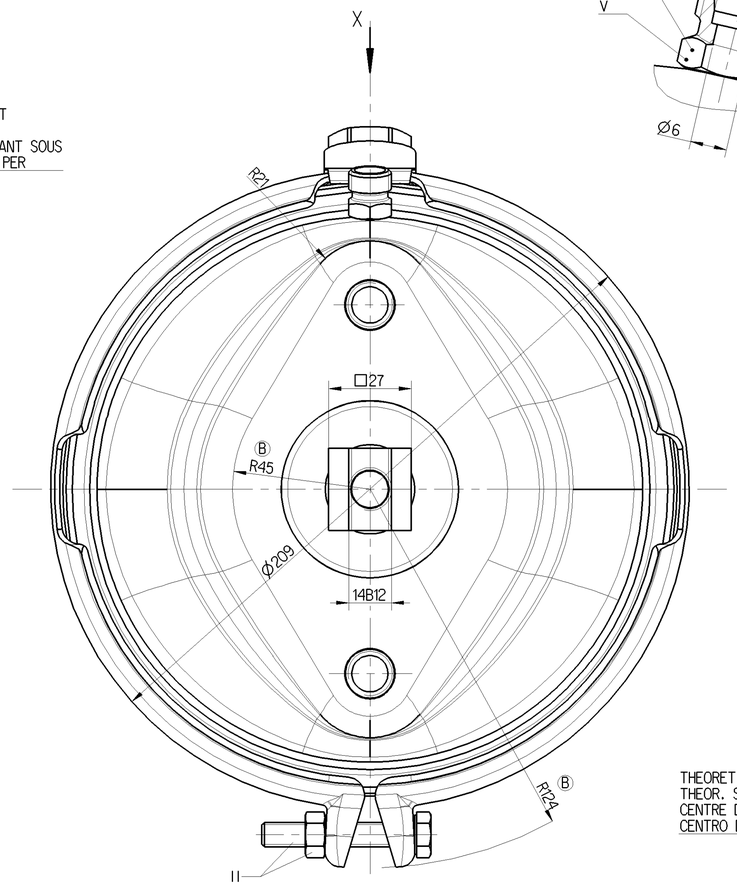

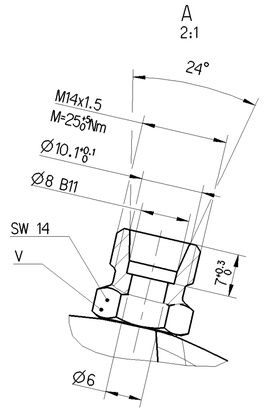

LEAD EXHAUST PIPE TO DUST-FREE AND DRY AREA
ENTLUEFTING MIT ROHR IN STAUBFREIEN UND TROCKENEN RAUM FUEHREN
AMENER L'ECHAPPEMENT PAR UN TUBO DANS UN ESPACE SEC SANS POUSSIERE
CONDURE LO SCARICO PER UN TUBO IN UN SPAZIO SECCO ESENTE DA POLVERE

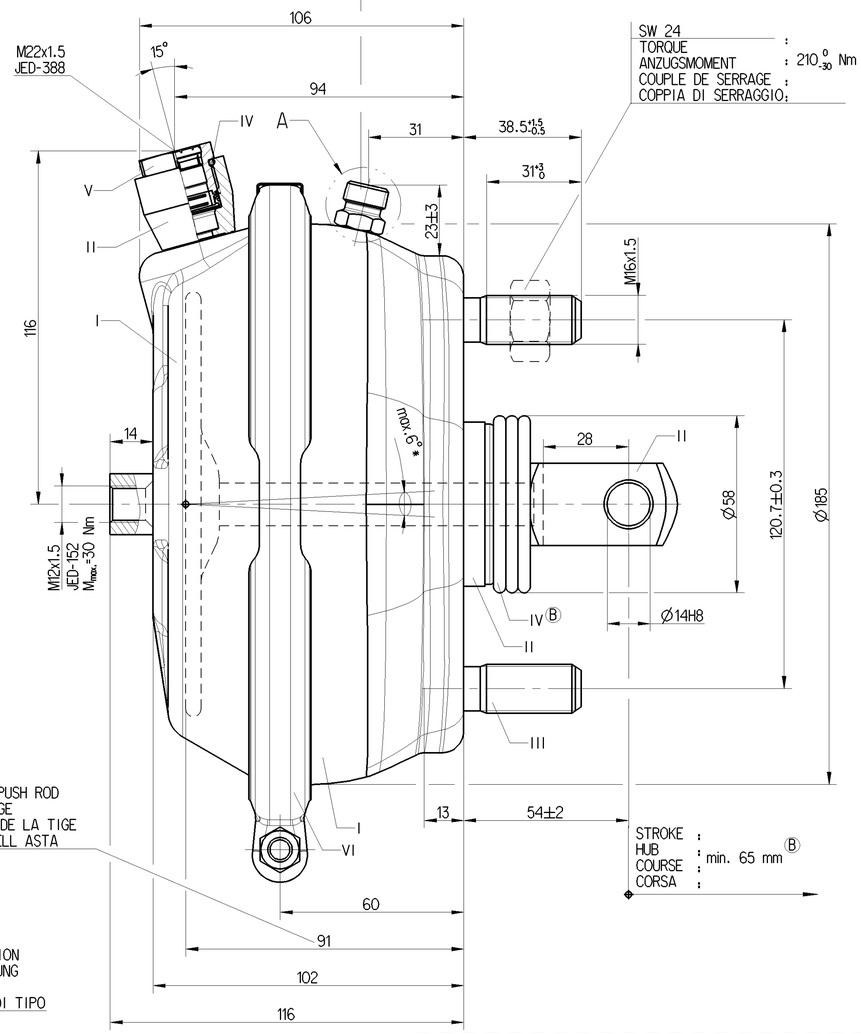

THEORETICAL SWIVEL POINT OF THE PUSH ROD
THEOR. SCHWENKPUNKT DER DRUCKSTANGE
CENTRE D'ARTICULATION THERORIQUE DE LA TIGE
CENTRO D'ARTICOLAZIONE TEORICO DELL ASTA

TYPE DESIGNATION
TYPENBEZEICHNUNG
TYPE
DESIGNAZIONE DI TIPO

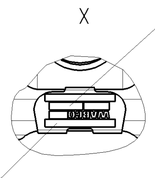

CUSTOMER'S NO/ZGS
KUNDEN_NR. /ZGS
NO. CLIENT /ZGS
NO. CLIENTE /ZGS

VARIANT
ABWANDLUNG
VARIANTE
VARIANTE

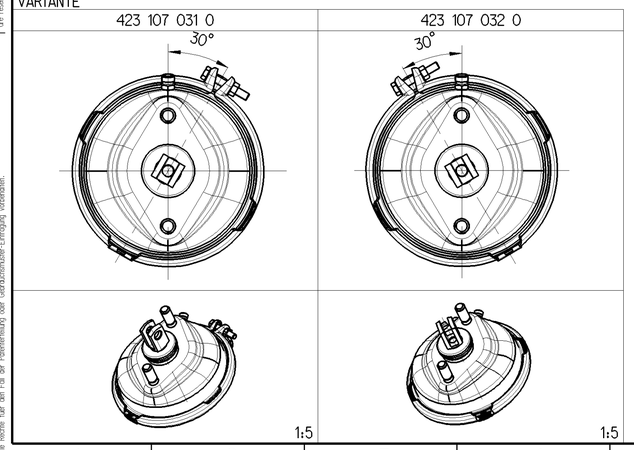

MAIN VIEWS REFER TO DIMENSIONS ONLY
HAUPTANSICHTEN BEZIEHEN SICH NUR AUF DIE ABMESSUNGEN
VUES PRINCIPALES CONCERNENT LES DIMENSIONS SEULEMENT
VISITE PRINSIPALI RIGUARDANO DIMENSIONI SOLAMENTE

POSITION OF COMPONENTS SEE REPRESENTATION OF VARIANTS
POSITION DER BAUTEILE SIEHE ABWANDLUNGSDARSTELLUNGEN
POSITION DES COMPOSANTS VOIR DESSIN DE LA VARIANTE
POSIZIONE DELLE COMPONENTI VERDERE DISEGNO DI VARIANTE

423 107 031 0	A 008 420 83 24	li.	001	
423 107 032 0	A 008 420 82 24	re.	001	
WABCO	CUSTOMER'S NO. KUNDEN-NR. No. CLIENT No. CLIENTE	AUSFUEHRUNG	ZGS	CAD
IDENTIFICATION				

Ⓑ

General Specification: JED-334-1 , Size ISO 14405 LP
Further Technical Data:
Doc. Code: Sheet: To
General Tolerances JED-261

Class 1)	Range of Nominal Dimensions (± mm) ≤ 50	> 50 ≤ 180	> 180 ≤ 400	> 400	∢
Fine	0.5	1.0	1.5	2.0	
Medium X	1.0	2.0	3.0	4.0	±3°
Coarse	2.0	3.5	5.0	6.5	

Tapped Holes acc. JED-388 / JED-152
1) Tolerance Class Applied Crossmarked

Copyright WABCO®

	Date	Signature
Drawn	2014-12-02	Medynski
Checked	2014-12-03	Szczupiak
Expert	Szuberski	

WABCO Ⓑ

BRAKE CHAMBER 30
MEMBRANZYLINDER
VASE A DIAPHRAGME
BRAKE CHAMBER

Mass	Scale	Material No.	Date of first issue: 2008-03-20
Ⓑ 4.26 KG	1:1 (2:1;1:1;5)	423 107 039 0	Doc.Code 053 / Language ML / Sheet 1/1
Size A 1	CAD System CREO	ECN-No. 163797 / Revision 8 x B / Techn. Resp. 5340	Replacement for -

100mm

Non è permesso consegnare o farci o riprodurre questo documento, né utilizzare il contenuto o renderlo comunque noto a terzi senza autorizzazione esplicita. Ogni infrazione costituisce un obbligo di risarcimento di danni. Tutti i diritti sono riservati in caso di rilascio di brevetto o di registrazione di un modello di utilità o di un modello ornamentale.

Copying of this document and giving it to others and the use or communication of the contents thereof, are forbidden without express authority. Contravention of this restriction will constitute an evident abuse and result in a liability to the payment of damages. All rights are reserved in the event of the grant of a patent or the registration of a utility model or design. The owner is the adpro.com group.

Toute Communication ou reproduction de ce document, toute exploitation ou communication de son contenu sont interdites, sauf autorisation expresse. Tout manquement à cette règle constitue un abus évident et expose son auteur au versement de dommages et intérêts. Tous droits réservés en cas de délivrance d'un brevet ou d'un enregistrement de modèle d'utilité ou de modèle de dessin ou modèle.

Weitergabe sowie Vervielfältigung dieser Unterlage, Verwertung und Mitteilung ihres Inhalts nicht gestattet, soweit nicht ausdrücklich zugestanden. Zuwiderhandlungen verpflichten zum Ersatz des entstandenen Schadens. Alle Rechte für den Fall der Patenterteilung oder Gebrauchsmuster-Eintragung vorbehalten.

dno. 423107039 ..... 053 / version: 2 / date: User Review / FTZ: 423107039 ..... A09