SURFACE PROTECT. OBERFL. SCHUTZ	
I	JED-240-3
II	JED-256-1
III	JED-240-2
IV	JED-371

MEDIUM : AIR
MEDIUM : LUFT
FLUIDE : AIR
FLUIDO : ARIA

SW WIDTH ACROSS FLATS / SCHLUESSELWEITE / SURPLATS / LARGHEZZA IN CHIAVE

DEAD VOLUME AT / TOTVOLUMEN BEI / VOLUME MORT A / SPAZIO NOCIVO A 0 bar: = 0.13 dm^3

FORCE OF RETURN SPRING / RUECKSTELLKRAFT DER FEDER / EFFORT DU RESSORT DE RAPPEL / FORZA DELLA MOLLA DI RITRNO : 200 ±25N

EXTERNAL STROKE LIMIT / HUBBEGRENZUNG EXTERN / LIMITE DE COURSE EXTERNE / LIMITAZIONE DI CORSA ESTERNO

THERMAL RANGE OF APPLICATION / THERMISCHER ANWENDUNGSBEREICH / GAMME D'APPLICATION THERMIQUE / CAMPO TERMICO D'APPLICAZIONE : -40°C...+80°C

SERVICE PRESSURE / BETRIEBSDRUCK / PRESSION DE SERVICE / PRESSIONE DI ESERCIZIO : Pe max. = 10.2 bar

(TEMPORARILY / (KURZZEITIG / (DE COURTE DUREE / (BREVE TEMPO SOLO : Pe max. = 13 bar)

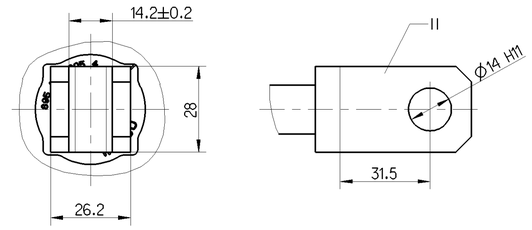

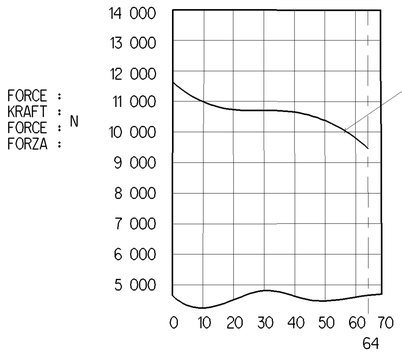

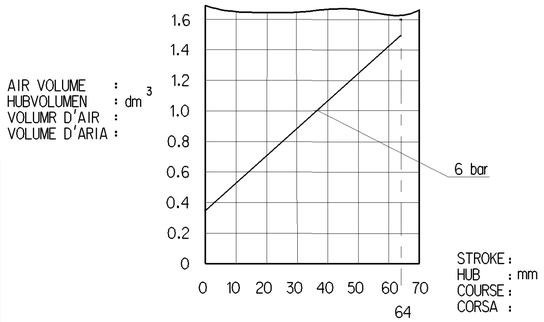

* OPEN BREATHER HOLE / OFFEN ATMUNGSBOHRUNG / OUVERT TROU RENIFLEUR / APERTO FORO RESPIRATORE 4xØ6

** DEFLECTION / AUSLENKUNG / DEFLEXION / DEVIAZIONE : max. 6° AT STROKE / BEI HUB / A COURSE / A CORSA 0 mm

MAIN VIEWS REFER TO DIMENSIONS ONLY
POSITION OF COMPONENTS SEE TABLE

HAUPTANSICHTEN BEZIEHEN SICH NUR AUF DIE ABMESSUNGEN
POSITION DER BAUTEILE SIEHE TABELLE

VUES PRINCIPALES CONCERNENT LES DIMENSIONS SEULEMENT
POSITION DES OMPOSANTS VOIR TABLEAU

VISTE PRINCIPALI RIGUARDANO DIMENSIONI SOLAMENTE
POSIZIONE DELLE COMPONENTI VEDERE TABELLA

TYPE DESIGNATION / TYPENBEZEICHNUNG / DESIGNATION DU TYPE / DESIGNAZIONE DI TIPO

CUSTOMER'S NO / KUNDEN-NR / NO.CLIENT / NO. CLIENTE

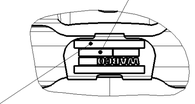

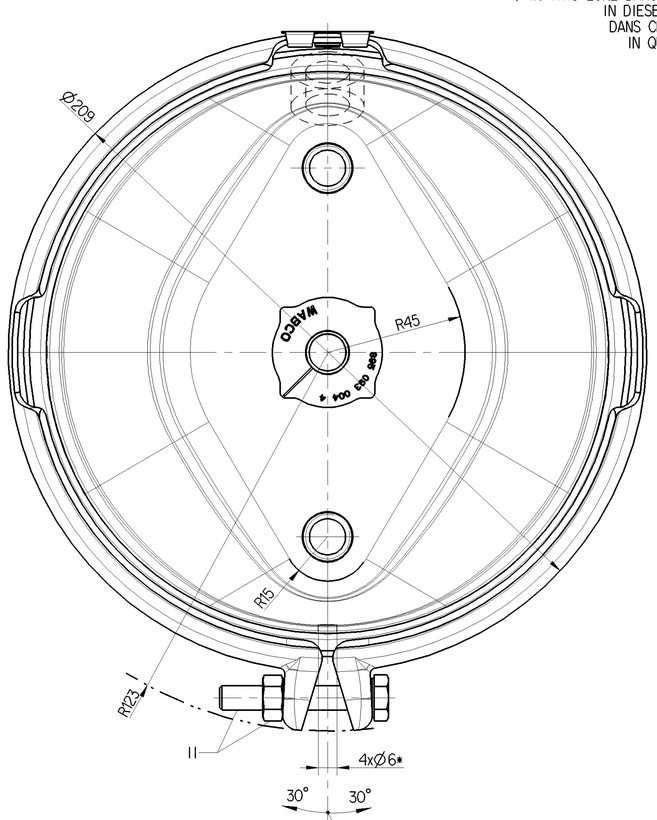

TO BE INSTALLED WITH LOWER BREATHER HOLE OPEN
IM EINBAUZUSTAND UNTERE ATMUNGSBOHRUNG OFFEN
A MONTER AVEC LE RENIFLARD INFERIEUR OUVERT
INSTALLAZIONE: CON IL FORO DI SFIATO INFERIORE APERTO

THEORETICAL SWIVEL POINT OF THE PUSH ROD
THEOR. SCHWENKPUNKT DER DRUCKSTANGE
CENTRE D' ARTICULATION THEORIQUE DE LA TIGE
CENTRO D' ARTICOLAZIONE TEORICO DELL ASTA

***) IN THIS ZONE BARCODE LABEL
IN DIESEM BEREICH
DANS CETTE ZONE
IN QUESTA ZON

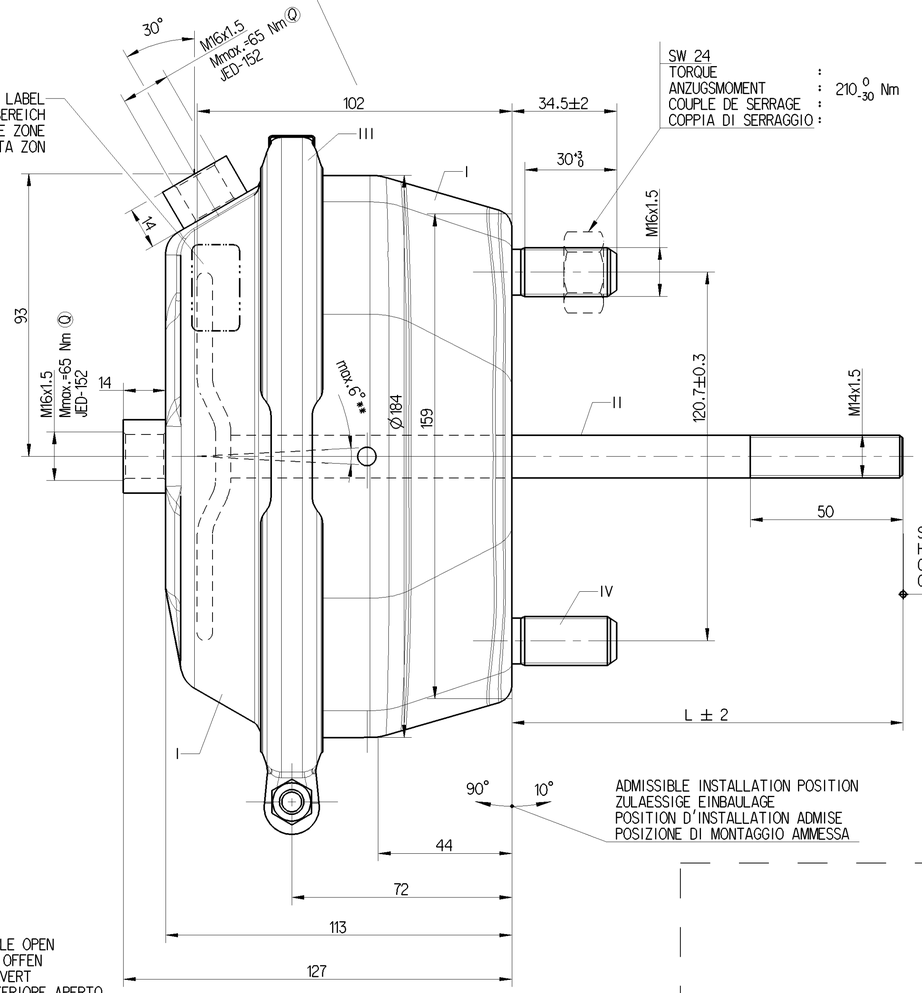

SW 24
TORQUE / ANZUGSMOMENT / COUPLE DE SERRAGE / COPPIA DI SERRAGGIO : 210^{0}_{-30} Nm

STROKE :
HUB : min. 64 mm
COURSE :
CORSA :

ADMISSIBLE INSTALLATION POSITION
ZULAESSIGE EINBAULAGE
POSITION D'INSTALLATION ADMISE
POSIZIONE DI MONTAGGIO AMMESSA

423 109 008 0	423 109 007 0	423 109 003 0
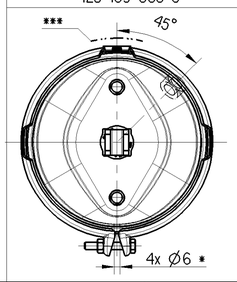	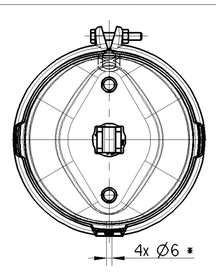	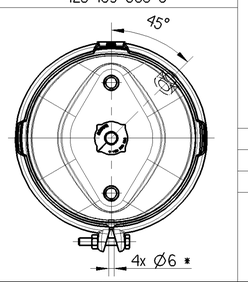

423 109 008 0	1689870	B	161
423 109 007 0	1301166	B	85
423 109 003 0	0081704	A	128
WABCO	CUSTOMER'S NO. / KUNDEN-NR. / No. CLIENT / No. CLIENTE	DESIGN / AUSFUEHRUNG / EXECUTION / ESECUZIONE	L

General Specification: JED-334-1 , Size ISO 14405 LP
Further Technical Data:
Doc. Code: Sheet: To

General Tolerances JED-261

Class 1)	Range of Nominal Dimensions (± mm) ≤ 50	> 50 ≤ 180	> 180 ≤ 400	> 400	∢
Fine	0.5	1.0	1.5	2.0	
Medium X	1.0	2.0	3.0	4.0	±3°
Coarse	2.0	3.5	5.0	6.5	

Tapped Holes acc.
1) Tolerance Class Applied Crossmarked

Copyright WABCO®

Date	Signature
Drawn 2015-02-27	Swaminathan
Checked 2015-03-03	Arangarasan
Expert	Biernatowski, Lukasz

WABCO

BRAKE CHAMBER 27
MEMBRANZYLINDER
VASE A DIAPHRAGME
BRAKE CHAMBER

Mass	Scale	Material No.	Date of first issue	
3.2 KG	1:1	423 109 019 0	Doc.Code 053	Language MIL / Sheet 1/1
Size A 1	CAD System CREO			

EDN-No.	Revision	Techn. Resp.	Replacement for
164829	2x Q	5340	

100mm

Tutto Comunicato o riprodotto a terzi o riprodurre questo documento, né utilizzarne il contenuto o renderlo comunque noto a terzi senza autorizzazione espressa. Ogni infrazione costituisce un illecito civile e penale e comporta il risarcimento dei danni. All rights reserved. Copying of this document and giving it to others and the use or communication of the contents thereof, are forbidden without express authority. Contravention of this restriction will constitute an evident delict and result in a liability to the payment of damages. All rights reserved in the event of the grant of a patent or registration of a utility model or design. The operation "Free Service" is excepted.

Weitergabe sowie Vervielfältigung dieser Unterlage, Verwertung und Mitteilung ihres Inhalts nicht gestattet, soweit nicht ausdrücklich zugestanden. Zuwiderhandlungen stellen einen offensichtlichen Mißbrauch dar und verpflichten zu Schadensersatz. Alle Rechte bei uns für den Fall einer Patenterteilung oder Gebrauchsmuster-Eintragung vorbehalten.