SURFACE PROTECT. OBERFL. SCHUTZ	
I	JED-240-4
II	JED-256-1
III	JED-371
IV	RUBBER /PLASTIC
V	JED-240-2

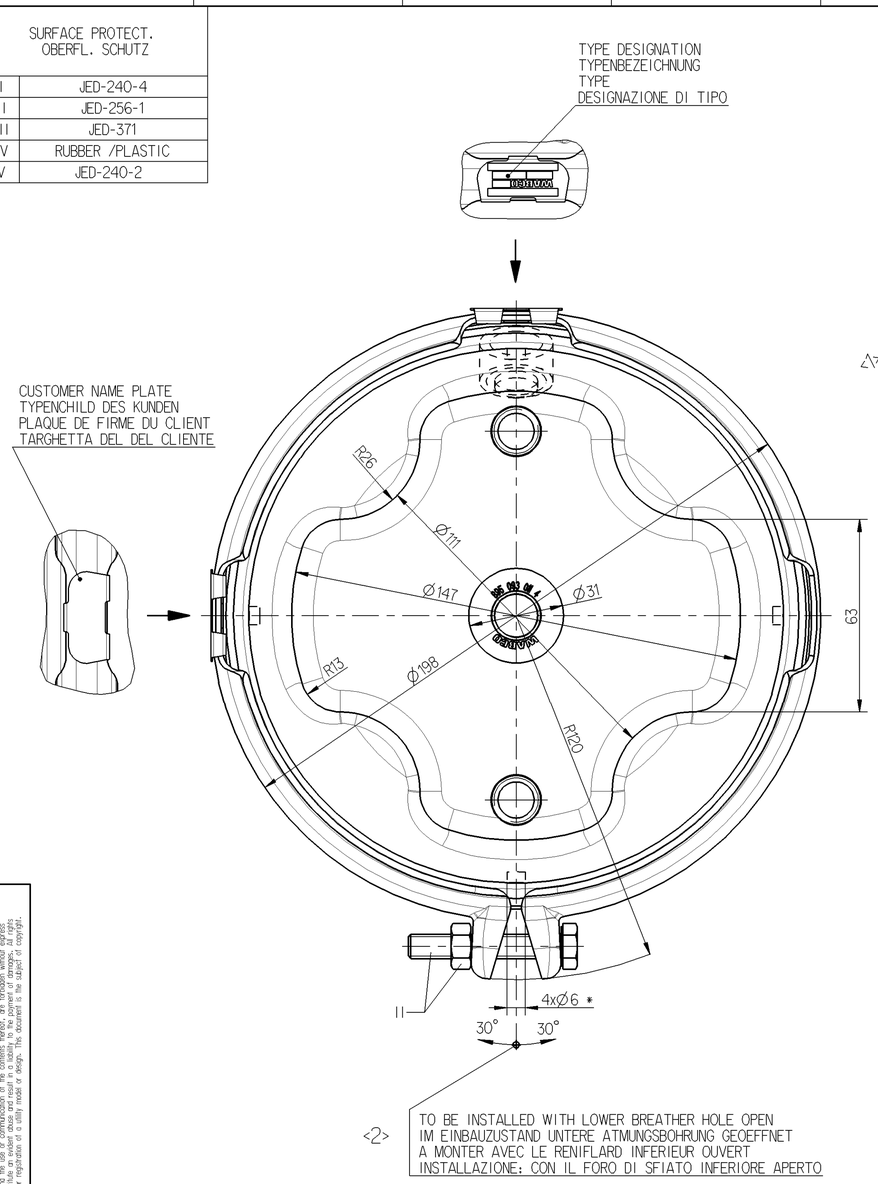

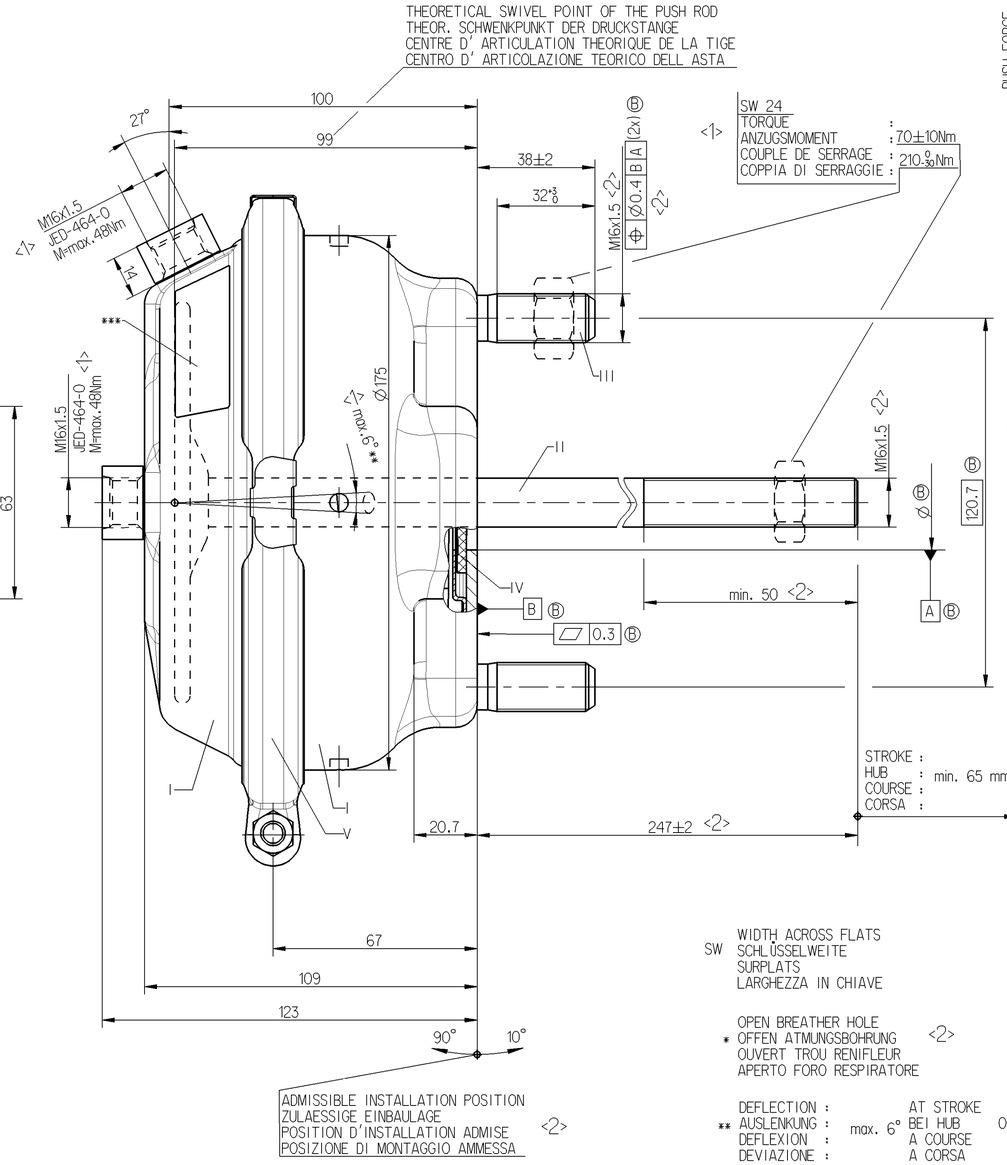

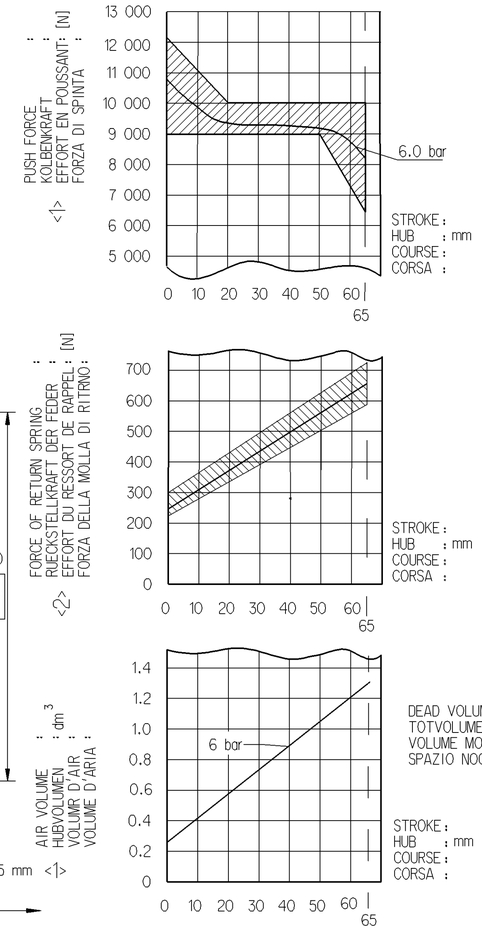

DEAD VOLUME AT
TOTVOLUMEN BEI 0 bar: = 0.18 dm³
VOLUME MORT A
SPAZIO NOCIVO A

THERMAL RANGE OF APPLICATION :
THERMISCHER ANWENDUNGSBEREICH : -40°C...+80°C
GAMME D'APPLICATION THERMIQUE : <1>
CAMPO TERMICO D'APPLICAZIONE :

MEDIUM : AIR
MEDIUM : LUFT
FLUIDE : AIR
FLUIDO : ARIA

SERVICE PRESSURE :
BETRIEBSDRUCK :
PRESSION DE SERVICE : Pe max. = 10.2 bar
PRESSIONE DI ESERCIZIO :

TEMPORARILY :
KURZZEITIG :
DE COURTE DUREE : Pe max. = 13 bar)
BREVE TEMPO SOLO :

SW WIDTH ACROSS FLATS
SCHLÜSSELWEITE
SURPLATS
LARGHEZZA IN CHIAVE

* OPEN BREATHER HOLE
OFFEN ATMUNGSBOHRUNG <2>
OUVERT TROU RENIFLEUR
APERTO FORO RESPIRATORE

** DEFLECTION :
AUSLENKUNG : max. 6° AT STROKE BEI HUB 0 mm
DEFLEXION : A COURSE
DEVIAZIONE : A CORSA

Ⓑ *** IN THIS ZONE :
IN DIESEM BEREICH : BARCODE LABEL
DANS CETTE ZONE :
IN QUESTA ZONA :

Ⓑ NOMINAL DIAMETER :
NENNWEITE : MIN Ø8.5
DIAMETRE NOMINAL :
DIAMETRO NOMINALE :

MAIN VIEWS REFER TO DIMENSIONS ONLY
HAUPTANSICHTEN BEZIEHEN SICH NUR AUF DIE ABMESSUNGEN
VUES PRINCIPALES CONCERNENT LES DIMENSIONS SEULEMENT
VISITE PRINSIPALI RIGUARDANO DIMENSIONI SOLAMENTE

POSITION OF COMPONENTS SEE REPRESENTATION OF VARIANTS
<1> POSITION DER BAUTEILE SIEHE ABWANDLUNGSDARSTELLUNGEN
POSITION DES COMOSANTS VOIR DESSIN DE LA VARIANTE
POSIZIONE DELLE COMPONENTI VERDERE DISEGNO DI VARIANTE

Ⓑ DP-07-05/GROUP

8 <1> SAFETY CHARACTERISTIC
SICHERHEITSMERKMAL
CARACTERISTIQUE DE SECURITE
CARATTERISTICA DI SICUREZZA

9 <2> SIGNIFICANT CHARACTERISTIC
WESENTLICHES MERKMAL
CARACTERISTIQUE SIGNIFIANTE
CARATTERISTICA SIGNIFICATIVA

423 109 013 0		
423 109 010 0		
423 109 013 0	-	7420872026
423 109 010 0	3985253	-
WABCO	VOLVO	RENAULT
	CUSTOMER NO. KUNDEN-NR. NUMÉRO DU CLIENT NUMERO CLIENTE	

IDENTIFICATION

VARIANT
ABWANDLUNG
VARIANTE
VARIANTE

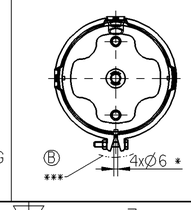

1:5

General Specification: JED-334-0					
Further Technical Data:					
Doc. Code:			Sheet:	To	
General Tolerances JED-261					
	Range of Nominal Dimensions (± mm)				
Class 1)	≤ 50	> 50 ≤ 180	> 180 ≤ 400	> 400	∢
Fine	0.5	1.0	1.5	2.0	
Medium X	1.0	2.0	3.0	4.0	±3°
Coarse	2.0	3.5	5.0	6.5	
Tapped Holes acc. JED-464-0					
1) Tolerance Class Applied Crossmarked					

Copyright WABCO®

Date	Signature
Drawn	
2011-01-13	Medynski
Checked	
2011-01-14	Szuberski
Expert	
Szuberski	

WABCO

BRAKE CHAMBER 27
MEMBRANZYLINDER
VASE A DIAPHRAGME
BRAKE CHAMBER

Mass	Scale	Material No.	Date of first issue: 2005-11-18		
3.4 KG	1:1 (1:5)	423 109 049 0	Doc.Code	Language	Sheet
			053	ML	1/1
Size	CAD System				
A 1	Pro/E				

ECN-No.	Revision	Techn. Resp.	Replacement for
154242	10 x B	5340	

100mm

Toute Communication ou reproduction de ce document, toute exploitation ou communication de son contenu sont interdites, sauf autorisation expresse. Tout manquement à cette règle constituera un délit, ouvrant et exposant son auteur au versement de dommages. et prévoit des sanctions. Tous droits de propriété intellectuelle et droits de jouissance exclusifs réservés.

Nota e permesso consegnare a terzi o riprodurre questo documento, né utilizzarne il contenuto o renderlo comunque noto a terzi senza autorizzazione espressa. Ogni violazione costituisce un illecito civile e comporterà il risarcimento dei danni subiti.

Copying of this document and giving it to others and the use or communication of its contents thereof, are forbidden without express authority. Contravention of this restriction will constitute an evident delict and result in a liability to the payment of damages. All rights are reserved in the event of the grant of patent, utility model or design. You are not allowed to disclose or supply it to third parties.

Telecopie sowie Verwertung dieser Unterlage, Verwendung und Mitteilung ihres Inhalts nicht gestattet, soweit nicht ausdrücklich zugestanden. Zuwiderhandlungen stellen einen Schadensersatzanspruch und verpflichten zu Schadenersatz. Alle Rechte für den Fall der Patenterteilung oder eingetragenen Gebrauchsmuster-Eintragung vorbehalten.