SURFACE PROTECT. OBERFL. SCHUTZ	
I	JED-739-3
II	JED-240-3
III	PHOSPHATED
IV	PLASTIC / RUBBER

MEDIUM : AIR
MEDIUM : LUFT
FLUIDE : AIR
FLUIDO : ARIA

SW WIDTH ACROSS FLATS
SCHLUESSELWEITE
SURPLATS
LARGHEZZA IN CHIAVE

* SEALING SURFACE
DICHTFLAECHE
SURFACE D'ETANCHEITE
SUPERFICI DI TENUTA

*** OPEN BREATHER HOLE
OFFEN ATMUNGSBOHRUNG
OUVERT TROU RENIFLEUR
APERTO FORO RESPIRATORE

** DEFLECTION: AT STROKE
AUSLENKUNG: max. 8° BEI HUB 0 mm
DEFLEXION : A COURSE
DEVIAZIONE : A CORSA

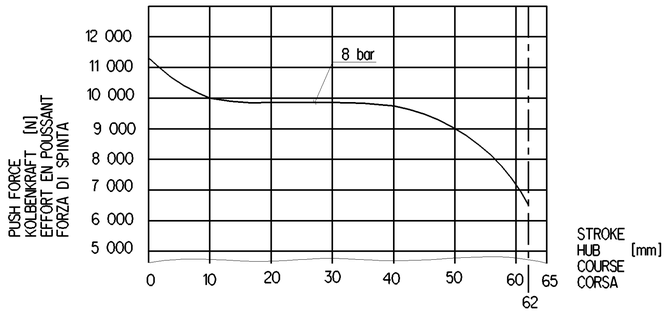

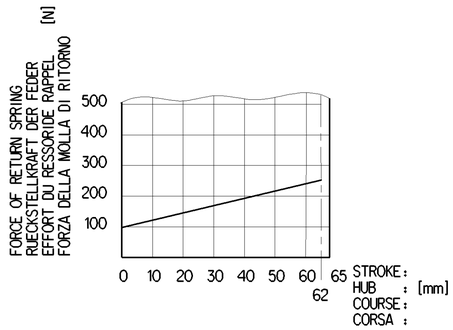

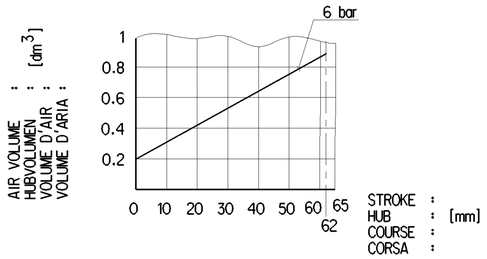

DEAD VOLUME AT :
TOTVOLUMEN BEI : 0 bar = 0.072dm3
VOLUME MORT A :
SPAZIO NOCIVO A :

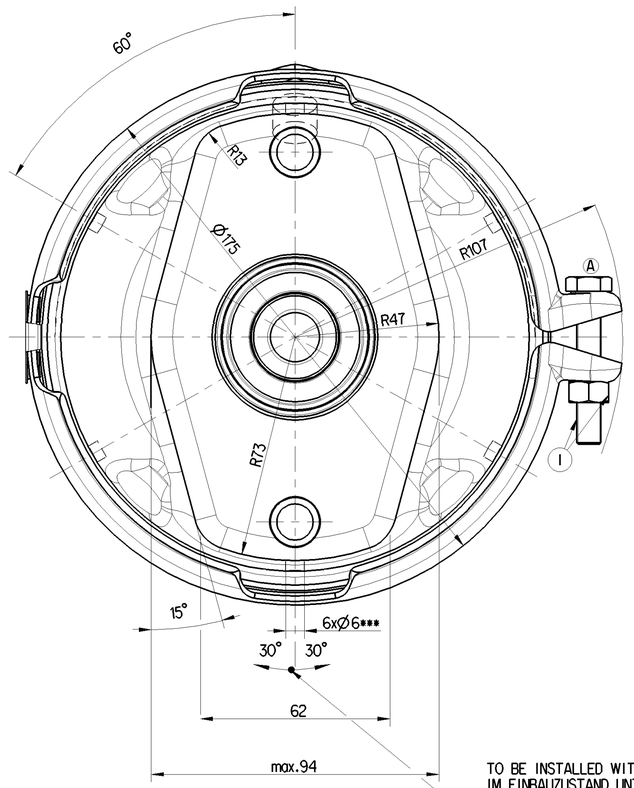

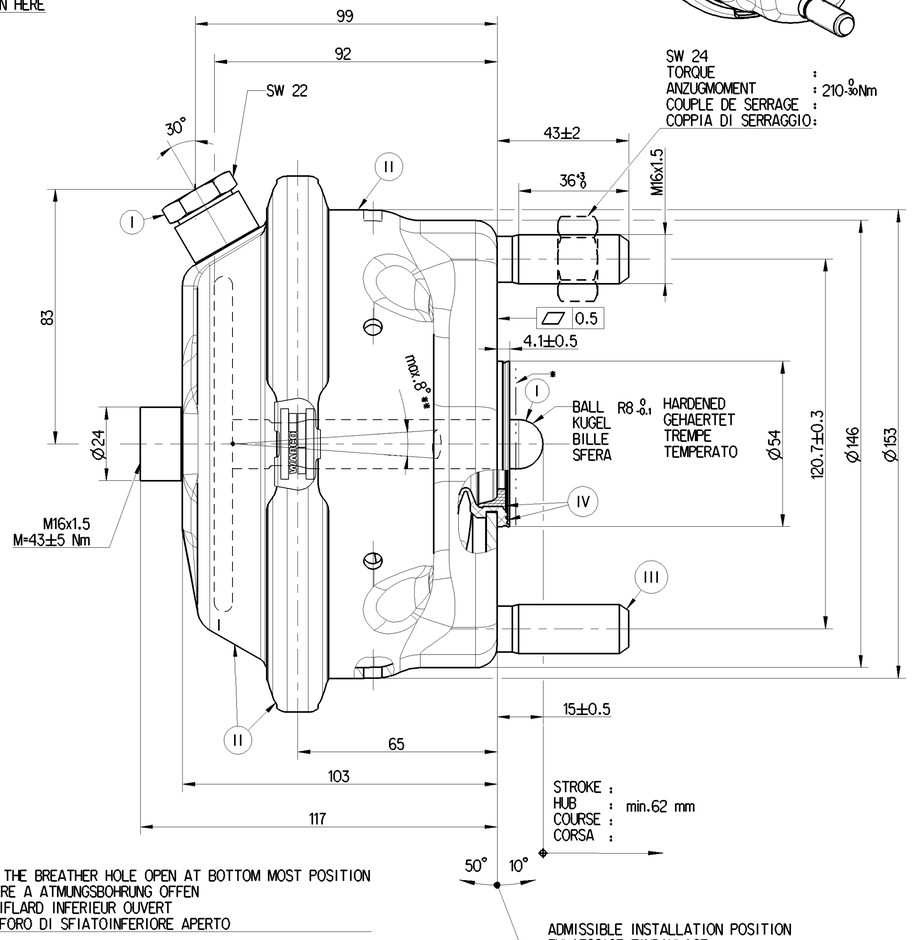

TO BE INSTALLED WITH THE BREATHER HOLE OPEN AT BOTTOM MOST POSITION
IM EINBAUZUSTAND UNTERE A ATMUNGSBOHRUNG OFFEN
A MONTER AVEC LE RENIFLARD INFERIEUR OUVERT
INSTALLAZIONE CON IL FORO DI SFIATOINFERIORE APERTO

ADMISSIBLE INSTALLATION POSITION
ZULAESSIGE EINBAULAGE
POSITION D'INSTALLATION ADMISE
POSIZIONE DI MONTAGGIO AMMESSA

THERMAL RANGE OF APPLICATION :
THERMISCHER ANWENDUNGSBEREICH : -40°C...+80°C
GAMME D'APPLICATION THERMIQUE :
CAMPO DI APPLICAZIONE TERMICA :

SERVICE PRESSURE :
BETRIEBSDRUCK : Pe max. = 10.2 bar
PRESSION DE SERVICE :
PRESSIONE DI ESERCIZIO :

(TEMPORARILY :
(KURZZEITIG : Pe max. = 13 bar)
(DE COURTE DUREE :
(BREVE TEMPO SOLO :

GRAPHS FOR INFORMATION ONLY
DIAGRAMME NUR ZUR INFORMATION
DIAGRAMMES POUR INFORMATION SEULEMENT
DIAGRAMMI SOLO A SCOPO INFORMATIVO

General Specification: ISO 8015, JED-334-1, Size ISO 14405 LP					
Further Technical Data: 423 504 760 0					
Doc. Code: 035		Sheet: 1 To 5			
General Tolerances JED-261					
Range of nominal dimensions in mm					
Class 1)	≤ 50	> 50 ≤ 180	> 180 ≤ 400	> 400	∢
Fine	±0.5	±1	±1.5	±2	
Medium X	±1	±2	±3	±4	±3°
Coarse	±2	±3.5	±5	±6.5	
Tapped Holes acc. JED-152					
1) Tolerance Class Applied Crossmarked					

Copyright WABCO®

Date	Signature
Drawn 2022-08-05	Gopinath
Checked 2022-08-05	Arangarasan A

Dimensions in mm

WABCO

BRAKE CHAMBER TYPE 20
MEMBRANZYLINDER
VASE A DIAPHRAGME
BRAKE CHAMBER

Mass	Scale	Material No.	Date of first issue: 2014-04-01	
3.2 kg	1:1	423 505 760 0	Doc.Code 005	Language ML	Sheet 1/1
Size A 1	CAD System CREO			
EDM-No. 509029	Revision 1 A	Techn. Resp. 5350	Replacement for -	

100mm

Tutte Comunicazioni o riproduzione di questo documento, tutte esploitazione o comunicazione di suo contenuto sono interdetti, salvo autorizzazione scritta. Tutti diritti di proprietà industriale riservati, notamente per quanto riguarda eventuali brevetti, disegni o modelli.

Weitergabe sowie Vervielfältigung dieser Unterlage, Verwertung und Mitteilung ihres Inhalts nicht gestattet, soweit nicht ausdrücklich zugestanden. Gewerbliche Schutzrechte oder Gebrauchsmustereintragungen vorbehalten.

Ceci document est la propriété de WABCO. Il ne peut être reproduit ou communiqué à des tiers sans notre accord écrit. Tous droits de propriété industrielle réservés, notamment en matière de brevets et de modèles.

Non è permesso consegnare a terzi o riprodurre questo documento, né utilizzarne il contenuto o renderlo comunque noto a terzi senza autorizzazione scritta. Diritti di proprietà industriale riservati, in particolare quelli di brevetto o riguardanti il modello.

Copyright of this document and giving it to others and the use or communication of the contents thereof, are forbidden without express authority. Offenders are liable to the payment of damages. All rights are reserved in the event of the grant of patent or registration of a utility model or design. This document is the subject of copyright.