SURFACE PROTECT./OBERFL. SCHUTZ		
I	JED-240-3	Ⓓ
II	JED-256-1	Ⓓ
III	RUBBER / PLASTIC	Ⓓ
IV	JED-371	Ⓓ
V	JED-240-2	Ⓓ

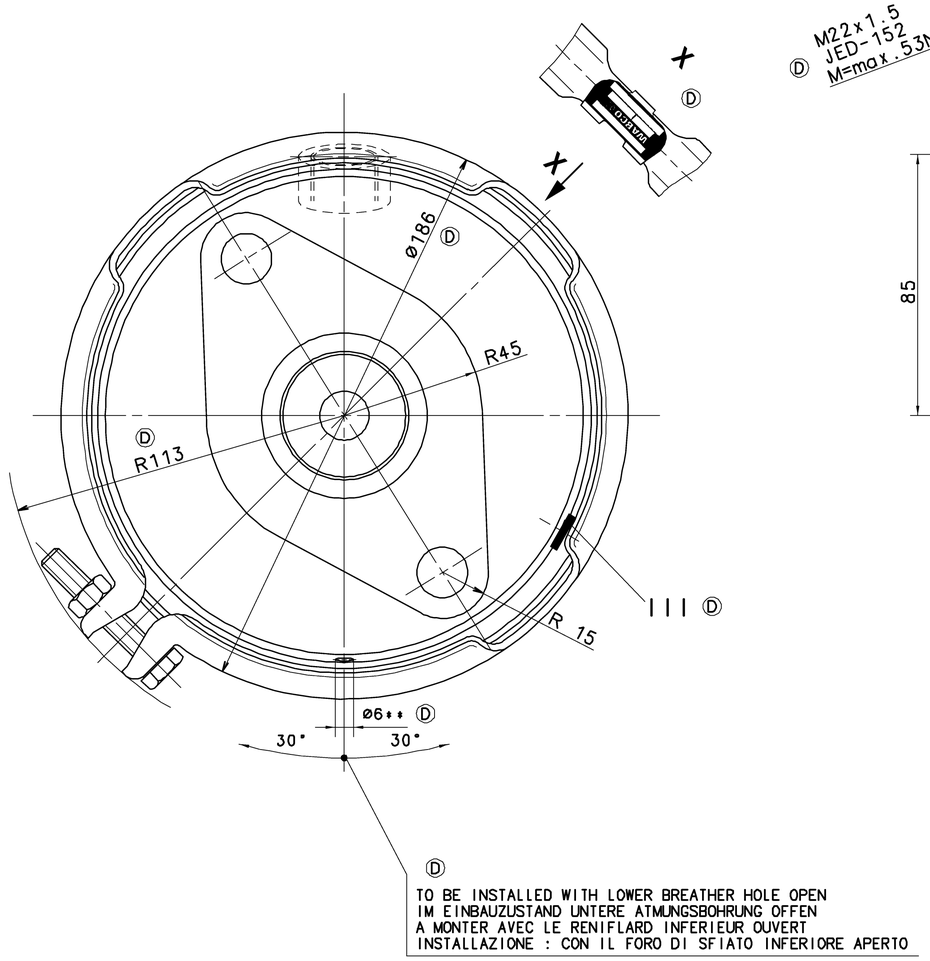

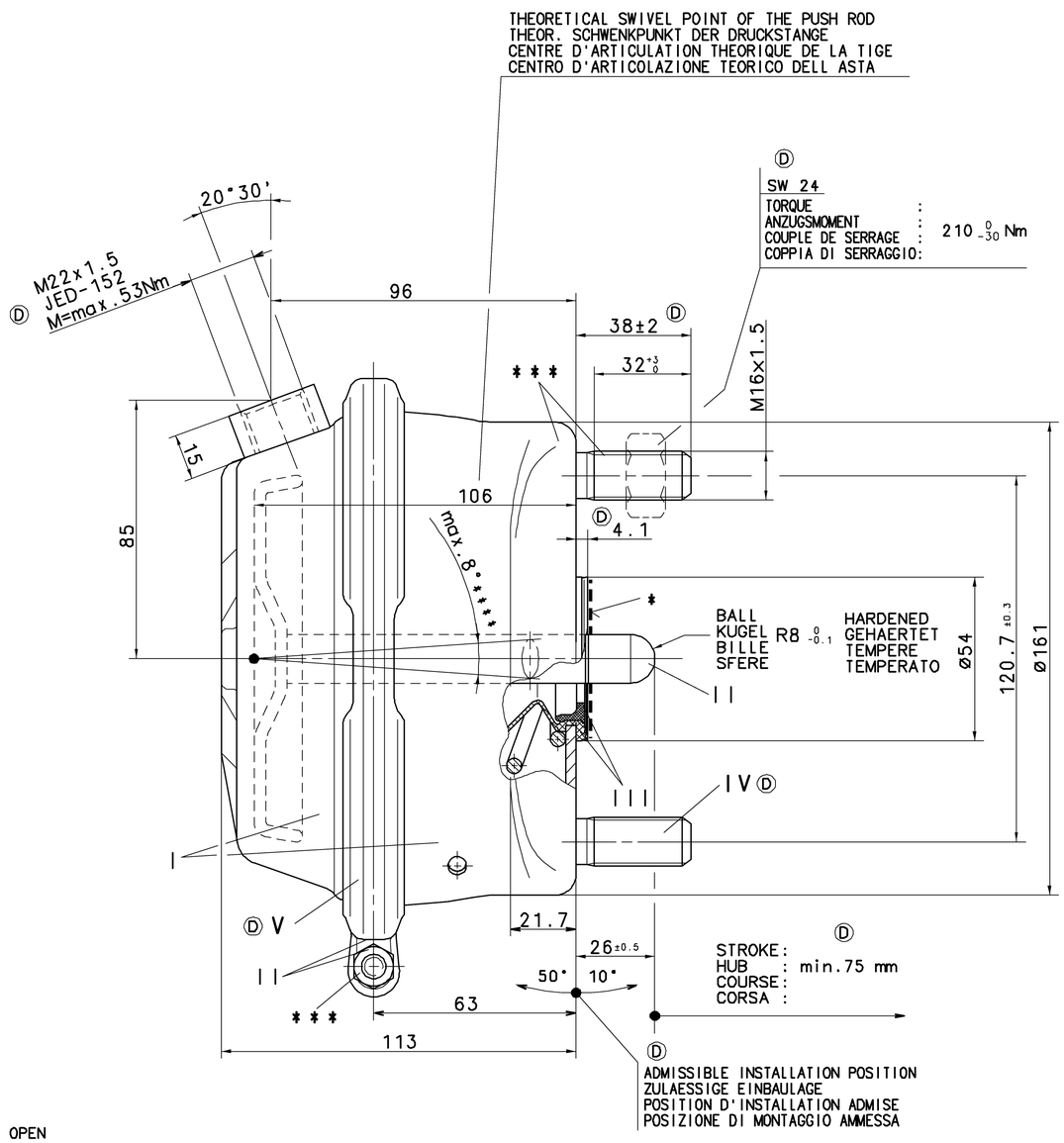

Ⓓ SW 24

TORQUE ANZUGSMOMENT COUPLE DE SERRAGE COPPIA DI SERRAGGIO	:	210 0 -30 Nm

*) SEALING SURFACE
DICHTFLAECHE
SURFACE D' ETANCHEITE
SUPERFICI DI TENUTA

* *) OPEN BREATHER HOLE
OFFEN ATMUNGSBOHRUNG
Ⓓ OUVERT TROU RENIFLEUR
APERTO FORO RESPIRATORE

* * *) OUT OF PLANE
VERSETZT GEZEICHNET
AU DEHORS DU PLAN DE PROJECTION
FUORI DEL PIANO DI PROIEZIONE

* * * *) DEFLECTION: AT STROKE
AUSLENKUNG: max.8° BEI HUB 0 mm
DEFLEXION : A COURSE
DEVIAZIONE: A CORSA

SW= WIDTH ACROSS FLATS
SCHLUESSELWEITE
SURPLATS
LARGHEZZA IN CHIAVE

FORCE OF RETURN SPRING AT STROKE 0 :
RUECKSTELLKRAFT DER FEDER BEI HUB 0 : 200 ±20 N
EFFORT DU RESSORT DE RAPPEL A COURSE 0 :
FORZA DELLA MOLLA RITORNO A CORSA 0 :

THERMAL RANGE OF APPLICATION :
THERMISCHER ANWENDUNGSBEREICH : -40° C..+80° C
GAMME D'APPLICATION THERMIQUE :
CAMPO DI APPLICAZIONE TERMICA :

MEDIUM : AIR
MEDIUM : LUFT
FLUIDE : AIR
FLUIDO : ARIA

SERVICE PRESSURE :
BETRIEBSDRUCK : Pe max.= 10,2 bar
PRESSION DE SERVICE :
PRESSIONE DI ESERCIZIO :

(TEMPORARILY :
(KURZZEITIG : Pe max.= 13 bar)
(DE COURTE DUREE :
(BREVE TEMPO SOLO :

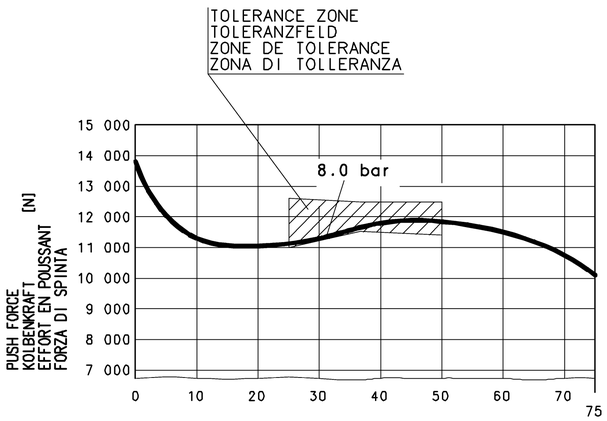

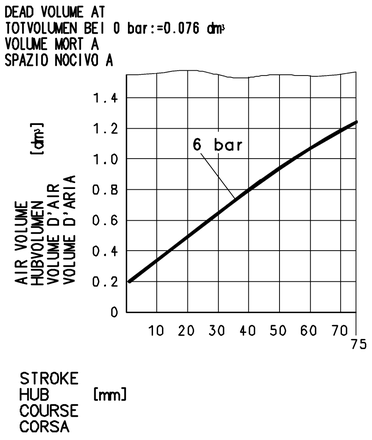

Ⓓ MAIN VIEWS REFER TO DIMENSIONS ONLY
POSITION OF COMPONENTS SEE REPRESENTATION OF VARIANTS

HAUPTANSICHTEN BEZIEHEN SICH NUR AUF DIE ABMESSUNGEN
POSITION DER BAUTEILE SIEHE ABWANDLUNGSDARSTELLUNGEN

VUES PRINCIPALES CONCERNENT LES DIMENSIONS SEULEMENT
POSITION DES COMPOSANTSVOIR DESSIN DE LA VARIANTE

VISTE PRINCIPALI RIGUARDANO DIMENSIONI SOLAMENTE
POSIZIONE DELLE COMPONENTI VEDERE DISEGNO DI VARIANTE

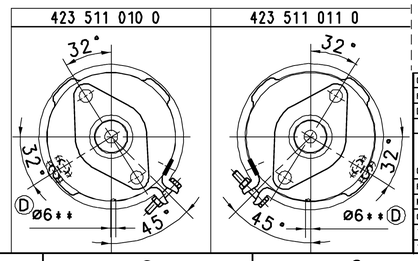

General Specification: JED-334-0					
Further Technical Data:					
Doc. Code:			Sheet:		to
General Tolerances JED-261					
		Range of Nominal Dimensions (± mm)			
Class 1)		≤ 50	> 50 ≤ 180	> 180 ≤ 400	> 400
Fine		0.5	1.0	1.5	2.0
Medium	X	1.0	2.0	3.0	4.0
Coarse		2.0	3.5	5.0	6.5
Tapped Holes acc. JED-152					
1) Tolerance Class Applied Crossmarked					

±3°

Copyright WABCO®

Date	Signature
Drawn 08-06-24	Medynski
Checked 08-06-24	Szuberski
Expert	Rischer

WABCO Ⓓ

BRAKE CHAMBER 25
MEMBRANZYLINDER
VASE A DIAPHRAGME
BRAKE CHAMBER

Mass	Scale	Material No.			Date of first issue: 98-06-02		
3_{Kg}^{7}	1:1	423 511 019 0			Doc. Code 053	Language ML	Sheet 1/1
Size A 1	CAD System CCD	EDM-No. 117549	Revision 25xD	Techn. Resp. 5340	Replacement for		

100mm

Tout Commerciale ou reproduction de ce document, toute publication ou communication de ses contenus sans interdits, sauf autorisation écrite. Tous droits de propriété intellectuelle restent, notamment en matière de brevets et de modèles.

Weitergabe sowie Vervielfältigung dieser Unterlage, Verwertung und Mitteilung ihres Inhalts nicht gestattet, soweit nicht ausdrücklich zugestanden. Zuwiderhandlungen verpflichten zu Schadensersatz. Alle Rechte für den Fall der Patenterteilung oder Gebrauchsmuster-Eintragungsprioritäten.

Non a pubblicare consegnata a terzi o riprodotta questa documento, ne utilizzarne il contenuto o renderlo comunque noto a terzi senza autorizzazione scritta. Tutti i diritti di proprietà intellettuale restano, soprattutto in materia di brevetti e di modelli.

Copying of this document and giving it to others and the use or communication of its contents thereof, are forbidden without express authority. Offenders are liable to the payment of damages. All rights are reserved in the event of the grant of patent or registration of a utility model or design. This document is the subject of copyright.