SURFACE PROTECT. OBERFL. SCHUTZ	
I	JED-240-3
II	JED-256-1
III	JED-371
IV	GUMMI / KUNSTSTOFF
V	JED-240-2

MEDIUM : AIR
MEDIUM : LUFT
FLUIDE : AIR
FLUIDO : ARIA

SW WIDTH ACROSS FLATS
SCHLUESSELWEITE
SURPLATS
LARGHEZZA IN CHIAVE

THERMAL RANGE OF APPLICATION :
THERMISCHER ANWENDUNGSBEREICH : -40°C...+80°C
GAMME D'APPLICATION THERMIQUE :
CAMPO DI APPLICAZIONE TERMICA :

SERVICE PRESSURE :
BETRIEBSDRUCK : Pe max. = 10.2 bar
PRESSION DE SERVICE :
PRESSIONE DI ESERCIZIO :

(TEMPORARILY :
(KURZZEITIG : Pe max. = 13 bar)
(DE COURTE DUREE :
(BREVE TEMPO SOLO :

* SEALING SURFACE
DICHTFLAECHE
SURFACE D'ETANCHEITE
SUPERFICI DI TENUTA

** DEFLECTION:
AUSLENKUNG: max. 8°
DEFLEXION :
DEVIAZIONE :

AT STROKE
BEI HUB 0 mm
A COURSE
A CORSA

*** OPEN BREATHER HOLE
OFFEN ATMUNGSBOHRUNG
OUVERT TROU RENIFLEUR
APERTO FORO RESPIRATORE

DEAD VOLUME AT :
TOTVOLUMEN BEI :
VOLUME MORT A : 0 bar:=0.072 dm³
SPAZIO NOCIVO A :

PUSH FORCE :
KOLBENKRAFT :
EFORT EN POUSSANT : [N]
FORZA DI SPINTA :

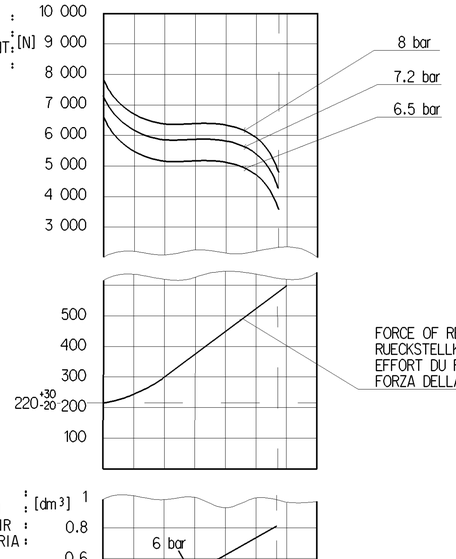

FORCE OF RETURN SPRING
RUECKSTELLKRAFT DER FEDER
EFFORT DU RESSORIDE RAPPEL
FORZA DELLA MOLLA DI RITORNO [N]

AIR VOLUME :
HUBVOLUMEN : [dm³]
VOLUME D'AIR :
VOLUME D'ARIA :

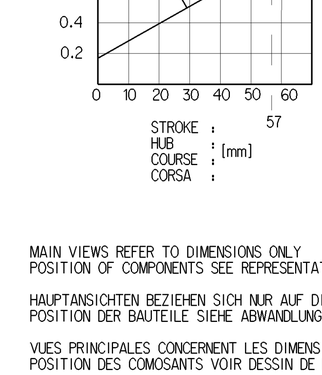

STROKE :
HUB : [mm]
COURSE :
CORSA :

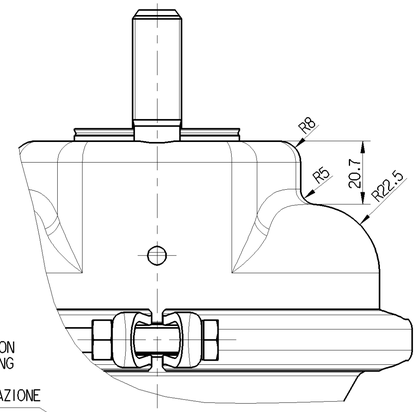

TYPE DESIGNATION
TYPENBEZEICHNUNG
TYPE
TIPO DI DESIGNAZIONE

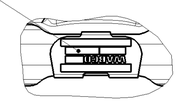

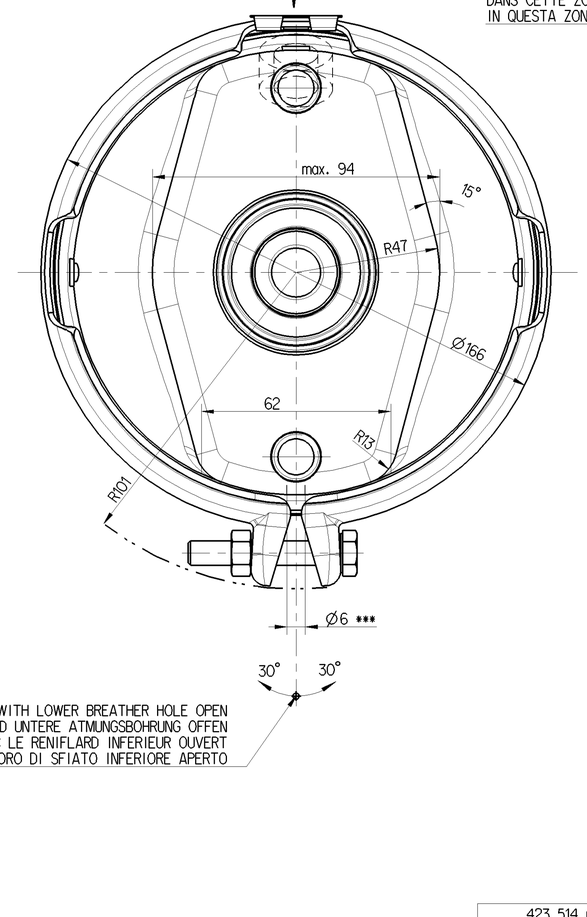

TO BE INSTALLED WITH LOWER BREATHER HOLE OPEN
IM EINBAUZUSTAND UNTERE ATMUNGSBOHRUNG OFFEN
A MONTER AVEC LE RENIFLARD INFERIEUR OUVERT
INSTALLAZIONE: CON IL FORO DI SFIATO INFERIORE APERTO

THEORETICAL SWIVEL POINT OF THE PUSH ROD
THEOR. SCHWENKPUNKT DER DRUCKSTANGE
CENTRE D'ARTICULATION THEORIQUE DE LA TIGE
CENTRO D'ARTICOLAZIONE TEORICO DELL ASTA

****) IN THIS ZONE BARCODE LABEL
IN DIESEM BEREICH
DANS CETTE ZONE
IN QUESTA ZON

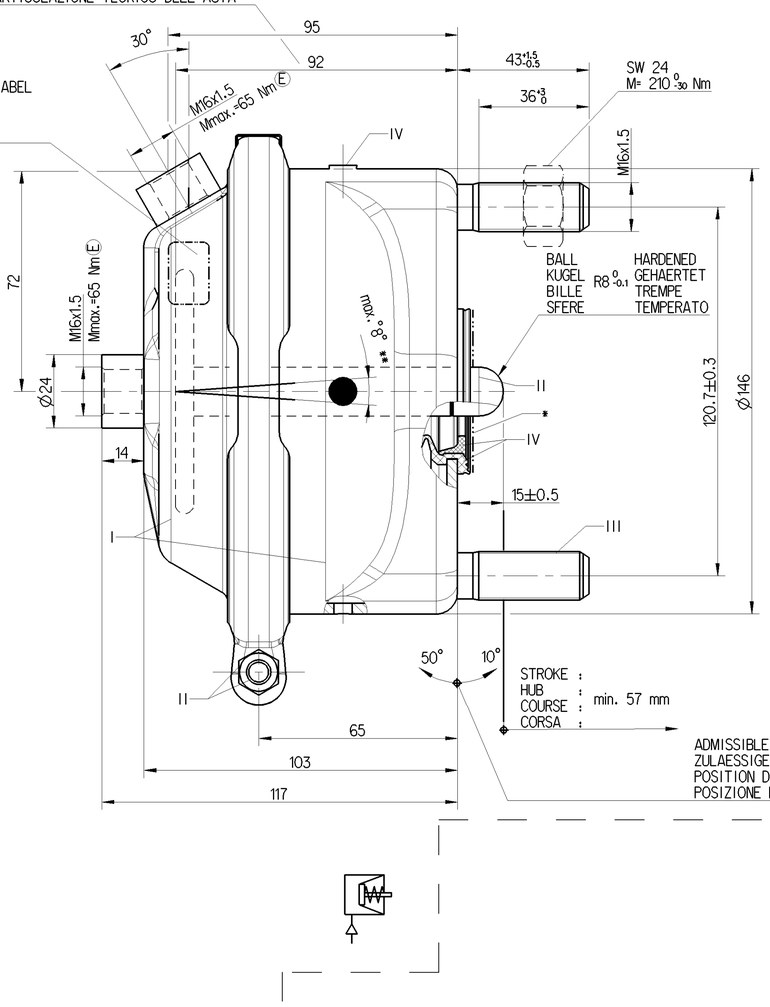

ADMISSIBLE INSTALLATION POSITION
ZULAESSIGE EINBAULAGE
POSITION D'INSTALLATION ADMISE
POSIZIONE DI MONTAGGIO AMMESSA

MAIN VIEWS REFER TO DIMENSIONS ONLY
POSITION OF COMPONENTS SEE REPRESENTATION OF VARIANTS

HAUPTANSICHTEN BEZIEHEN SICH NUR AUF DIE ABMESSUNGEN
POSITION DER BAUTEILE SIEHE ABWANDLUNGSDARSTELLUNGEN

VUES PRINCIPALES CONCERNENT LES DIMENSIONS SEULEMENT
POSITION DES COMOSANTS VOIR DESSIN DE LA VARIANTE

VISITE PRINSIPALI RIGUARDANO DIMENSIONI SOLAMENTE
POSIZIONE DELLE COMPONENTI VERDERE DISEGNO DI VARIANTE

423 514 020 0

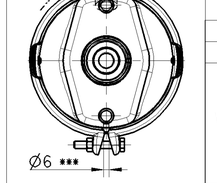

423 514 020 0	1373676
WABCO	DAF CUSTOMER'S NO. KUNDEN-NR. No. CLIENT No. CLIENTE

General Specification: JED-334-1 , Size ISO 14405 LP
Further Technical Data:
Doc. Code: Sheet: To

General Tolerances JED-261

Class 1)		≤ 50	> 50 ≤ 180	> 180 ≤ 400	> 400	
Fine		0.5	1.0	1.5	2.0	±3°
Medium	X	1.0	2.0	3.0	4.0	
Coarse		2.0	3.5	5.0	6.5	

Range of Nominal Dimensions (± mm)

Tapped Holes acc. JED-152
1) Tolerance Class Applied Crossmarked

Copyright WABCO®

Date	Signature
Drawn 2015-02-27	Swaminathan
Checked 2015-03-03	Arangarasan
Expert	Biernatowski, Lukasz

WABCO

BRAKE CHAMBER DISC 14
MEMBRANZYLINDER
VASE D DIAPHRAGME
BRAKE CHAMBER

Mass	Scale	Material No.	Date of first issue: 2015-03-03
3.2 KG	1:1	423 514 029 0	Doc.Code 053 / Language MIL / Sheet 1/1
Size A 1	CAD System CREO	ECN-No. 164829 / Revision 2x E / Techn. Resp. 5350	Replacement for

100mm

Tutte Comunicazione o riproduzione di questo documento, tutte esploitazione o comunicazione di son contenu sont interdites, sauf autorisation expresse. Tout manquement a cette regle constitue un abus, ouvrant et expose son auteur au versement de dommages et prejudices. Tous droits reservés, du chef de l'octroi de brevet ou de l'enregistrement d'un modele d'utilisation.

Teilergabe sowie Vervielfältigung dieser Unterlage, Verwertung und Mitteilung ihres Inhalts nicht gestattet, soweit nicht ausdrücklich zugestanden. Zuwiderhandlungen ziehen einen Schadenersatzanspruch nach sich. Alle Rechte für den Fall der Patenterteilung oder Gebrauchsmustereintragung vorbehalten.

Non è permesso consegnare o farci o riprodurre questo documento, ne utilizzare il contenuto o renderlo comunque noto a terzi senza autorizzazione scritta. Ogni violazione costituisce un obbligo a risarcire danni e comporterà il rifarsi cavarlo dai danni subiti.

Copying of this document and giving it to others and the use or communication of the contents thereof, are forbidden without express authority. Contravention of this restriction will constitute an evident abuse and result in a liability to the payment of damages. All rights are reserved in the event of the grant of patent or registration of a utility model or design. The document is the subject of copyright.

Page 423001000__.A03 / Format A3 / date approved / version