QUICK RELEASE EQUIPMENT : OPERATION BY THRUST ON THE BOLT HEAD. AGAIN READY FOR WORK AFTER PRESSURIZING
SCHNELLOESEEINRICHTUNG : BETAETIGUNG DURCH DRUCKKRAFT AUF DEN BOLZENKOPF, NACH BELUEFTUNG WIEDER BETRIEBSBEREICH
DISPOSITIF DE DESSERRAGE : RAPIDE ACTIONNEMENT PAR FORCE DE PRESSION SUR LA TETE DU BOULON ENCORE PRET A ETRE MIS EN SERVICE APRES ALIMENTATION
DISPOSITIVO DI RILASCIO RAPIDO : AZIONAMENTO PER FORZA DI PRESSIONE SULLA TESTA DEL BULLONE ANCORA PRONTA PER L'ESERCIZIO DOPO L'ALIMENTAZIONE

ATTENTION : SPRING LOAD
VORSICHT : FEDERVORSPANNUNG
ATTENTION : RESSORT COMPRIME
ATTENZIONE : MOLLA COMPRESSA

RELEASE : APPLY FORCE TO BOLT HEAD
LOESEN : AUF DEN BOLZENKOPF SCHLAGEN ODER DRUECKEN
DESSERRAGE : PRESSER AVEC FORCE SUR LA TETE DU BOULON
SFRENATURA : SPINGERE CON FORZA SULLA TESTA DEL PERNO
1000 N
WABCO

POSITIONING OF BREATHER TUBE IN UPPER RANGE MANDATORI
ATMUNGSROHR MUSS BEIM EINBAU IM OBEREN BEREICH ANGEORDNET WERDEN
AUMONTAGE IL EST IMPOSE A'DISPOSER LE TUBE RERIFLANT DANS LA ZONE SUPERIEURE
PER IL MONTAGIO SI DEVE DISPORRE IL TUBO RESPIRATORE NELLA ZONA SUPERIORA

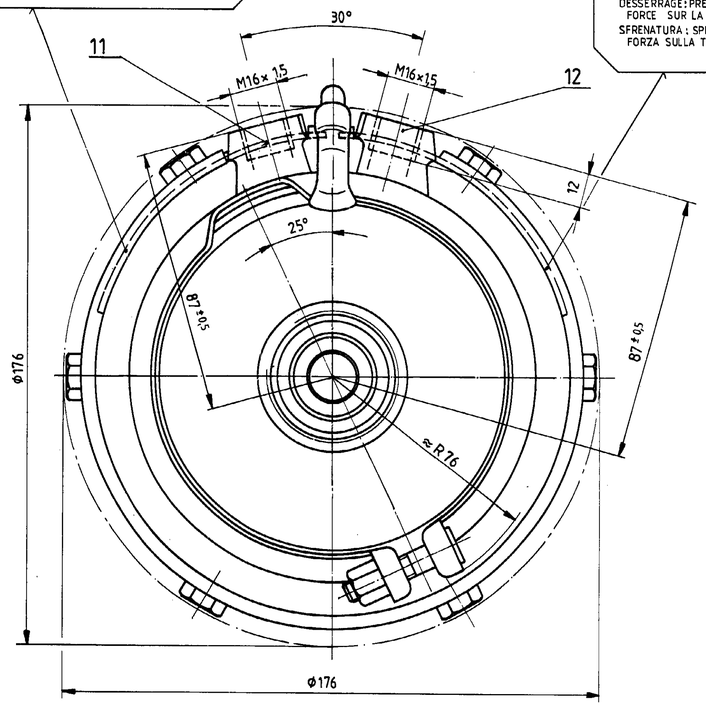

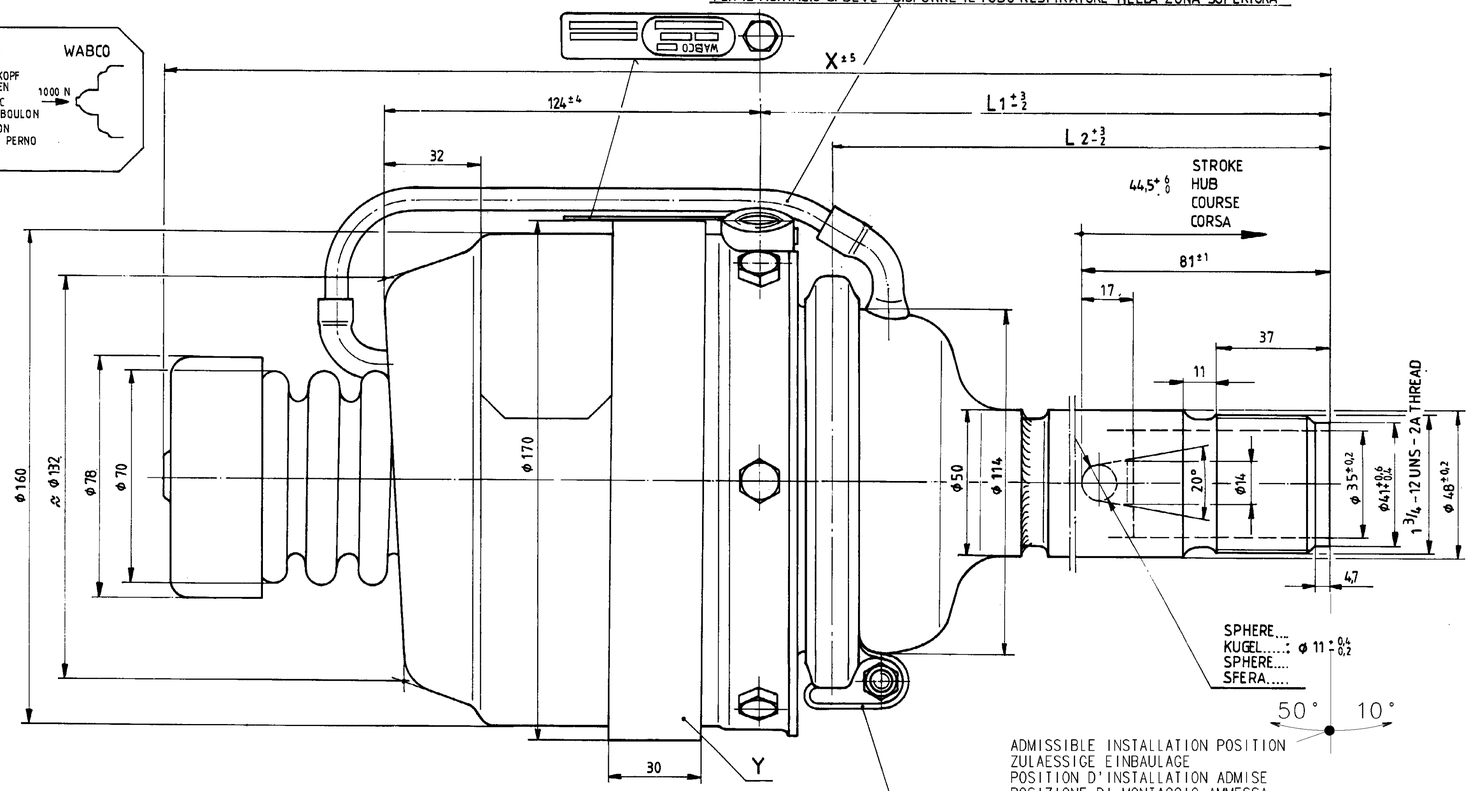

ADMISSIBLE INSTALLATION POSITION
ZULAESSIGE EINBAULAGE
POSITION D'INSTALLATION ADMISE
POSIZIONE DI MONTAGGIO AMMESSA

OUT OF PLANE
VERSETZT GEZEICHNET
EN DEHORS DU PLAN DE PROJECTION
AL DI FUORI DEL PIANO DI PROIEZIONE

AIR VOLUME OF SPRING BRAKE PART...
HUBVOLUMEN DES FEDERSPEICHERS.....: 1 LITER
VOLUME D'AIR DU DISPOSITIF RESSORT...
VOLUME D'ARIA DELLA SEZIONE...

PUSH (OUT PUT) FORCE OF SPRING BRAKE PART.....: HOLD-OFF PRESSURE.....
KRAFTABGABE DES FEDERSPEICHERS.....: LOESEDRUCK..... A 5,2 ± 0,3 bar
EFORT DE POUSSEE DU DISPOS RESSORT.....: PRESSION DE DESSERRAGE.... B 4,5 ± 0,3 bar
FORZA DI SPINTA DELLA SEZIONE A MOLLA.....: PRESSIONE DI RILASCIO.....

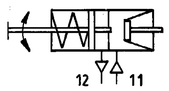

PORT..... SERVICE BRAKING SYSTEM
ANSCHLUSS... 11 BETRIEBSBREMSANLAGE
ORIFICE..... DISPOS DE FREINAGE DE SERV.
ORIFIZIO..... DISPOS DI FRENATURA DI SERV.

PORT..... SPRING BRAKE CYLINDER
ANSCHLUSS... 12 FEDERSPEICHERZYLINDER
ORIFICE..... CYLINDRE A RESSORT
ORIFIZIO..... CILINDRO A MOLLA

Y) THE TRISTOP BRAKE ACTUATOR HAS TO BE SUPPORTED
DER TRISTOPZYLINDER MUSS ABGESTUETZT WERDEN
CYLINDRE TRISTOP DOIT ETRE APPUYE
CILINDRO FRENO TRISTOP DEVE ESSERE APPOGGIATO

THERMAL RANGE OF APPLICATION FROM -40° TO +80°C
THERMISCHER ANWENDUNGSBEREICH VON -40° BIS +80°C
GAMME D'APPLICATION THERMIQUE DE -40° A +80°C
CAMPO DI APPLICAZIONE TERMICA DA -40° A +80°C

WORKING PRESSURE.....
BETRIEBSDRUCK..... MAX. pe 8bar
PRESSION D'UTILISATION.....
PRESSIONE DI ESERCIZIO.....

MEDIUM : COMPRESSED AIR
MEDIUM : DRUCKLUFT
FLUIDE : AIR COMPRIMÉ
FLUIDO : ARIA COMPRESSA

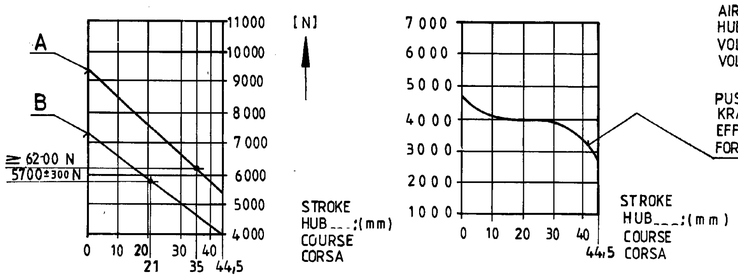

AIR VOLUMEN OF SERVICE PART AT 2/3 OF ITS STROKE
HUBVOLUMEN DES BETRIEBSBREMSTEILES BEI 2/3 HUB
VOLUME D'AIR DU DISPOSITIF DU FREIN DE SERVICE A 2/3 DE LA COURSE 0,33 LITER
VOLUME D'ARIA DELLA SEZIONE DI FRENO DI SERVIZIO A 2/3 DELLA CORSA

PUSH FORCE FOR SERVICE BRAKE AT
KRAFTABGABE DER BETRIEBSBREMSE BEI
EFFORT DE POUSSEE POUR FREIN DE SERVICE SOUS 6,8 bar
FORZA DI SPINTA PER FRENO DI SERVIZIO PER PRESSIONE DI

OPERATION ONLY POSSIBLE WITIH COUNTERACTING FORCE OR AFTER INSTALLATION ON THE VEHICLE
OPERATING FORCE : MAX 1000 N
BETAETIGUNG NUR BEI GEGENKRAFT ODER NACH EINBAU IM FAHRZEUG MOEGLICH
BETAETIGUNGSKRAFT : MAX 1000 N
ACTIONNEMENT SEULEMENT POSSIBLE AVEC REACTION OU APRES L'INSTALLATION SUR LE VEHICULE
EFFORT DE COMMANDE : MAX 1000 N
AZIONAMENTO SOLO POSSIBILE CON CONTROFORZA O DOPO IL MONTAGGIO SUL VEICOLO
FORZA DI COMANDO : MAX. 1000 N

STATE AS SUPLIED : SPRING BRAKE CYLINDER RELEASED....= STATE OF INSTALLATION
ANLIEFERUNGSZUSTAND : FEDERSPEICHER GELOEST.....= MONTAGEZUSTAND
ETAT DE LIVRAISON : CYLINDRE A RESSORT DESSERRE.....= ETAT D'INSTALLATION
STATO DI CONSEGNA : CILINDRO A MOLLA RILASCIATO.....= STATO DI MONTAGGIO

425 326 072 0										
425 326 052 0										
425 326 051 0										
(H)		425 326 072 0		532	335	312		*	6,9	B
		425 326 052 0		384	187	164			6,1	A
		425 326 051 0		335	138	113			5,7	A
		(H)								
		WABCO	CUSTOMERS Nº KUNDEN Nr. Nº CLIENT Nº CLIENTE	X	L_1	L_2		Y	MASS (≈ kg.) GEWICHT MASSE MASSA	VARIANT VARIANTE VARIANTE VARIANTE
		IDENTIFICATION		DIMENSIONS						

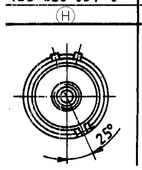

GENERAL SPECIFICATION: JED-334					
FURTHER TECHNICAL DATA:					
DOC. CODE:		SHEET:	TO		
GENERAL TOLERANCES					
CLASS 1)	RANGE OF NOMINAL DIMENSIONS (± mm) ≤50	> 50 ≤180	>180 ≤400	>400	
FINE	0,5	1,0	1,5	2,0	
MEDIUM	1,0	2,0	3,0	4,0	± 3°
COARSE	2,0	3,5	5,0	6,5	
TAPPED HOLES ACC. ISO 4029 / JED-152					
1) TOLERANCE CLASS APPLIED CROSSMARKED					

DON-NO.	REV.	DATE
088444	4xH	03-11-17
086057	1xG	03-02-03
080447	1xF	01-06-29
080440	1xE	01-06-28

100mm

CADAM-DRAWING COPYRIGHT

DATE	SIGNATURE
89-05-22	DRAWN R. Dietrich
89.06.09	CHECKED Mayius
89-06-09	STANDARDIZATION Clark

WABCO

TRISTOP® -BRAKE ACTUATOR
TRISTOP® -ZYLINDER
CYLINDRE-TRISTOP®
CILINDRO-TRISTOP®

9/20

MASS	SCALE	PRODUCT IDENTIFICATION NO.	DOC. CODE	SHEET
KG	1:1	425 326 059 0	653	1/1
SIZE A 1	I.R.I. 037 (H)	SHAPE CODE	REPLACEMENT FOR	

EXPERT CODE 8 1 1 (H)
PRODUCT TYPE

ÜBER DIESES DOKUMENT, DAS WIR UNS VORBEHALTEN, VERFÜGEN WIR GEMÄSS DIN 34 UNS. DIESES DOKUMENT IST DAS EIGENTUM DER WABCO. NICHT ZUGELASSENE VERVIELFÄLTIGUNG ODER MITTEILUNG DIESES INHALTS IST UNTERSAGT. SOWEIT NICHT ANDERS VERMERKT, GILT DIESES DOKUMENT ALS ERZEUGNIS IM SINNE DES GESETZES ÜBER DAS URHEBERRECHT. ALLE RECHTE, AUSGENOMMEN DIE DER ÜBERSETZUNG, VERBLEIBEN DER WABCO. DIESES DOKUMENT UNTERLIEGT DEM GESETZ