SURFACE PROTECT./OBERFL. SCHUTZ	
I	JED-240-3
II	JED-256-1
III	JED-378-4 Ⓔ
IV	AI / JED-259
V	RUBBER/ PLASTIC
VI	Ms
VII	JED-240-2

MEDIUM : AIR / MEDIUM : LUFT / FLUIDE : AIR / FLUIDO : ARIA

NOMINAL DIAMETER : / NENNWEITE : MIN Ø8.5mm / DIAMETRE NOMINAL : / DIAMETRO NOMINALE :

THERMAL RANGE OF APPLICATION :
THERMISCHER ANWENDUNGSBEREICH : -40 °C...+80 °C
GAMME D'APPLICATION THERMIQUE :
CAMPO DI APPLICAZIONE TERMICA :

Ⓔ SW= WIDTH ACROSS FLATS / SCHLÜSSELWEITE / SURPLATS / LARGHEZZA IN CHIAVE

PORT / ANSCHLUSS / ORIFICE / ORIFIZIO : **11**
SERVICE BRAKING SYSTEM, WORKING PRESSURE :
BETRIEBSBREMSANLAGE, BETRIEBSDRUCK : Pe max.= 10.2 bar (TEMPORARILY / (KURZZEITIG / (DE COURTE DUREE / (BREVE TEMPO SOLO : Pe max.= 13 bar)
DISPOSITIF DE FREINAGE DE SERVICE, PRESSION D'UTILISATION :
DISPOSITIVO DI FRENATURA DI SERVIZIO, PRESSIONE DI ESERCIZIO :

PORT / ANSCHLUSS / ORIFICE / ORIFIZIO : **12**
SPRING BRAKE CYLINDER, WORKING PRESSURE :
FEDERSPEICHERZYLINDER, BETRIEBSDRUCK : Pe max.= 8.5 bar (TEMPORARILY / (KURZZEITIG / (DE COURTE DUREE / (BREVE TEMPO SOLO : Pe max.= 11 bar)
CYLINDRE A RESSORT, PRESSION D'UTILISATION :
CILINDRO A MOLLA, PRESSIONE DI ESERCIZIO :

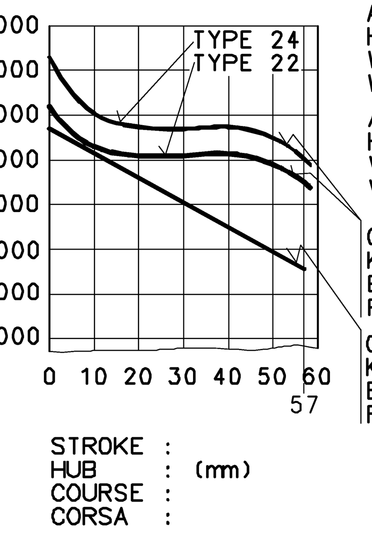

AIR VOLUME OF SERVICE BRAKE PART AT 2/3 OF ITS STROKE :
HUBVOLUMEN DES BETRIEBSBREMSTEILES BEI 2/3 HUB : ~ 0.7×10^3 cm^3
VOLUME D'AIR DU DISPOSITIF DU FREIN DE SERVICE A 2/3 DE LA COURSE :
VOLUME D'ARIA DELLA SEZIONE DI FRENO DI SERVIZIO A 2/3 DELLA CORSA :

AIR VOLUME OF SPRING BRAKE PART :
HUBVOLUMEN DES FEDERSPEICHERS : ~ 1.4×10^3 cm^3
VOLUME D'AIR DU DISPOSITIF RESSORT :
VOLUME D'ARIA DELLA SEZIONE A MOLLA :

OUTPUT FORCE OF SERVICE BRAKE PART AT :
KRAFTABGABE DES BETRIEBSBREMSTEILES BEI : 6 bar
EFFORT DE POUSSEE DU DISPOSITIF DU FREIN DE SERVICE SOUS :
FORZA DI SOINTA DELLA SEZIONE DI FRENO DI SERVIZIO PER :

OUTPUT FORCE OF SPRING BRAKE PART, RELEASE PRESSURE :
KRAFTABGABE DES FEDERSPEICHERS, LOESEDRUCK : pe 4.2±0.3 bar
EFFORT DE POUSSEE DU DISPOSITIF RESSORT, PRESSION DE DESSERRAGE :
FORZA DI SPINTA DELLA SEZIONE A MOLLA, PRESSIONE DI RILASCIO :

* OPEN BREATHER HOLE / OFFEN ATMUNGSBOHRUNG / OUVERT TROU RENIFLANT / APERTO FORO RESPIRATORE : Ø6

** AT A SPRING FORCE OF / BEI EINER FEDERKRAFT VON / SOUS UNE FORCE DE RESSORT DE 150 N / PER UNA CARICO DELLA MOLLA DI

*** LETTERING :ATTENTION SPRING LOAD
BESCHRIFTET :VORSICHT FEDERVORSPANNUNG
INSCRITION :ATTENTION RESSORT COMPRIME
ISCRIZIONE :ATTENZIONE MOLLA COMPRESSA

**** ---- START AND END OF THE WELD SEAM / ANFANG UND ENDE DER SCHWEISSNAHT / DEBUT E FIN DU CORDON DE SOUDURE / INIZIO ET FINA DEL CORDONE DI SALDATURA

***** EXCEPTION START AND END OF THE WELD SEAM / ANFANG UND ENDE DER SCHWEISSNAHT AUSGENOMMEN / EXEPTION DEBUT E FIN DU CORDON DE SOUDURE / ECCEZIONE INIZIO ET FINA DEL CORDONE DI SALDATURA

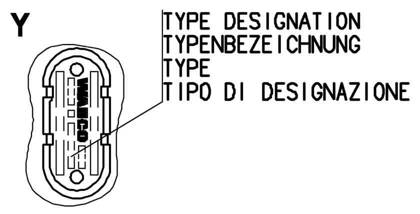

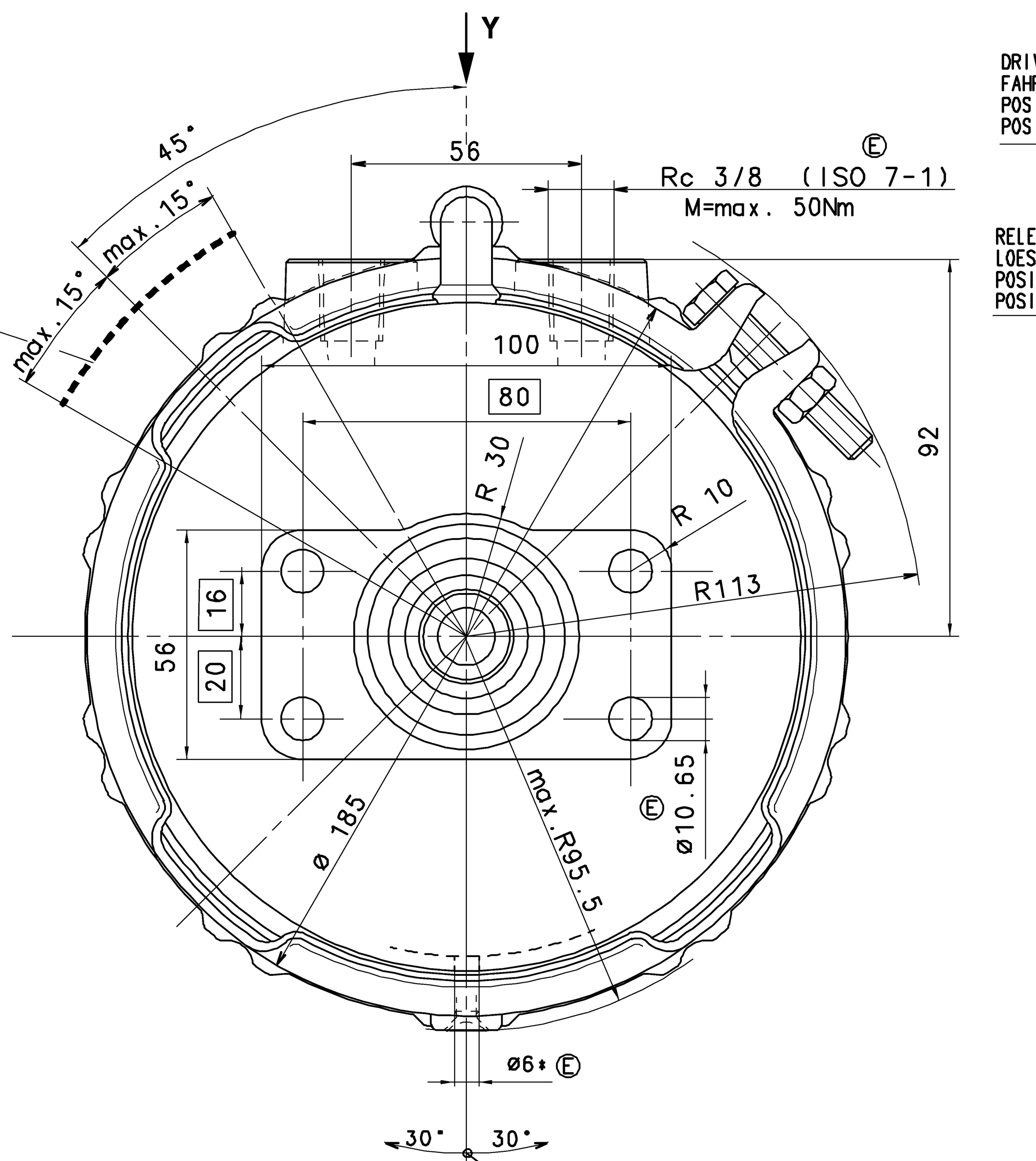

DRIVING POSITION, TIGHTENING WITH : Ⓔ
FAHRSTELLUNG, ANZIEHEN MIT : $M=25^{+20}_{0}$ Nm
POSITION DE CONDUITE, SERRAGE AVEC :
POSIZIONE DI MARCIA, SERRAGGIO CON :

SW24

RELEASE POSITION, RELEASING WITH : Ⓔ
LOESESTELLUNG, LOESEN MIT : M=max.80Nm
POSITION DE DESSERRAGE, DESSERRAGE AVEC :
POSIZIONE DI RILASCIO, DISSERRAGIO :

POSITIONING OF BREATHER TUBE IN UPPER RANGE MANDATORY
ATMUNGSROHR MUSS BEIM EINBAU IM OBEREN BEREICH ANGEORDNET WERDEN
AU MONTAGE IL EST IMPOSE A DISPOSER LE TUBE RERIFLANT DANS LA ZONE SUPERIEURE
PER IL MONTAGGIO SI DEVE DISPORRE IL TUBO RESPIRATORE NELLA ZONA SUPERIORA

DISTANCE FROM CENTRE OF GRAVITY DRIVING POSITION
SCHWERPUNKTABSTAND FAHRTSTELLUNG
DISTANCE DE CENTRE DE GRAVITE POSITION DE MARCHE
DISTANZA DEL CENTRO DI GRAVITA POSIZIONE DI MARCIA

ADMISSIBLE INSTALLATION POSITION
ZULAESSIGE EINBAULAGE
POSITION D'INSTALLATION ADMISE
POSIZIONE DI MONTAGGIO AMMESSA

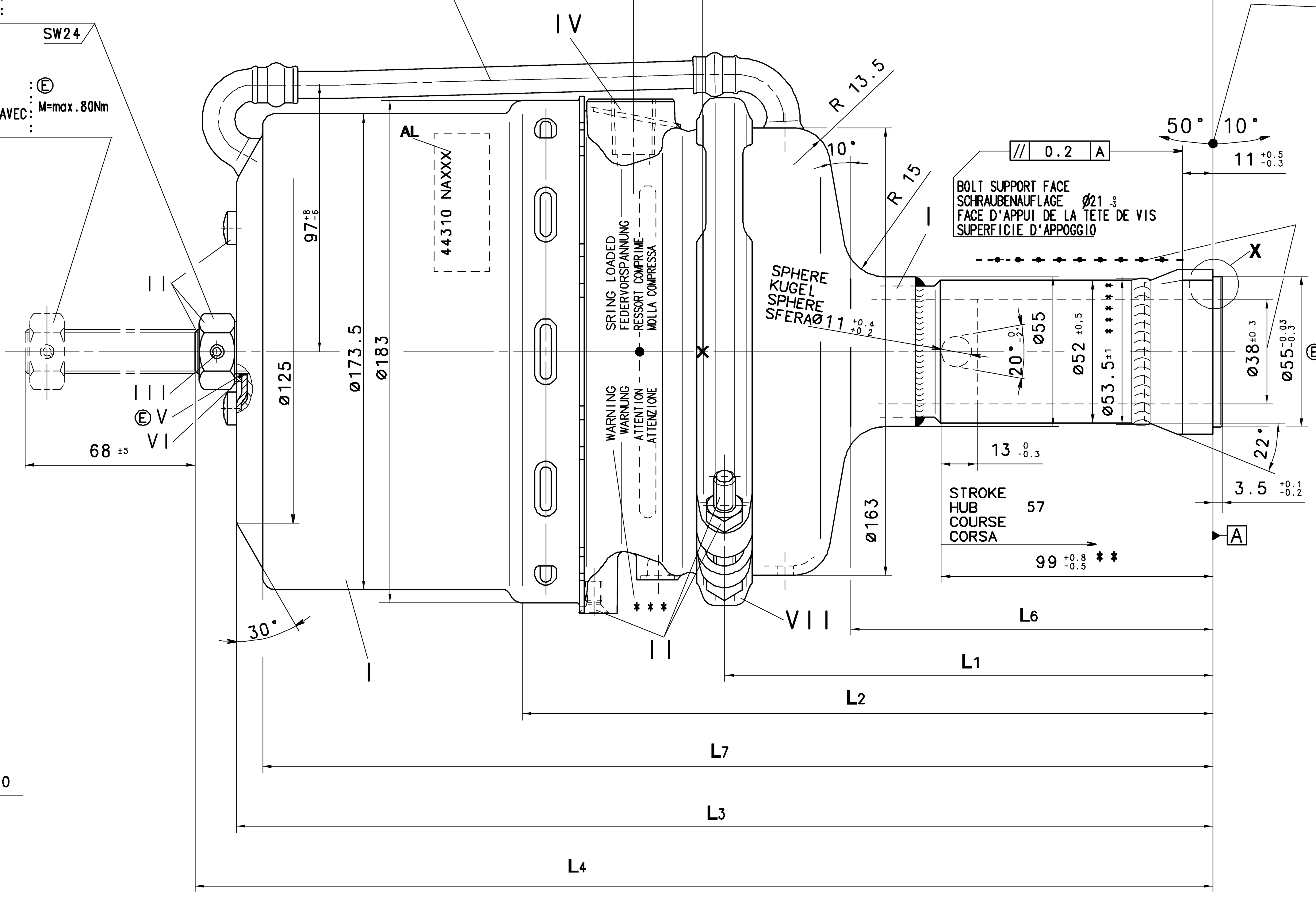

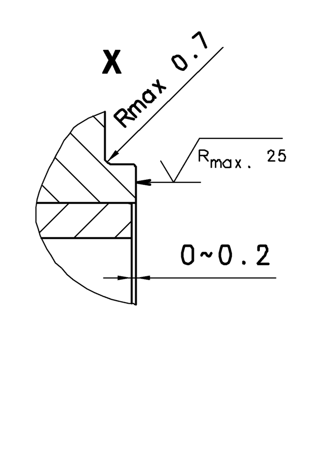

Ⓔ DELIVERY / ANLIEFERUNG / LIVRAISON / FORNITURA

☒ RELEASE POSITION / LOESESTELLUNG / POSITION DE DESSERRAGE / POSIZIONE DI RILASCIO

☐ DRIVING POSITION / FAHRSTELLUNG / POSITION DE MAECHE / POSIZIONE DI MARCIA

*) TO BE INSTALLED WITH LOWER BREATHER HOLE OPEN
IM EINBAUZUSTAND UNTERE ATMUNGSBOHRUNG GEOEFFNET
A MONTER AVEC LE RENIFLARD INFERIEUR OUVERT
INSTALLAZIONE : CON IL FORO DI SFIATO INFERIORE APERTO

AL ADHESIVE LABEL / KLEBESCHILD / ETIQUETTE AUTO-COLLONATE / ETICHETTE AUTO-ADESIVA

MAIN VIEWS REFER TO DIMENSIONS ONLY
POSITION OF COMPONENTS SEE REPRESENTATION OF VARIANTS

HAUPTANSICHTEN BEZIEHEN SICH NUR AUF DIE ABMESSUNGEN
POSITION DER BAUTEILE SIEHE ABWANDLUNGSDARSTELLUNGEN

VUES PRINCIPALES CONCERNENT LES DIMENSIONS SEULEMENT
POSITION DES COMPOSANTSVOIR DESSIN DE LA VARIANTE

VISTE PRINCIPALI RIGUARDANO DIMENSIONI SOLAMENTE
POSIZIONE DELLE COMPONENTI VEDERE DISEGNO DI VARIANTE

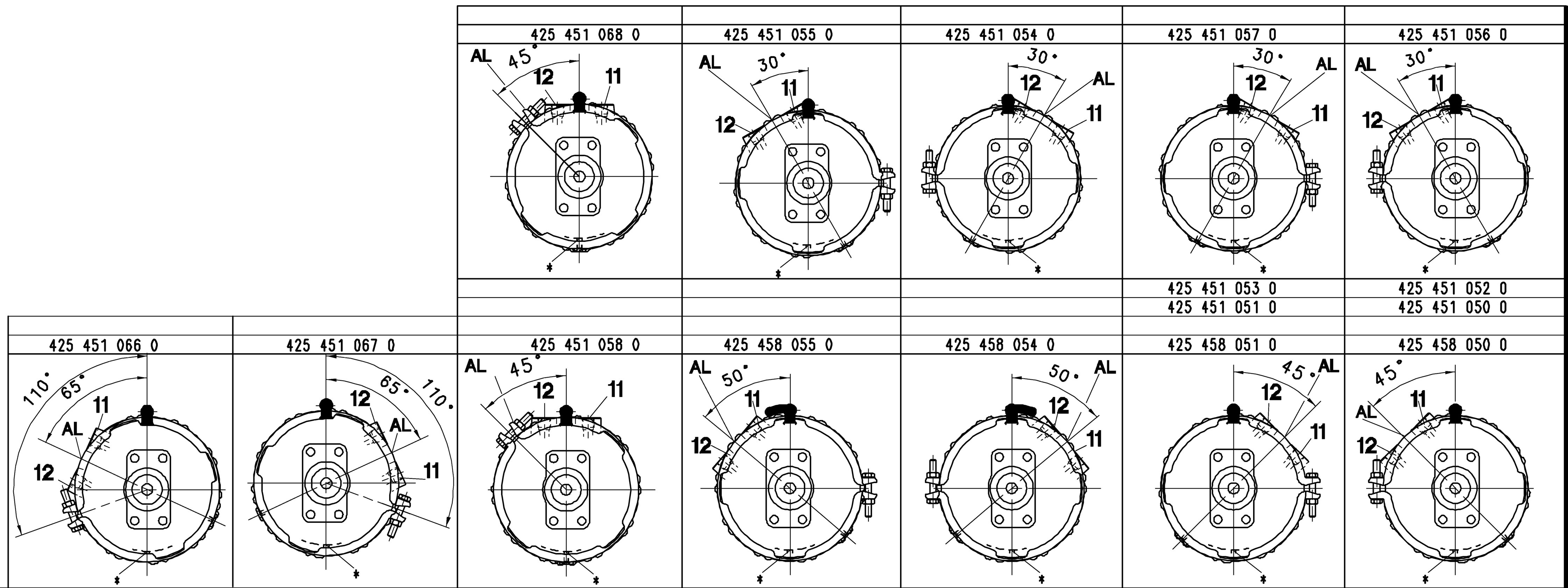

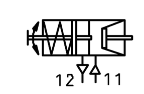

WABCO IDENTIFICATION	ND	TYPE		L1	L2	L3	L4	L5	L6	L7	L8	WEIGHT GEWICHT POIDS PESO kg
425 451 067 0	44310 NA14D	24/24L	LH	178	252	356	371	211	132	346	186	9,0
425 451 066 0	44310 NA14C	24/24L	RH	178	252	356	371	211	132	346	186	9,0
425 451 068 0	44310 NA01C	24/24L	LH	208	282	386	401	241	162	376		9,3
425 451 058 0	44310 NA00D	24/24L	RH	208	282	386	401	241	162	376		9,3
425 451 057 0	44310 NA07C	24/24L	LH	208	282	386	401	241	162	376		9,3
425 451 056 0	44310 NA07B	24/24L	RH	208	282	386	401	241	162	376		9,3
425 451 055 0	44310 NA06B	24/24L	LH	178	252	356	371	211	132	346	186	9,0
425 451 054 0	44310 NA06A	24/24L	RH	178	252	356	371	211	132	346	186	9,0
425 451 053 0	44310 NA04B	24/24L	LH	208	282	386	401	241	162	376		9,3
425 451 052 0	44310 NA04A	24/24L	RH	208	282	386	401	241	162	376		9,3
425 451 051 0	44310 NA01E	24/24L	LH	178	252	356	371	211	132	346	186	9,0
425 451 050 0	44310 NA01D	24/24L	RH	178	252	356	371	211	132	346	186	9,0
425 458 055 0	44310 NA06D	22/24L	LH	178	252	356	371	211	132	346	186	9,0
425 458 054 0	44310 NA06C	22/24L	RH	178	252	356	371	211	132	346	186	9,0
425 458 051 0	44310 NA03E	22/24L	LH	178	252	356	371	211	132	346	186	9,0
425 458 050 0	44310 NA03D	22/24L	RH	178	252	356	371	211	132	346	186	9,0
				DIMENSIONS								

General Specification: JED-334-D
Further Technical Data:
Doc. Code: Sheet: To
General Tolerances JED-261

Class 1)	≤ 50	> 50 ≤ 180	> 180 ≤ 400	> 400	∢
Fine	0.5	1.0	1.5	2.0	
Medium X	1.0	2.0	3.0	4.0	±3°
Coarse	2.0	3.5	5.0	6.5	

Tapped Holes acc. ISO 7-1 Ⓔ
1) Tolerance Class Applied Crossmarked

Copyright WABCO

Date	Signature
Drawn	
09-06-29	Lesko
Checked	
09-06-29	Szczuplak
Expert	
Szczuplak	

Mass: 9.0 KG — Scale: 1:1 — Size: A 0 — CAD System: CCD

WABCO Ⓔ

TRISTOP® -CYLINDER WEDGE
TRISTOP® -ZYLINDER
CYLINDRE-TRISTOP®
CILINDRO-TRISTOP®

Material No.: 425 451 059 0
Date of first issue: 04-06-07 — Doc.Code: 053 — Language: ML — Sheet: 1/1
ECN-No.: 122511 — Revision: 12 x E — Techn. Resp.: 5930 — Replacement for: 884 014 424 0

100mm

Toute Communication ou reproduction de ce document, toute exploitation ou communication de son contenu sont interdites, sauf autorisation expresse. Tout manquement à cette règle constitue un abus et expose son auteur au versement de dommages et intérêts. Tous droits de propriété industrielle réservés.
Weitergabe sowie Vervielfältigung dieser Unterlage, Verwertung und Mitteilung ihres Inhalts nicht gestattet, soweit nicht ausdrücklich zugestanden. Zuwiderhandlungen verpflichten zu Schadenersatz. Alle Rechte fuer den Fall der Patenterteilung oder Gebrauchsmuster-Eintragung vorbehalten.
Non è permesso consegnare a terzi o riprodurre questo documento, ne utilizzarne il contenuto o renderlo comunque noto a terzi senza autorizzazione esplicita. Ogni infrazione costituisce un evidente abuso e comporterà il risarcimento dei danni subiti. È fatta riserva di tutti i diritti derivanti da brevetti e modelli.
Copying of this document and giving it to others and the use or communication of the contents thereof, are forbidden without express authority. Contravention of this restriction will constitute an evident abuse and result in a liability to the payment of damages. All rights are reserved in the event of the grant of patent or registration of a utility model or design. This document is the subject of copyright.