SURFACE PROTECT. / OBERFL. SCHUTZ	
I	JED-240-3
II	JED-256-1
III	JED-371
IV	AL/JED-259
V	RUBBER/PLASTIC
VI	JED-378-4
VII	JED-240-2/JED-240-3
VIII	JED-378-1/JED-378-2

MEDIUM : AIR
MEDIUM : LUFT
FLUIDE : AIR
FLUIDO : ARIA

SW= WIDTH ACROSS FLATS / SCHLUESSELWEITE / SURPLATS / LARGHEZZA IN CHIAVE

(1) AT A SPRING FORCE OF / BEI EINER FEDERKRAFT VON / SOUS UNE FORCE DE RESSORT DE / PER UNA CARICO DELLA MOLLA DI : 150 N

(2) PORTS EXCHANGED / ANSCHLUSSE VERTAUSCHT / ORIFICES ECHANGES / ORIFIZI SCAMBIATI

(3) TORQUE / DREHMOMENT / COUPLE / COPPIA : 300±20Nm

(4) START AND END OF THE WELD SEAM / ANFANG UND ENDE DER SCHWEISSNAHT / DEBUT E FIN DU CORDON DE SOUDURE / INIZIO ET FINA DEL CORDONE DI SALDATURA

<1> SAFETY CHARACTERISTICS / SICHERHEITSMERKMAL / CARACTERISTIQUE DE SECURITE / CARATTERISTICA DI SICUREZZA — o

<2> SIGNIFICANT CHARACTERISTICS / WESENTLICHES MERKMAL / CARACTERISTIQUE SIGNIFIANTE / CARATTERISTICA SIGNIFICATIVA — o

THERMAL RANGE OF APPLICATION :
THERMISCHER ANWENDUNGSBEREICH : -40°C...+80°C
GAMME D'APPLICATION THERMIQUE :
CAMPO DI APPLICAZIONE TERMICA :

11 PORT / ANSCHLUSS / ORIFICE / ORIFIZIO : SERVICE BRAKING SYSTEM, WORKING PRESSURE / BETRIEBSBREMSANLAGE, BETRIEBSDRUCK / DISPOSITIF DE FREINAGE DE SERVICE, PRESSION D'UTILISATION / DISPOSITIVO DI FRENATURA DI SERVIZIO, PRESSIONE DI ESERCIZIO : Pe max. = 10.2 bar (TEMPORARILY / KURZZEITIG / DE COURTE DUREE / BREVE TEMPO SOLO : Pe max. = 13 bar)

12 PORT / ANSCHLUSS / ORIFICE / ORIFIZIO : SPRING BRAKE CYLINDER, WORKING PRESSURE / FEDERSPEICHERZYLINDER, BETRIEBSDRUCK / CYLINDRE A RESSORT, PRESSION D'UTILISATION / CILINDRO A MOLLA, PRESSIONE DI ESERCIZIO : Pe max. = 8.5 bar (TEMPORARILY / KURZZEITIG / DE COURTE DUREE / BREVE TEMPO SOLO : Pe max. = 11 bar)

( ) AUXILIARY DIMENSION / HILFSMASS / DIMENSION AUXILIAIRE / DIMENSIONE AUSILIARIA

POSITION OF BREATHER TUBE IN UPPER RANGE MANDATORY
ATMUNGSROHR MUSS BEIM EINBAU IM OBEREN BEREICH ANGEORDNET WERDEN
AU MONTAGE POSITIONNER LE TUBE DE RESPIRATION DANS LA ZONE SUPERIEURE
PER IL MONTAGGIO SI DEVE DISPORRE IL TUBO RESPIRATORE NELLA ZONA SUPERIORA

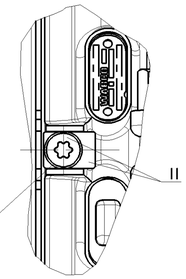

MAIN VIEWS REFER TO DIMENSIONS ONLY
HAUPTANSICHTEN BEZIEHEN SICH NUR AUF DIE ABMESSUNGEN
VUES PRINCIPALES CONCERNENT LES DIMENSIONS SEULEMENT
VISITE PRINSIPALI RIGUARDANO DIMENSIONI SOLAMENTE

POSITION OF COMPONENTS SEE REPRESENTATIONS OF VARIANTS
POSITION DER BAUTEILE SIEHE ABWANDLUNGSDARSTELLUNGEN
POSITION DES COMPOSANTS VOIR DESSINS DES VARIANTES
POSIZIONE DELLE COMPONENTI VEDERE DISEGNI DELLE VARIANTI

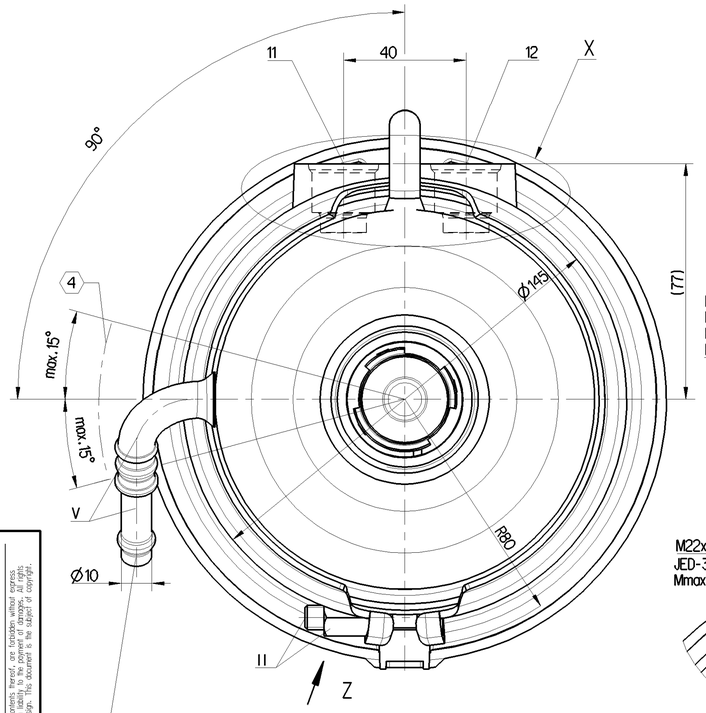

LEAD EXHAUST PIPE TO DUST-FREE AND DRY AREA
ENTLUEFTUNG MIT ROHR IN STAUBFREIEN UND TROCKENEN RAUM FUEHREN
AMENER L'ECHAPPEMENT PAR UN TUBE DANS UN ESPACE SEC SANS POUSSIERE
CONDURE LO SCARICO PER UN TUBO IN UN SPAZIO SECCO ESENTE DA POLVERE

DRIVING POSITION. TIGHTENING WITH :
FAHRTSTELLUNG. ANZIEHEN MIT :
POSITION DE CONDUITE. SERRAGE AVEC :
POSIZIONE DI MARCIA. SERRAGGIO CON : M=25 +20 0 Nm

RELEASE POSITION. RELEASING WITH :
LOESESTELLUNG. LOESEN MIT :
POSITION DE DESSERRAGE. DESSERRAGE AVEC : Mmax.=80Nm
POSIZIONE DI RILASCIO. DISSERRAGGIO :

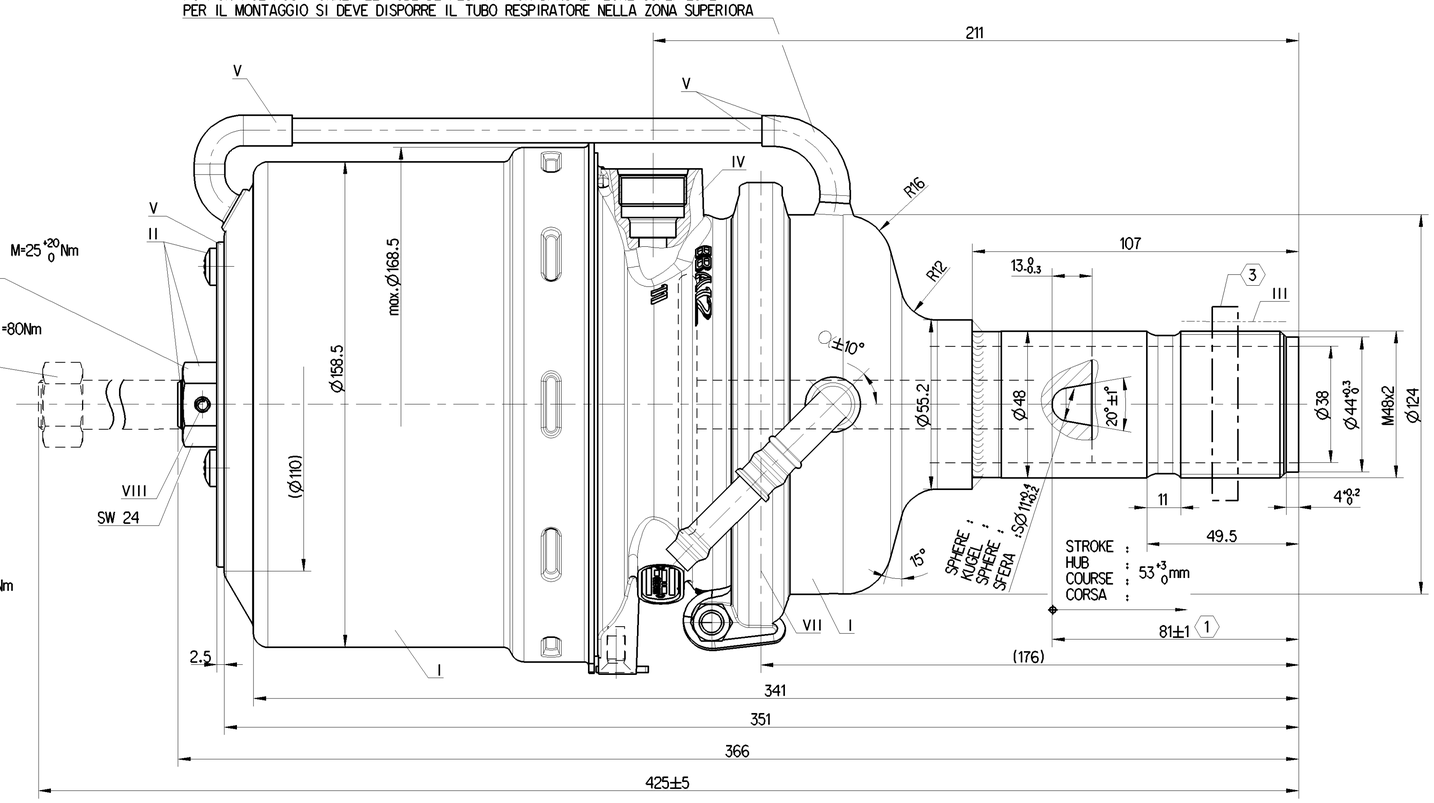

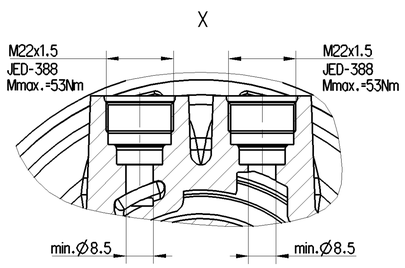

Z
2:1

MANUFACTURING PLANT
PRODUKTIONSSTAETTE
LIEU DE FABRICATION
LUOGO DI FABBRICAZIONE

OPTIONAL
OPTIONAL
OPTION
OPZIONALE

DATE OF MANUFACTURE
HERSTELLDATUM
DATE DE FABRICATION
DATA DI FABBRICAZIONE

IDENTIFICATION NUMBER
IDENTIFIZIERUNGS-NUMMER
NUMERO D'IDENTIFICATION
NUMERO D'IDENTIFICAZIONE

TYPE DESIGNATION
TYPENBEZEICHNUNG
DESIGNATION DU TYPE
DESIGNAZIONE DI TIPO

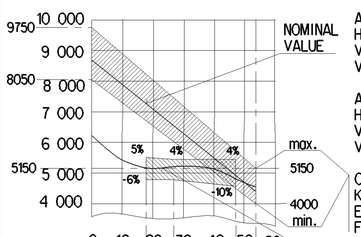

AIR VOLUME OF SERVICE BRAKE PART AT 2/3 OF ITS STROKE :
HUBVOLUMEN DES BETRIEBSBREMSTEILES BEI 2/3 HUB :
VOLUME D'AIR DU DISPOSITIF DU FREIN DE SERVICE A 2/3 DE LA COURSE : ca. 0.5 dm^3
VOLUME D'ARIA DELLA SEZIONE DI FRENO DI SERVIZIO A 2/3 DELLA CORSA :

AIR VOLUME OF SPRING BRAKE PART :
HUBVOLUMEN DES FEDERSPEICHERS :
VOLUME D'AIR DU DISPOSITIF RESSORT : ca. 0.95 dm
VOLUME D'ARIA DELLA SEZIONE A MOLLA :

OUTPUT FORCE OF SPRING BRAKE PART, RELEASE PRESSURE :
KRAFTABGABE DES FEDERSPEICHERS, LOESEDRUCK :
EFFORT DE POUSSEE DU DISPOSITIF RESSORT. PRESSION DE DESSERRAGE : ≦ 5.5 bar
FORZA DI SPINTA DELLA SEZIONE A MOLLA, PRESSIONE DI RILASCIO :

OUTPUT FORCE OF SERVICE BRAKE PART AT
KRAFTABGABE DES BETRIEBSBRAMSTEILES BEI
EFFORT DE POUSSEE DU DISPOSITIF DU FREIN DE SERVICE SOUS
FORZA DI SPINTA DELLA SEZIONE DI FRENO DI SERVIZIO PER

DELIVERY / ANLIEFERUNG / LIVRAISON / FORNITURA

[X] RELEASE POSITION / LOESESTELLUNG / POSITION DE DESSERRAGE / POSIZIONE DI RILASCIO

[ ] DRIVING POSITION / FAHRTSTELLUNG / POSITION DE MARCHE / POSIZIONE DI MARCIA

VARIANT / ABWANDLUNG / VARIANTE / VARIANTE

425 454 080 0	425 454 081 0
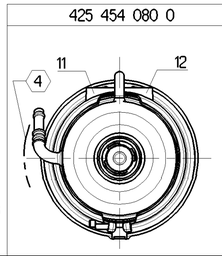	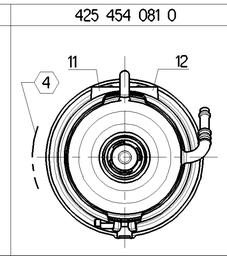

425 454 081 0	45°	12/16 (2)
425 454 080 0	45°	12/16 (2)
WABCO	α	TYPE / TYP / TYPE / TIPO
IDENTIFICATION		

General Specification: JED-334-1, SIZE ISO 14405 LP
Further Technical Data:
Doc. Code: Sheet: To

General Tolerances JED-261

Class 1)		Range of Nominal Dimensions (± mm) ≤ 50	> 50 ≤ 180	> 180 ≤ 400	> 400	∢
Fine		0.5	1.0	1.5	2.0	±3°
Medium	X	1.0	2.0	3.0	4.0	
Coarse		2.0	3.5	5.0	6.5	

Tapped Holes acc. JED-388
1) Tolerance Class Applied Crossmarked

Copyright WABCO®

Date	Signature
Drawn 2018-08-01	Liu
Checked 2018-08-01	Franz
Expert	Zybiul

WABCO

TRISTOP BRAKE ACTUATOR WEDGE
TRISTOP-ZYLINDER
CYLINDRE-TRISTOP
CILINDRO-TRISTOP
12/16

Mass	Scale	Material No.	Date of first issue: -
6.764 KG	1:1 (2:1)	425 454 089 0	Doc.Code 053 / Language ML / Sheet 1/1
Size A 1	CAD System CREO	ECN-No. - / Revision - / Techn. Resp. 5930	Replacement for

100mm

Nota: Comunicazione o riproduzione di questo documento, uso e divulgazione del suo contenuto non consentiti, salvo autorizzazione esplicita. Tutti i diritti sono riservati in caso di rilascio di brevetto o registrazione di un modello o di un disegno.
Copyright of this document and giving it to others and the use or communication of the contents thereof, are forbidden without express authority. Offenders are liable to the payment of damages. All rights are reserved in the event of the grant of a patent or registration of a utility model or design. This document is the subject of copyright.
Weitergabe sowie Vervielfältigung dieser Unterlage, Verwertung und Mitteilung ihres Inhalts nicht gestattet, soweit nicht ausdrücklich zugestanden. Zuwiderhandlungen verpflichten zu Schadenersatz. Alle Rechte vorbehalten für Patent-, Gebrauchsmuster- oder Geschmacksmustereintragung vorbehalten.
Doc. 425-454-089-0___053 / Version: 1 / date: Under Review