SURFACE PROTECTION OBERFLAECHENSCHUTZ PROTECTION DE SURFACE PROTEZIONE SUPERFICI	
I	JED-240-3
II	JED-256-1
III	JED-371
IV	JED-259-0
V	RUBBER/PLASTIC
VI	JED-378-4
VII	JED-240-5(NSS 200h external)

MEDIUM : AIR
MEDIUM : LUFT
FLUIDE : AIR
FLUIDO : ARIA

SW= WIDTH ACROSS FLATS
SCHLUESSELWEITE
SURPLATS
LARGHEZZA IN CHIAVE

THERMAL RANGE OF APPLICATION :
THERMISCHER ANWENDUNGSBEREICH : -40°C...+80°C
GAMME D'APPLICATION THERMIQUE :
CAMPO DI APPLICAZIONE TERMICO :

PORT : ANSCHLUSS : ORIFICE : ORIFIZIO :	11	SERVICE BRAKING SYSTEM, WORKING PRESSURE : BETRIEBSBREMSANLAGE, BETRIEBSDRUCK : DISPOSITIF DE FREINAGE DE SERVICE, PRESSION D'UTILISATION : DISPOSITIVO DI FRENATURA DI SERVIZIO, PRESSIONE DI ESERCIZIO :	Pe max. = 10.2 bar	(TEMPORARILY : (KURZZEITIG : (DE COURTE DUREE : (BREVE TEMPO SOLO : Pe max. = 13 bar)
PORT : ANSCHLUSS : ORIFICE : ORIFIZIO :	12	SPRING BRAKE CYLINDER, WORKING PRESSURE : FEDERSPEICHERZYLINDER, BETRIEBSDRUCK : CYLINDRE A RESSORT, PRESSION D'UTILISATION : CILINDRO A MOLLA, PRESSIONE DI ESERCIZIO :	Pe max. = 8.5 bar	(TEMPORARILY : (KURZZEITIG : (DE COURTE DUREE : (BREVE TEMPO SOLO : Pe max. = 11 bar)

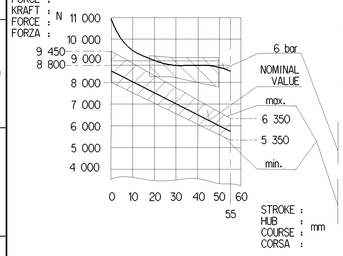

AIR VOLUME OF SERVICE BRAKE PART AT 2/3 OF ITS STROKE :
HUBVOLUMEN DES BETRIEBSBREMSTEILES BEI 2/3 HUB :
VOLUME D'AIR DU DISPOSITIF DU FREIN DE SERVICE A 2/3 DE LA COURSE :
VOLUME D'ARIA DELLA SEZIONE DI FRENO DI SERVIZIO A 2/3 DELLA CORSA : ca. 0.7 dm^3

AIR VOLUME OF SPRING BRAKE PART :
HUBVOLUMEN DES FEDERSPEICHERS :
VOLUME D'AIR DU DISPOSITIF RESSORT :
VOLUME D'ARIA DELLA SEZIONE A MOLLA : ca. 1.5 dm^3

OUTPUT FORCE OF SERVICE BRAKE PART AT :
KRAFTABGABE DES BETRIEBSBREMSTEILES BEI :
EFFORT DE POUSSEE DU DISPOSITIF DU FREIN DE SERVICE SOUS :
FORZA DI SPINTA DELLA SEZIONE DI FRENO DI SERVIZIO PER : 6 bar

OUTPUT FORCE OF SPRING BRAKE PART, RELEASE PRESSURE :
KRAFTABGABE DES FEDERSPEICHERS, LOESEDRUCK :
EFFORT DE POUSSEE DU DISPOSITIF RESSORT, PRESSION DE DESSERRAGE :
FORZA DI SPINTA DELLA SEZIONE A MOLLA, PRESSIONE DI RILASCIO : max. 4.5 bar

DELIVERY
ANLIEFERUNG
LIVRAISON
FORNITURA

[X] RELEASE POSITION
LOESESTELLUNG
POSITION DE DESSERRAGE
POSIZIONE DI RILASCIO

[ ] DRIVING POSITION
FAHRTSTELLUNG
POSITION DE MARCHE
POSIZIONE DI MARCIA

(1) OPEN BREATHER HOLE
OFFEN ATMUNGSBOHRUNG
OUVERT TROU RENIFLEUR
APERTO FORO RESPIRATORE

(2) AT A SPRING FORCE OF :
BEI EINER FEDERKRAFT VON :
SOUS UNE FORCE DE RESSORT DE : 150 N
PER UNA CARICO DELLA MOLLA DI :

(3) IN THIS ZONE :
IN DIZEM BERICH :
DANS CETTE ZONE : BARCODE LABEL
IN QUESTA ZON :

( ) AUXILIARY DIMENSION
HILFSMASS
DIMENSION AUXILIAIRE
DIMENSIONE AUSILIARIA

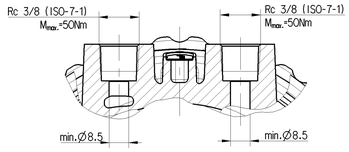

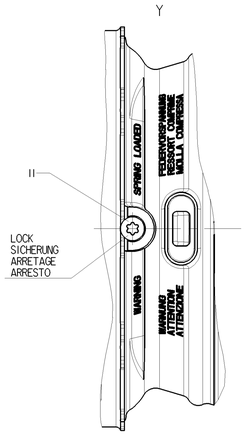

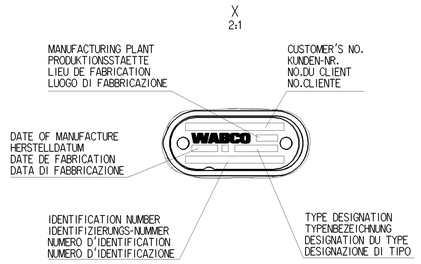

MAIN VIEWS REFER TO DIMENSIONS ONLY
HAUPTANSICHTEN BEZIEHEN SICH NUR AUF DIE ABMESSUNGEN
VUES PRINCIPALES CONCERNENT LES DIMENSIONS SEULEMENT
VISITE PRINCIPALI RIGUARDANO DIMENSIONI SOLAMENTE

POSITION OF COMPONENTS SEE REPRESENTATION OF VARIANTS
POSITION DER BAUTEILE SIEHE ABWANDLUNGSDARSTELLUNGEN
POSITION DES COMPOSANTS VOIR DESSIN DE LA VARIANTE
POSIZIONE DELLE COMPONENTI VEDERE DISEGNO DI VARIANTE

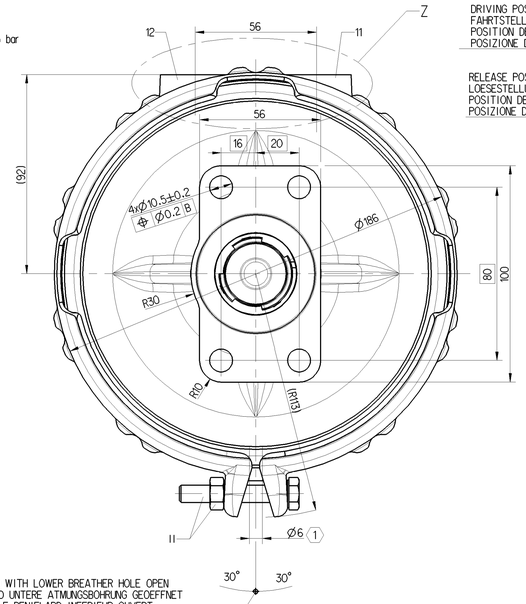

TO BE INSTALLED WITH LOWER BREATHER HOLE OPEN
IM EINBAUZUSTAND UNTERE ATMUNGSBOHRUNG GEOEFFNET
A MONTER AVEC LE RENIFLARD INFERIEUR OUVERT
INSTALLAZIONE: CON IL FORO DI SFIATO INFERIORE APERTO

DRIVING POSITION. TIGHTENING WITH :
FAHRTSTELLUNG. ANZIEHEN MIT :
POSITION DE CONDUITE. SERRAGE AVEC : $M=25^{+20}_{0}$Nm
POSIZIONE DI MARCIA. SERRAGGIO CON :

RELEASE POSITION. RELEASING WITH :
LOESESTELLUNG. LOESEN MIT :
POSITION DE DESSERRAGE. DESSERAGE AVEC : $M_{max.}$=80Nm
POSIZIONE DI RILASCIO. DISSERRAGGIO :

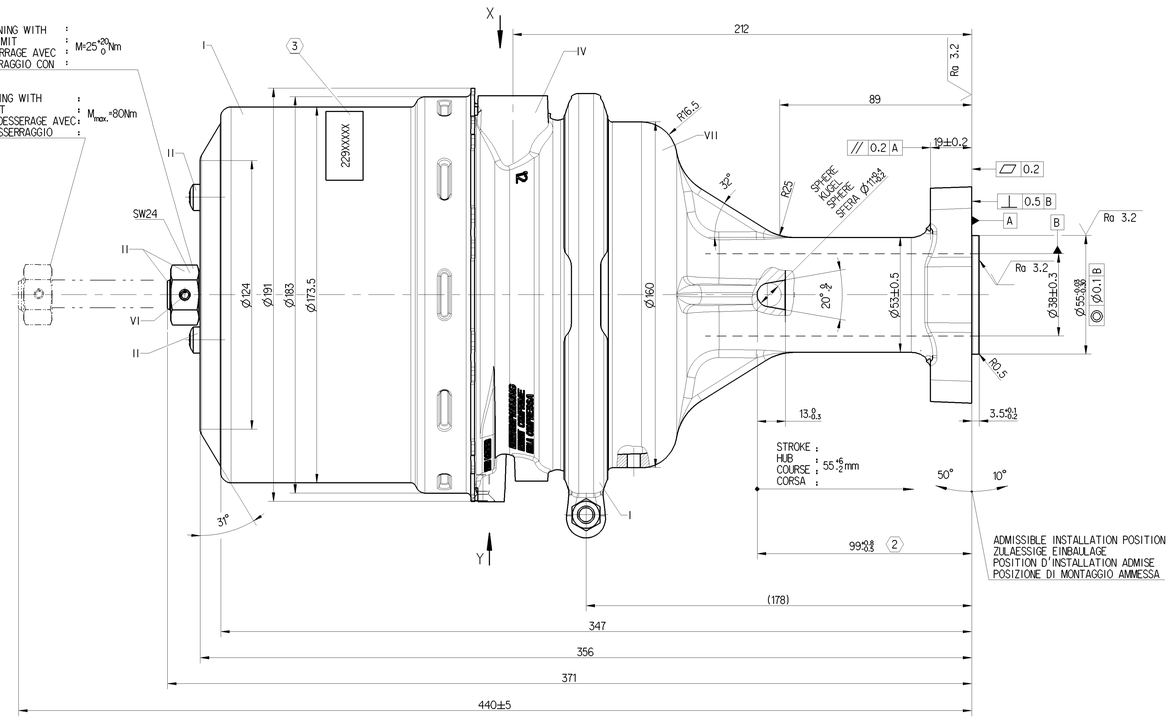

ADMISSIBLE INSTALLATION POSITION
ZULAESSIGE EINBAULAGE
POSITION D'INSTALLATION ADMISE
POSIZIONE DI MONTAGGIO AMMESSA

VARIANT
ABWANDLUNG
VARIANTE
VARIANTE

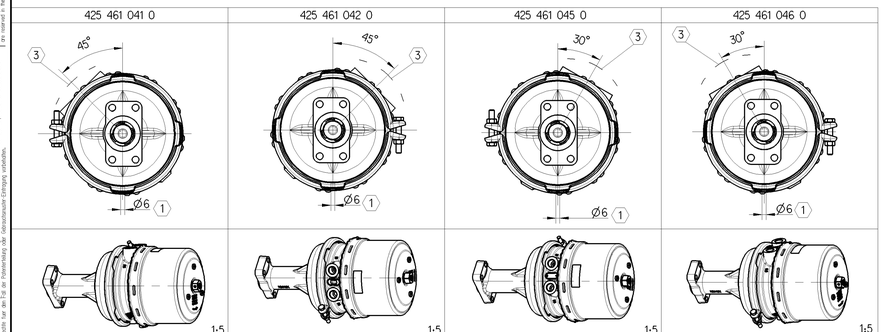

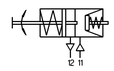

425 461 046 0	22906244	24/24	10.23
425 461 045 0	22906243	24/24	10.23
425 461 042 0	22973365	24/24	10.23
425 461 041 0	22973364	24/24	10.23

WABCO — UDTrucks — CUSTOMER'S NO. KUNDEN-NR. No. CLIENT No. CLIENTE — TYPE TYP TYPE TIPO — MASS GEWICHT MASSE MASSA [kg]

IDENTIFICATION

General Specification: JED-334-1 , Size ISO 14405 LP
Further Technical Data:
Doc. Code: Sheet: To:

General Tolerances JED-261

		Range of Nominal Dimensions (in mm)				
		> 50 ≤ 180	> 180 ≤ 400	> 400 ≤ 400		
Class 1)						
Fine		0.5	1.0	1.5	2.0	±3°
Medium	X	1.0	2.0	3.0	4.0	
Coarse		2.0	3.5	5.0	6.5	

Tapped Holes acc. ISO-7-1
1) Tolerance Class Applied Crossmarked

Copyright WABCO®

	Date	Signature
Drawn	2016-12-15	Dziewulski
Checked	2016-12-16	Szczepiak
Expert	Szczepiak	

WABCO
TRISTOP® -CYLINDER WEDGE
TRISTOP® -ZYLINDER
CYLINDRE-TRISTOP®
CILINDRO-TRISTOP®

Mass	Scale	Material No.	Date of first issue: 2016-12-16
-	1:1 (2x1x1.5)	425 461 049 0	Doc.Code: 053 / Language: ML / Sheet: 1/1
KG	CAD System		
Size: A 0	CREO	ECN-No.: - / Revision: - / Techn. Repl.: 5930	Replacement for: -

100mm

Tale riproduzione o trasmissione a terzi di questo foglio, salvo autorizzazione, non è consentita. Sono vietate copie o trasmissioni di questo documento, se non espressamente autorizzate. Sono inoltre vietate copie o trasmissioni di questo documento, se non espressamente autorizzate. Gli obblighi di risarcimento sono stabiliti dalla legge. Tutti i diritti sono riservati. Ad esempio per un brevetto, per un modello di utilità o per un disegno o modello.
Ceci ne vous est permis ni de reproduire ni de communiquer à des tiers ce document, sauf autorisation. Sauf autorisation contraire, tous droits de propriété intellectuelle, tels que droits de brevet, de modèle d'utilité ou de dessin ou de modèle, sont réservés.
Questo documento non può essere riprodotto o trasmesso a terzi, salvo autorizzazione. Sono vietate copie o trasmissioni di questo documento, se non autorizzate. Gli obblighi di risarcimento sono stabiliti dalla legge. Tutti i diritti sono riservati. Per esempio per un brevetto, per un modello di utilità o per un disegno o modello.
Ceci no está permitido reproducir o transmitir a terceros este documento, ni utilizarse o comunicar su contenido, salvo con autorización expresa. Los infractores quedan obligados a satisfacer la indemnización correspondiente. Quedan reservados todos los derechos de propiedad industrial, tales como derechos de patente, de modelo de utilidad o de diseño ornamental.
Ceci ne vous est pas permis de reproduire ni de communiquer à des tiers ce document, sauf autorisation. Sauf autorisation contraire, tous droits de propriété intellectuelle, tels que droits de brevet, de modèle d'utilité ou de dessin ou de modèle, sont réservés.
Questo documento non può essere riprodotto o trasmesso a terzi, salvo autorizzazione. Sono vietate copie o trasmissioni di questo documento, se non autorizzate. Gli obblighi di risarcimento sono stabiliti dalla legge. Tutti i diritti sono riservati. Ad esempio per un brevetto, per un modello di utilità o per un disegno o modello.